LUMAG® GERMANY

WWW.MATOM.NL
SERVICE@MATOM.NL

BALKEN-PLANKENZAAG

MATOM®

SPARE-PARTS – ONDERDELEN – SPAREPARTS - ONDERDELEN

BALKENZAAG BSW-66

Nr.	Bestelnr.	
1	3BSW66001	
2	3BSW66002	
3	3BSW66003	

Bepaal het artikel nummer:

3BSW66 = EERSTE 6 LETTERS/ CIJFERS STAAN VAST

LAATSTE DRIE CIJFERS KOMEN OVEREEN MET DE TEKENING.
Dus Nr.1 = 001, Nr 2=002, Nr. 18= 018 etc.

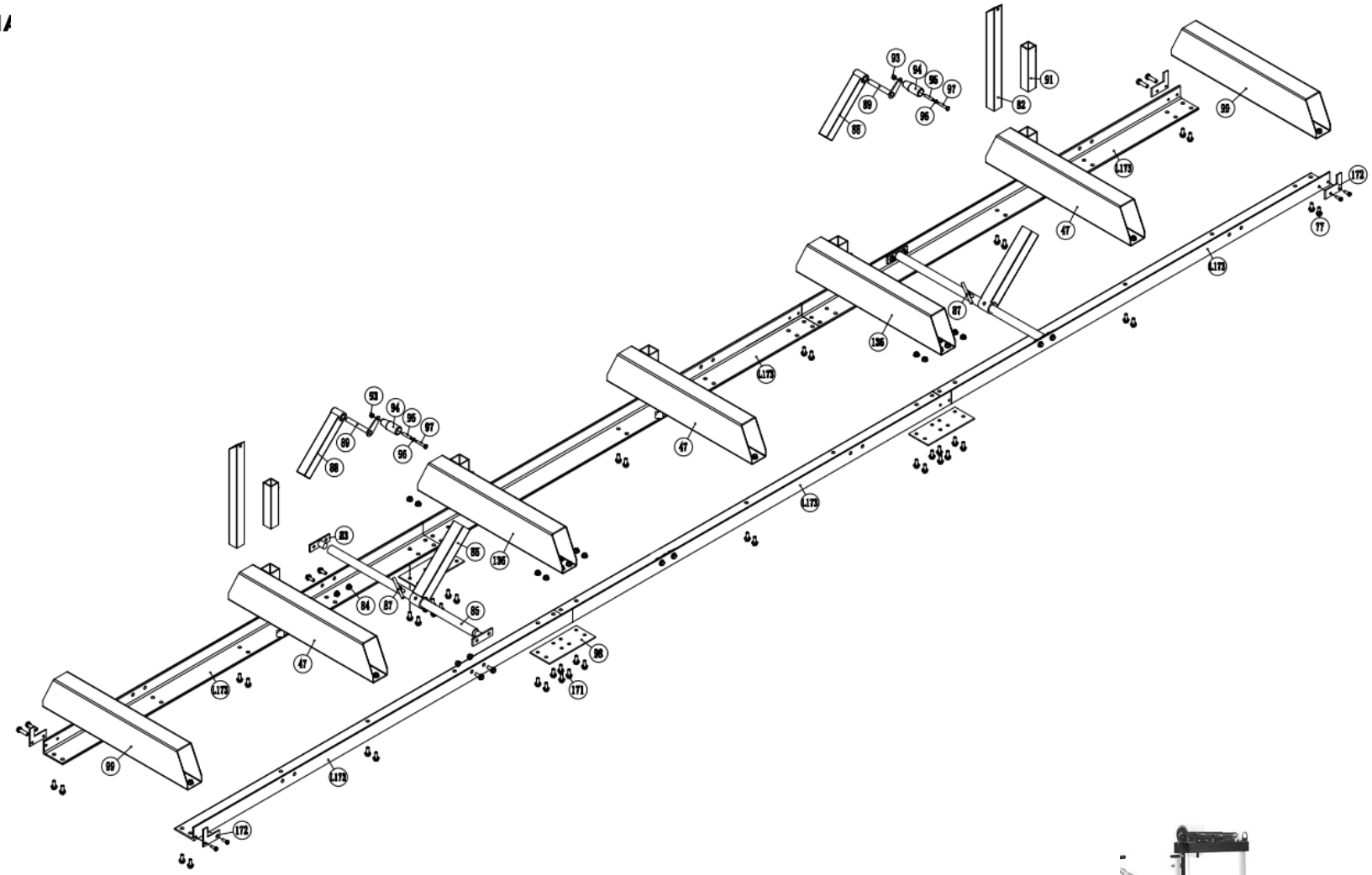

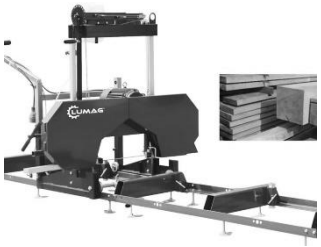

BALKENZAAG BSW-66

Nr.	Bestelnr.	
1	3BSW66001	
2	3BSW66002	
3	3BSW66003	

Bepaal het artikel nummer:

3BSW66 = EERSTE 6 LETTERS/ CIJFERS STAAN VAST

LAATSTE DRIE CIJFERS KOMEN OVEREEN MET DE TEKENING.
Dus Nr.1 = 001, Nr 2=002, Nr. 18= 018 etc.,Nr. L107=L107

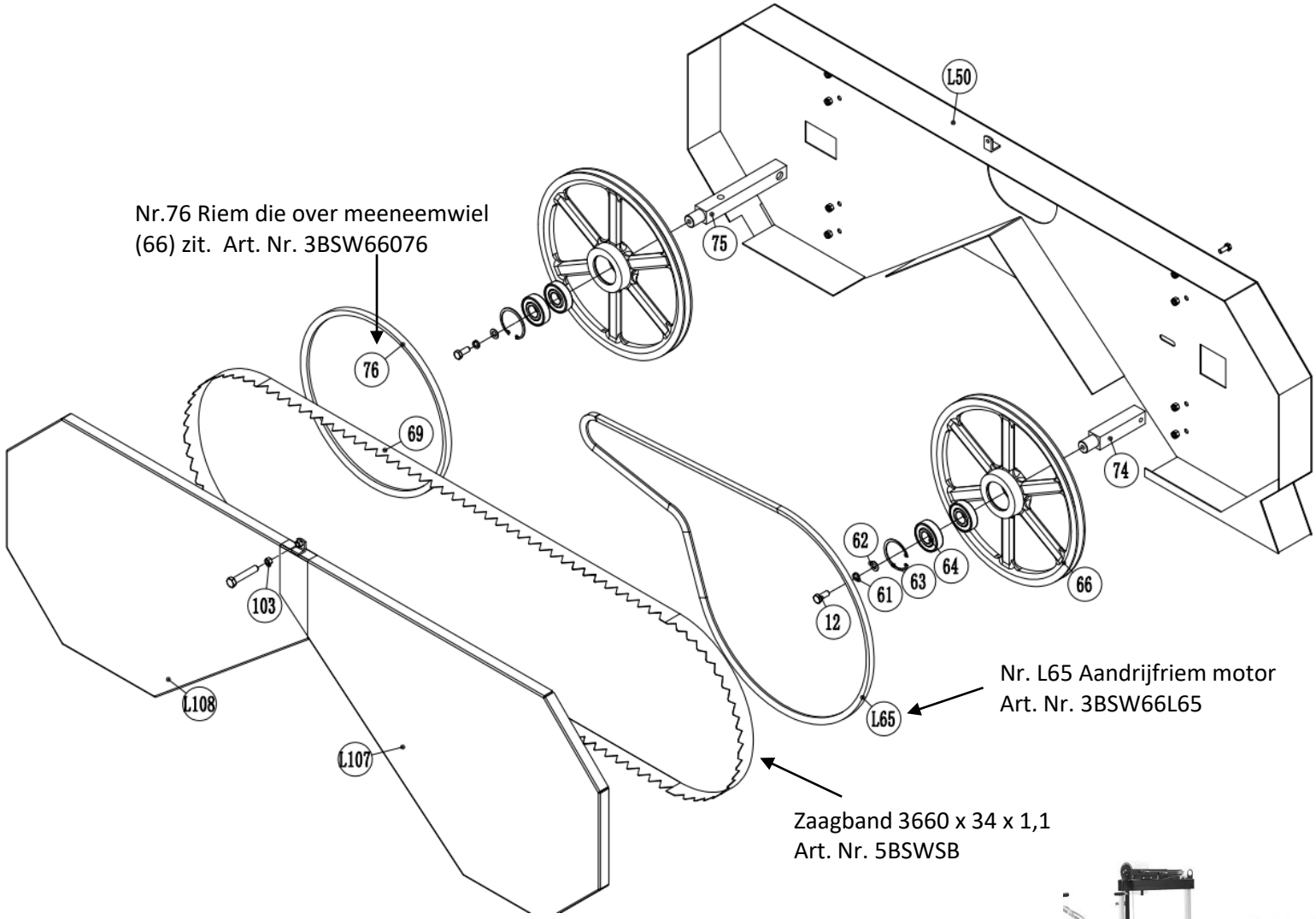

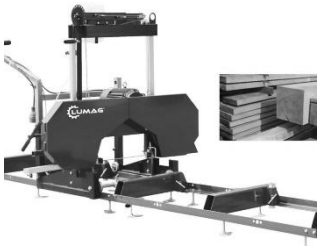

BALKENZAAG BSW-66

Nr.	Bestelnr.	
1	3BSW66001	
2	3BSW66002	
3	3BSW66003	

Bepaal het artikel nummer:

3BSW66 = EERSTE 6 LETTERS/ CIJFERS STAAN VAST

LAATSTE DRIE CIJFERS KOMEN OVEREEN MET DE TEKENING.
Dus Nr.1 = 001, Nr 2=002, Nr. 18= 018, Nr. L207=L207 etc.

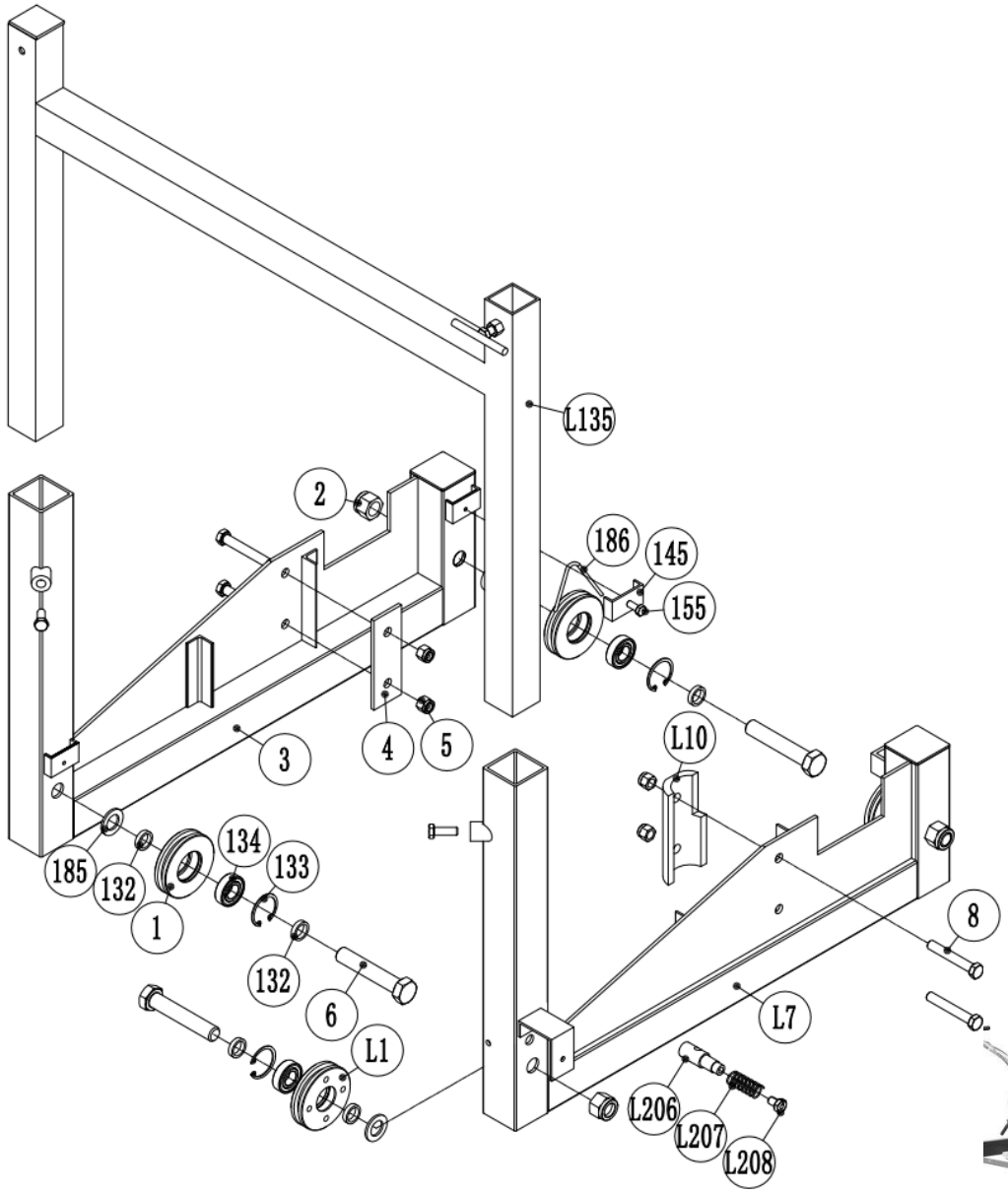

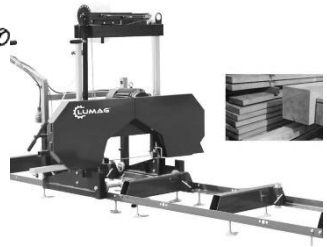

BALKENZAAG BSW-66

Nr.	Bestelnr.	
1	3BSW66001	
2	3BSW66002	
3	3BSW66003	

Bepaal het artikel nummer:

3BSW66 = EERSTE 6 LETTERS/ CIJFERS STAAN VAST

LAATSTE DRIE CIJFERS KOMEN OVEREEN MET DE TEKENING.
Dus Nr.1 = 001, Nr 2=002, Nr. 18= 018,
Nr.L141=L141 etc.

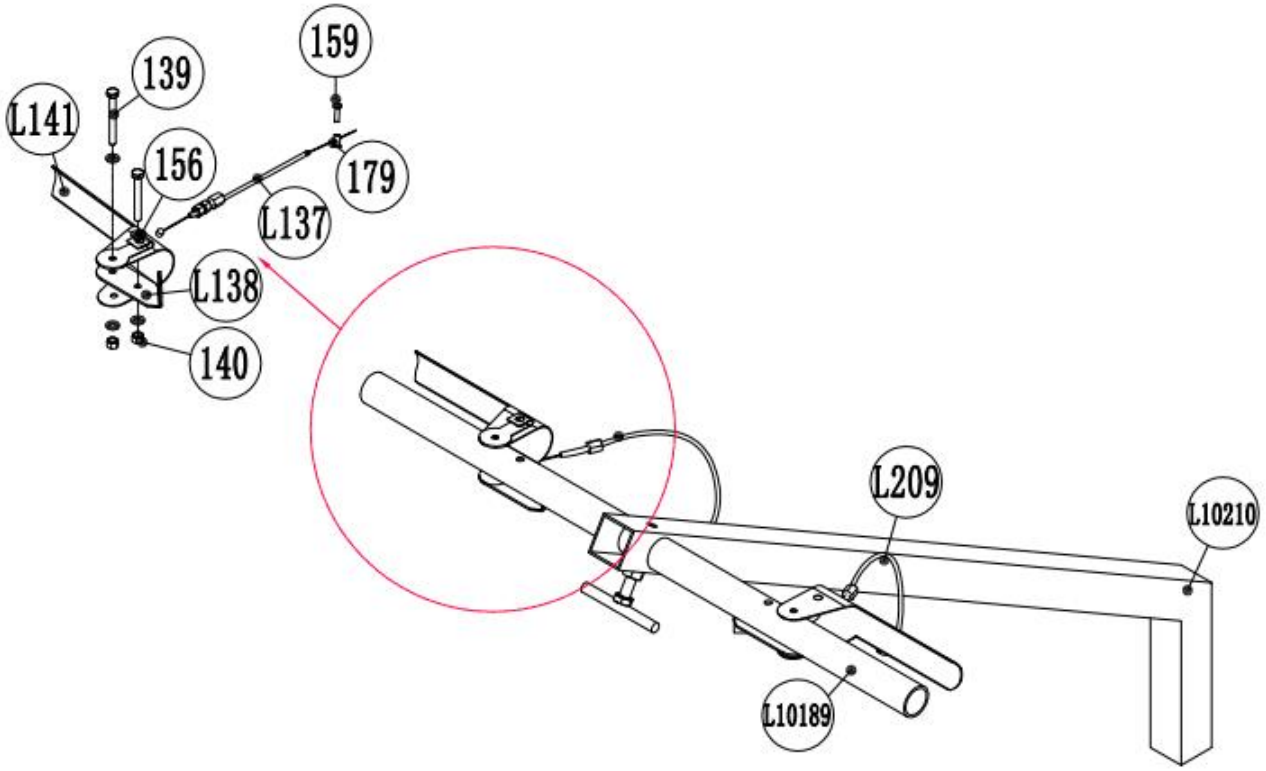

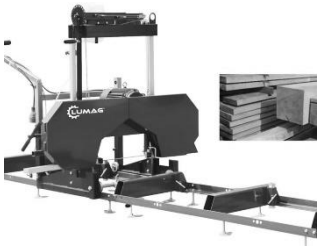

BALKENZAAG BSW-66

Nr.	Bestelnr.	
1	3BSW66001	
2	3BSW66002	
3	3BSW66003	

Bepaal het artikel nummer:

3BSW66 = EERSTE 6 CIJFERS STAAN VAST

LAATSTE DRIE CIJFERS KOMEN OVEREEN MET DE TEKENING.
Dus Nr.1 = 001, Nr 2=002, Nr. 18= 018, Nr. L55189=L55189 etc.

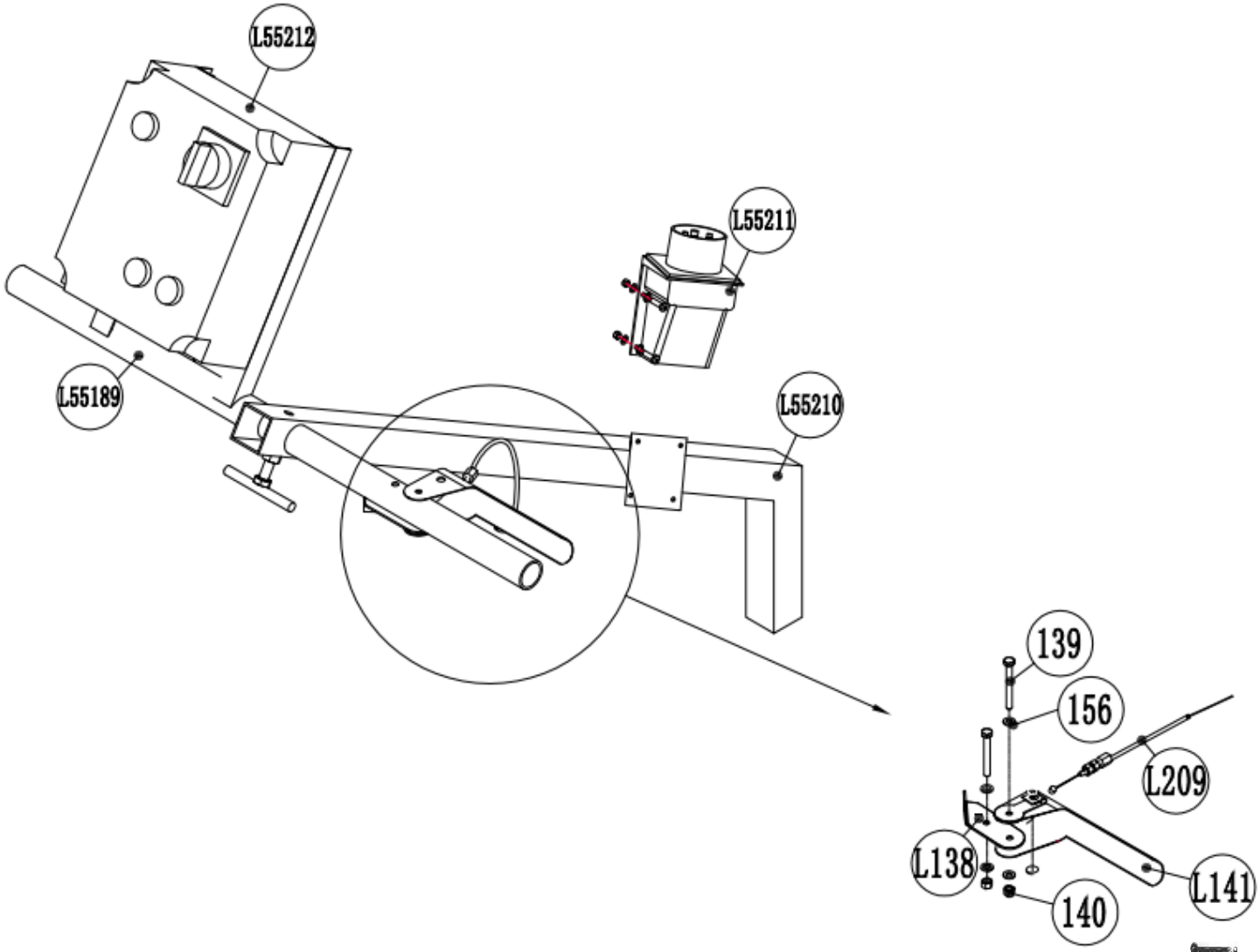

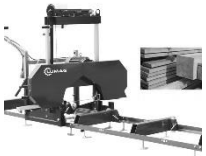

BALKENZAAG BSW-66

Nr.	Bestelnr.	
1	3BSW66001	
2	3BSW66002	
3	3BSW66003	

Bepaal het artikel nummer:

3BSW66 = EERSTE 6 LETTERS/ CIJFERS STAAN VAST

LAATSTE DRIE CIJFERS KOMEN OVEREEN MET DE TEKENING.
Dus Nr.1 = 001, Nr 2=002, Nr. 18= 018 , L5568= L5568 etc.

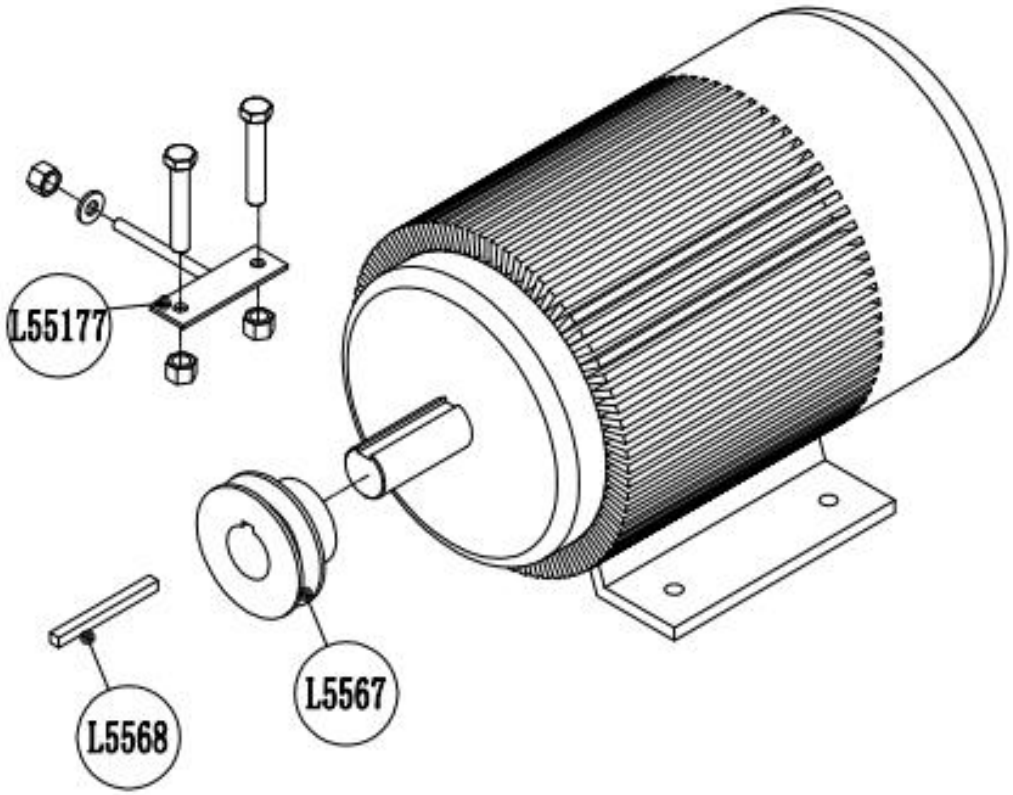

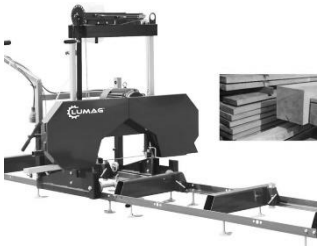

BALKENZAAG BSW-66

LUMAG GERMANY

Nr.	Bestelnr.	
1	3BSW66001	
2	3BSW66002	
3	3BSW66003	

Bepaal het artikel nummer:

3BSW66 = EERSTE 6 LETTERS/ CIJFERS STAAN VAST

LAATSTE DRIE CIJFERS KOMEN OVEREEN MET DE TEKENING.
Dus Nr.1 = 001, Nr 2=002, Nr. 18= 018, Nr. L201=L201 etc.

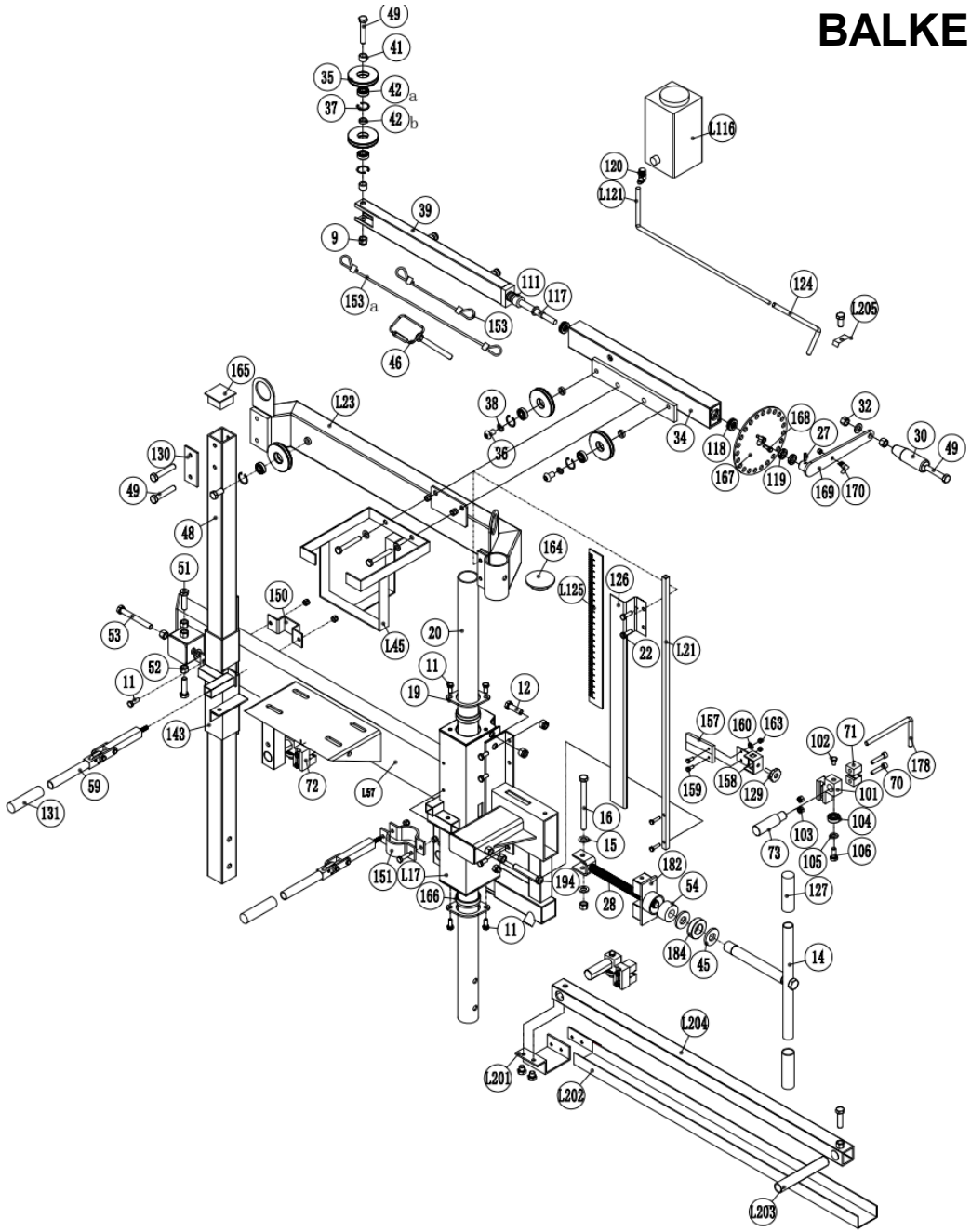

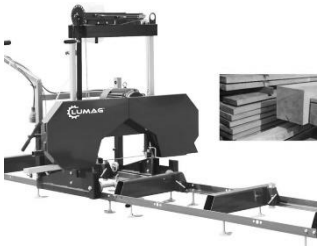

MATOM

BALKENZAAG BSW-66GL

Nr.	Bestelnr.	
1	3BSW66001	
2	3BSW66002	
3	3BSW66003	

Bepaal het artikel nummer:

3BSW66 = EERSTE 6 LETTERS/ CIJFERS STAAN VAST

LAATSTE DRIE CIJFERS KOMEN OVEREEN MET DE TEKENING.
Dus Nr.1 = 001, Nr 2=002, Nr. 18= 018 etc.

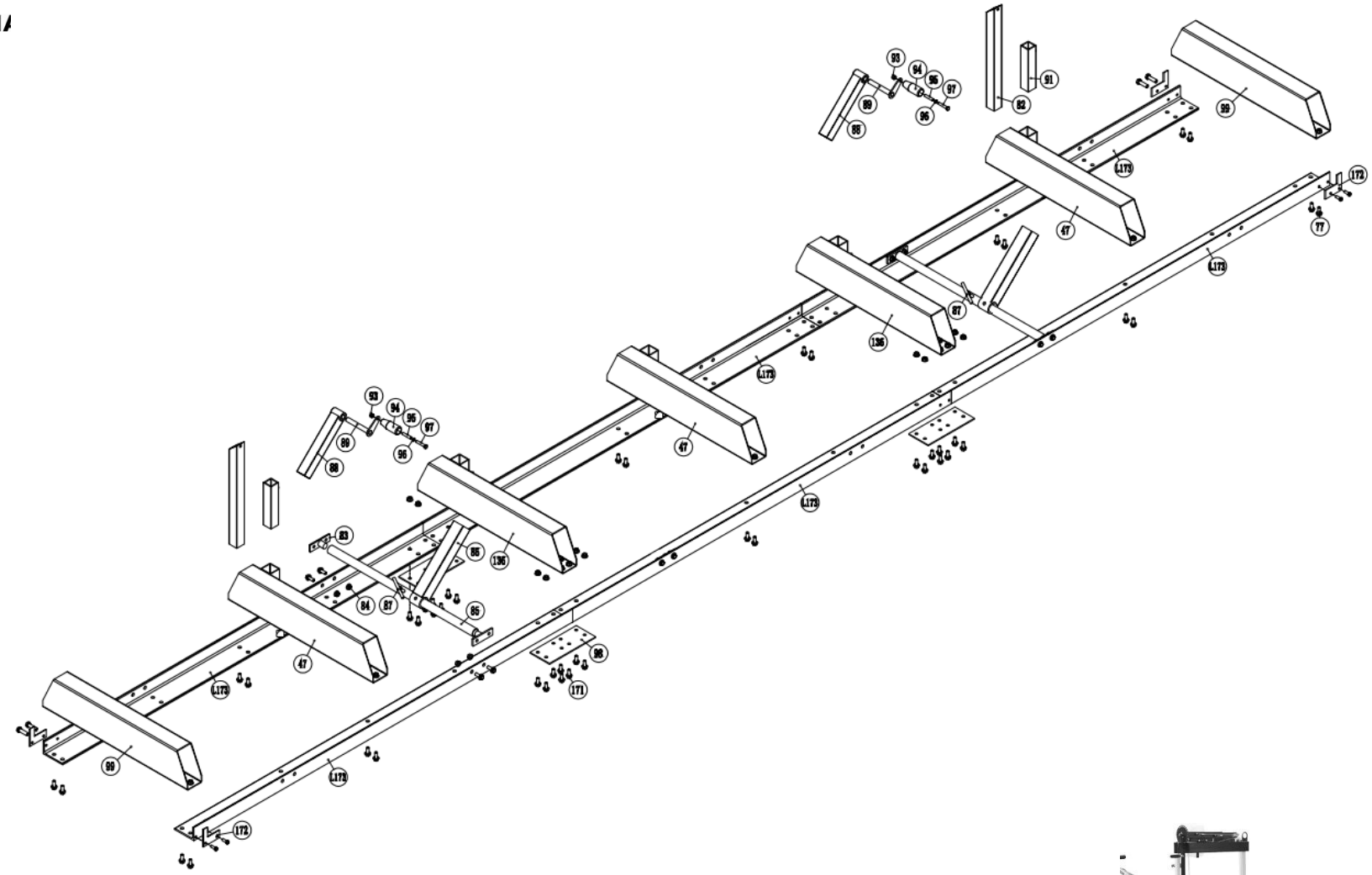

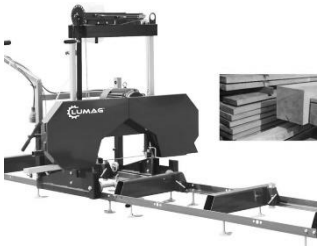

BALKENZAAG BSW-66GL

Nr.	Bestelnr.	
1	3BSW66001	
2	3BSW66002	
3	3BSW66003	

Bepaal het artikel nummer:

3BSW66 = EERSTE 6 LETTERS/ CIJFERS STAAN VAST

LAATSTE DRIE CIJFERS KOMEN OVEREEN MET DE TEKENING.
Dus Nr.1 = 001, Nr 2=002, Nr. 18= 018 etc.,Nr. L107=L107

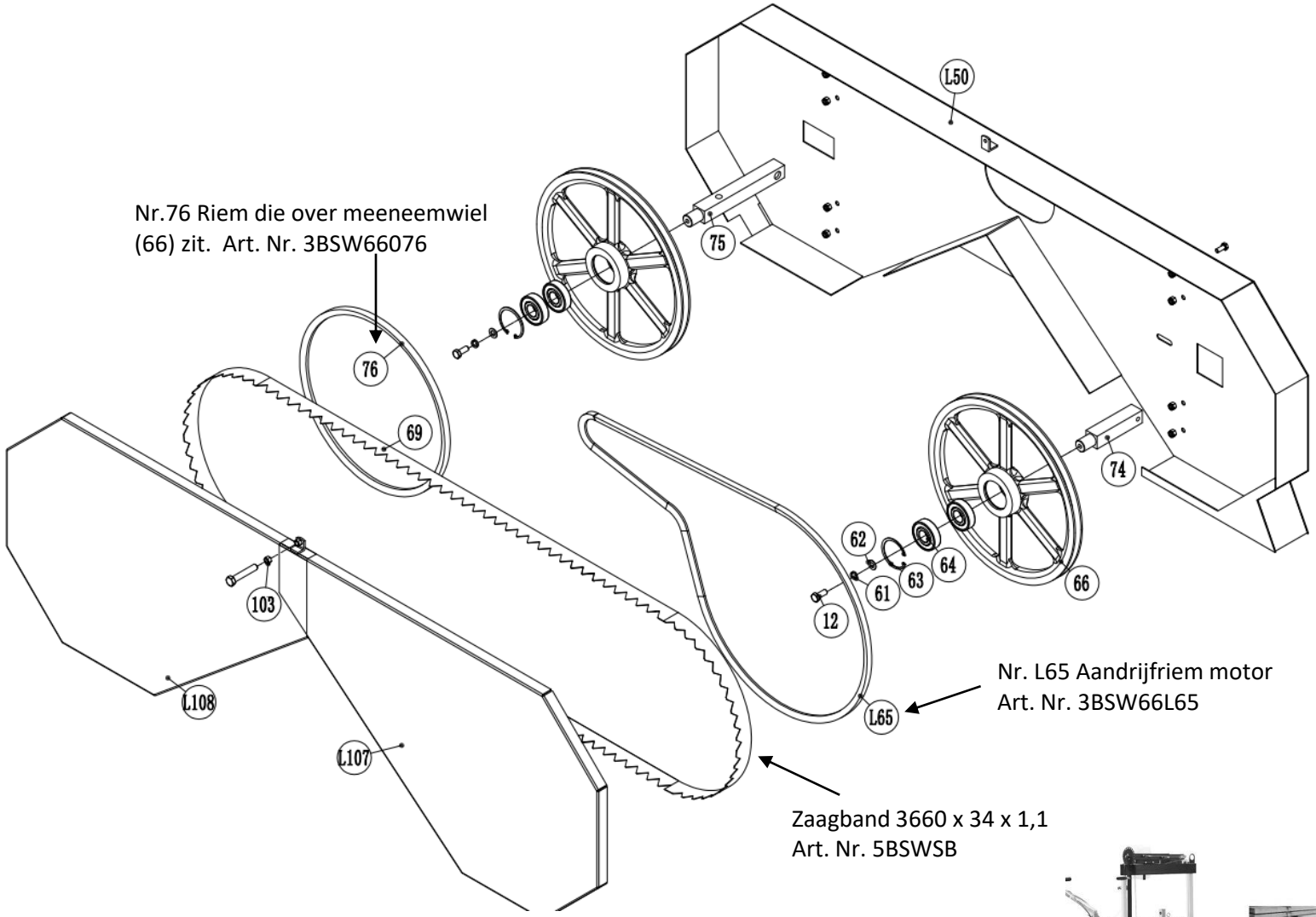

BALKENZAAG BSW-66GL

LUMAG GERMANY

Nr.	Bestelnr.	
1	3BSW66001	
2	3BSW66002	
3	3BSW66003	

Bepaal het artikel nummer:

3BSW66 = EERSTE 6 LETTERS/ CIJFERS STAAN VAST

LAATSTE DRIE CIJFERS KOMEN OVEREEN MET DE TEKENING.
Dus Nr.1 = 001, Nr 2=002, Nr. 18= 018, Nr. L207=L207 etc.

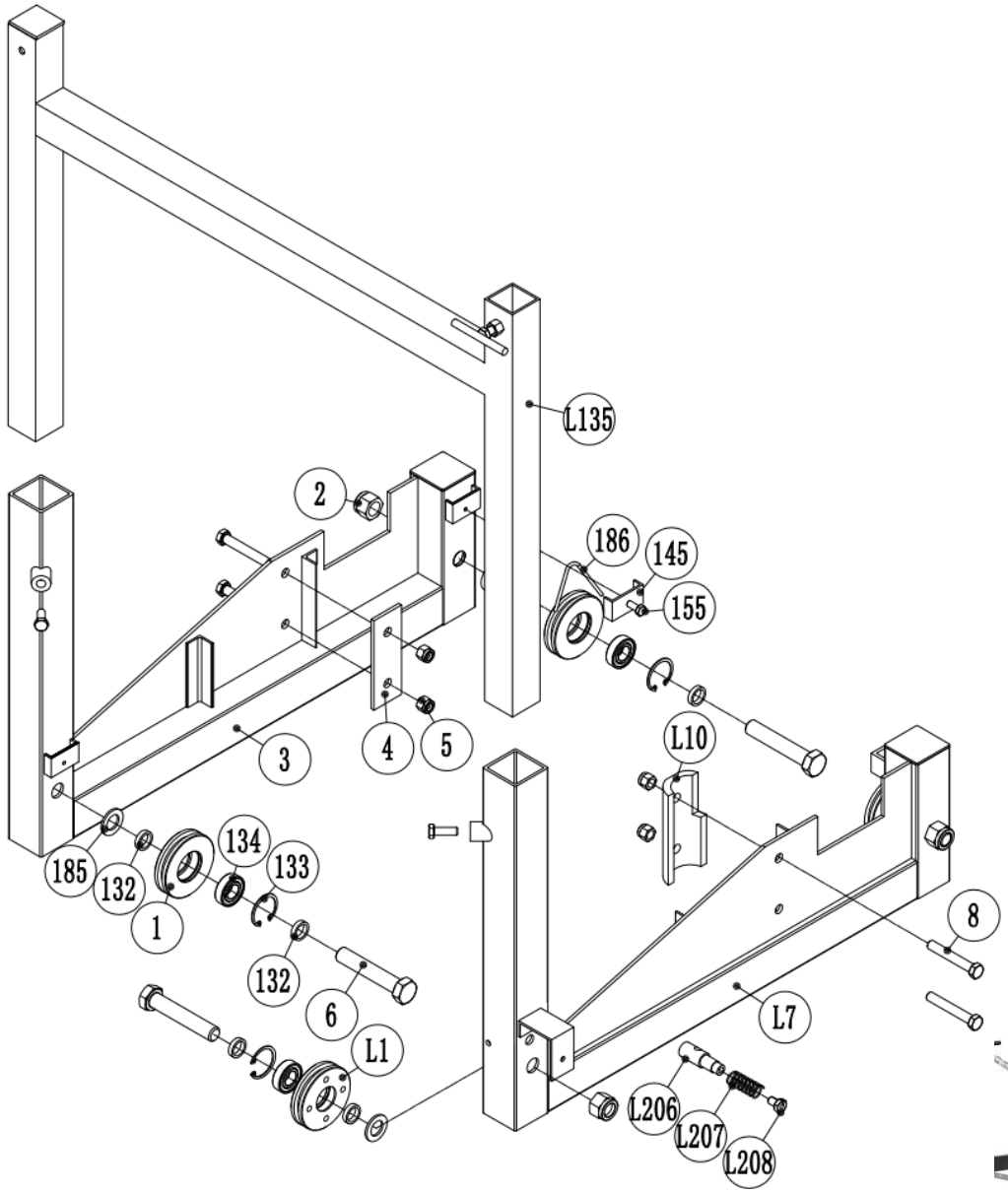

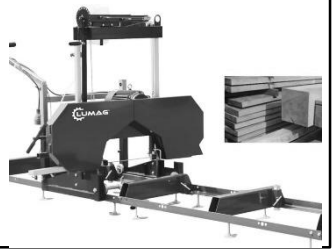

MATOM

BALKENZAAG BSW-66GL

Nr.	Bestelnr.	
1	3BSW66001	
2	3BSW66002	
3	3BSW66003	

Bepaal het artikel nummer:

3BSW66 = EERSTE 6 LETTERS/ CIJFERS STAAN VAST

LAATSTE DRIE CIJFERS KOMEN OVEREEN MET DE TEKENING.
Dus Nr.1 = 001, Nr 2=002, Nr. 18= 018,
Nr.L141=L141 etc.

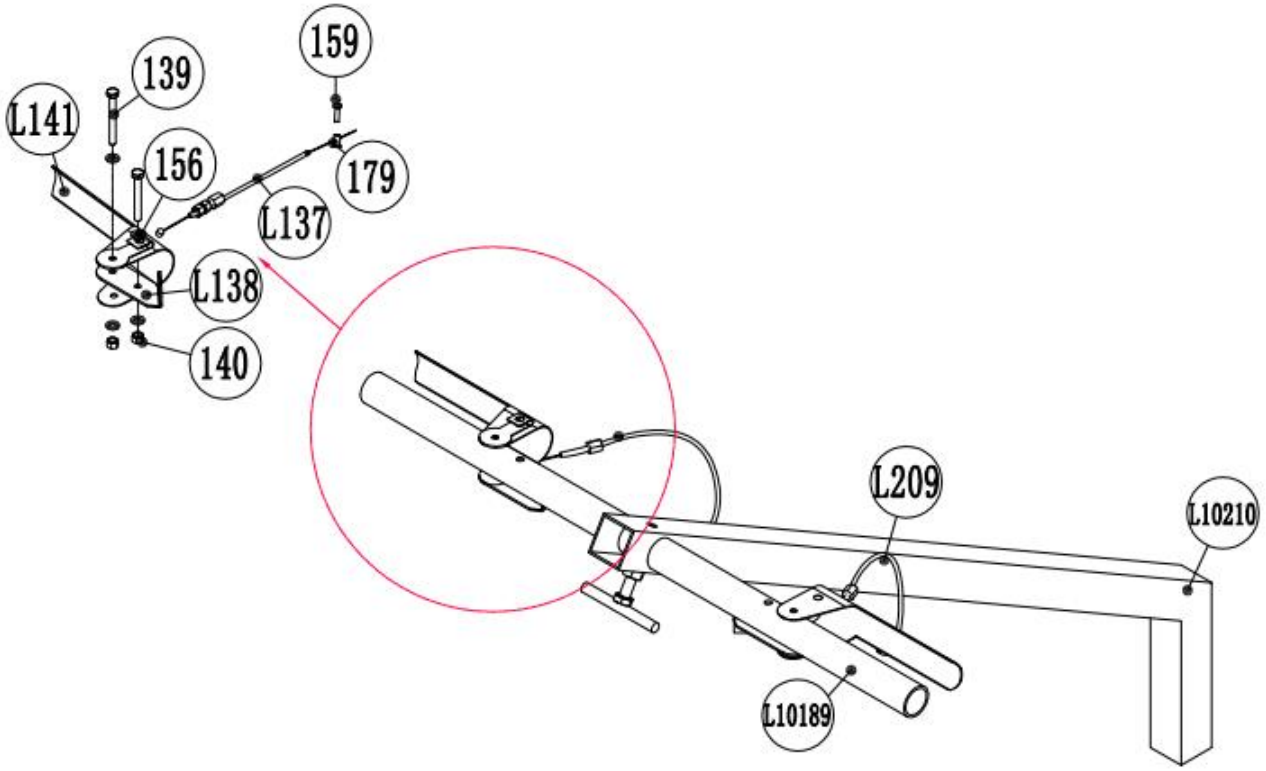

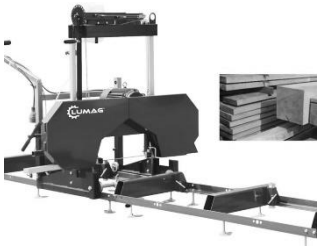

BALKENZAAG BSW-66GL

LUMAG GERMANY

Nr.	Bestelnr.	
1	3BSW66001	
2	3BSW66002	
3	3BSW66003	

Bepaal het artikel nummer:

3BSW66 = EERSTE 6 CIJFERS STAAN VAST

LAATSTE DRIE CIJFERS KOMEN OVEREEN MET DE TEKENING.
Dus Nr.1 = 001, Nr 2=002, Nr. 18= 018, Nr. L55189=L55189 etc.

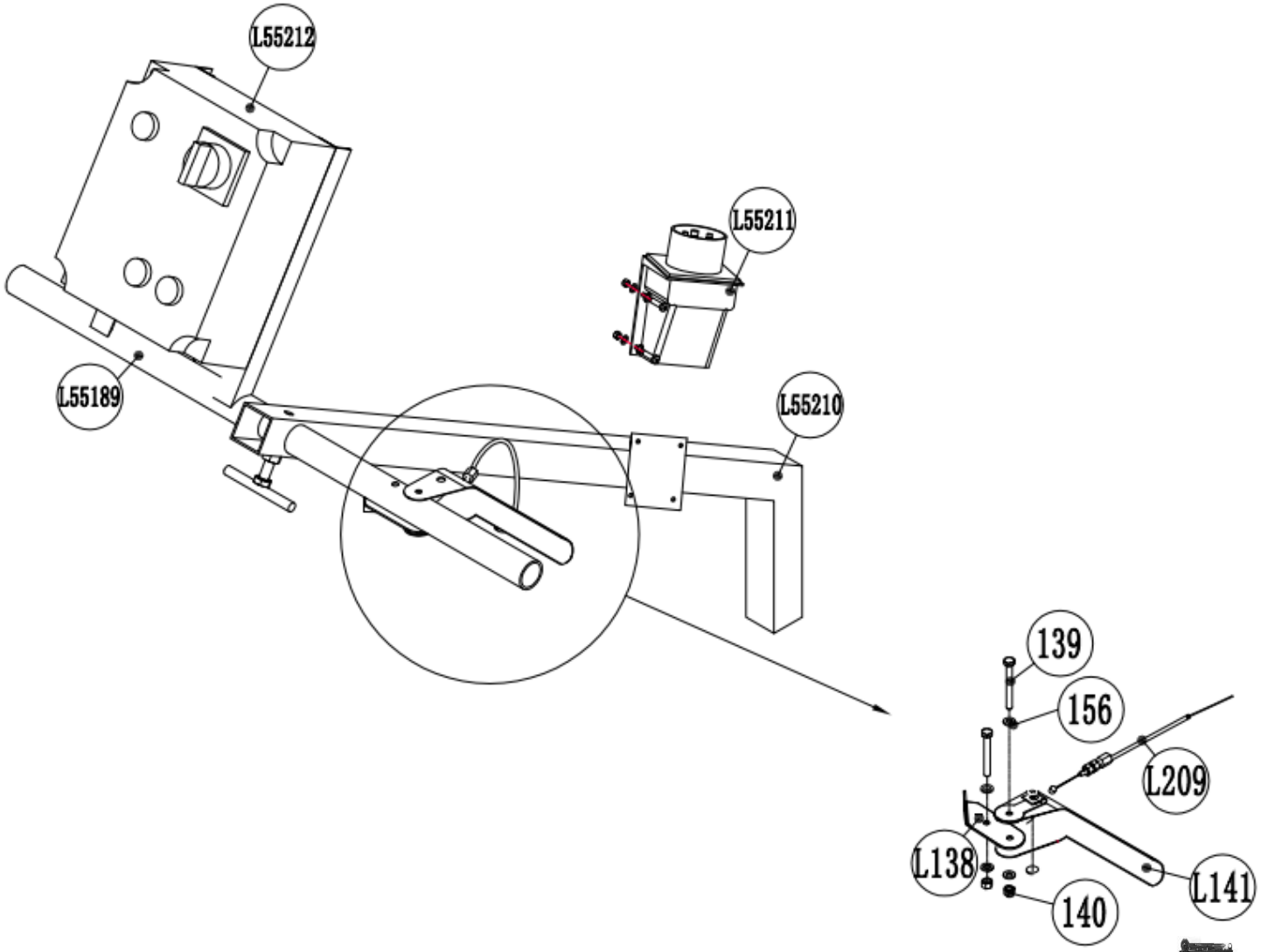

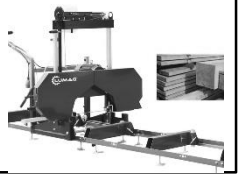

MATOM

BALKENZAAG BSW-66GL

Nr.	Bestelnr.	
1	3BSW66001	
2	3BSW66002	
3	3BSW66003	

Bepaal het artikel nummer:

3BSW66 = EERSTE 6 LETTERS/ CIJFERS STAAN VAST

LAATSTE DRIE CIJFERS KOMEN OVEREEN MET DE TEKENING.
Dus Nr.1 = 001, Nr 2=002, Nr. 18= 018 , L5568= L5568 etc.

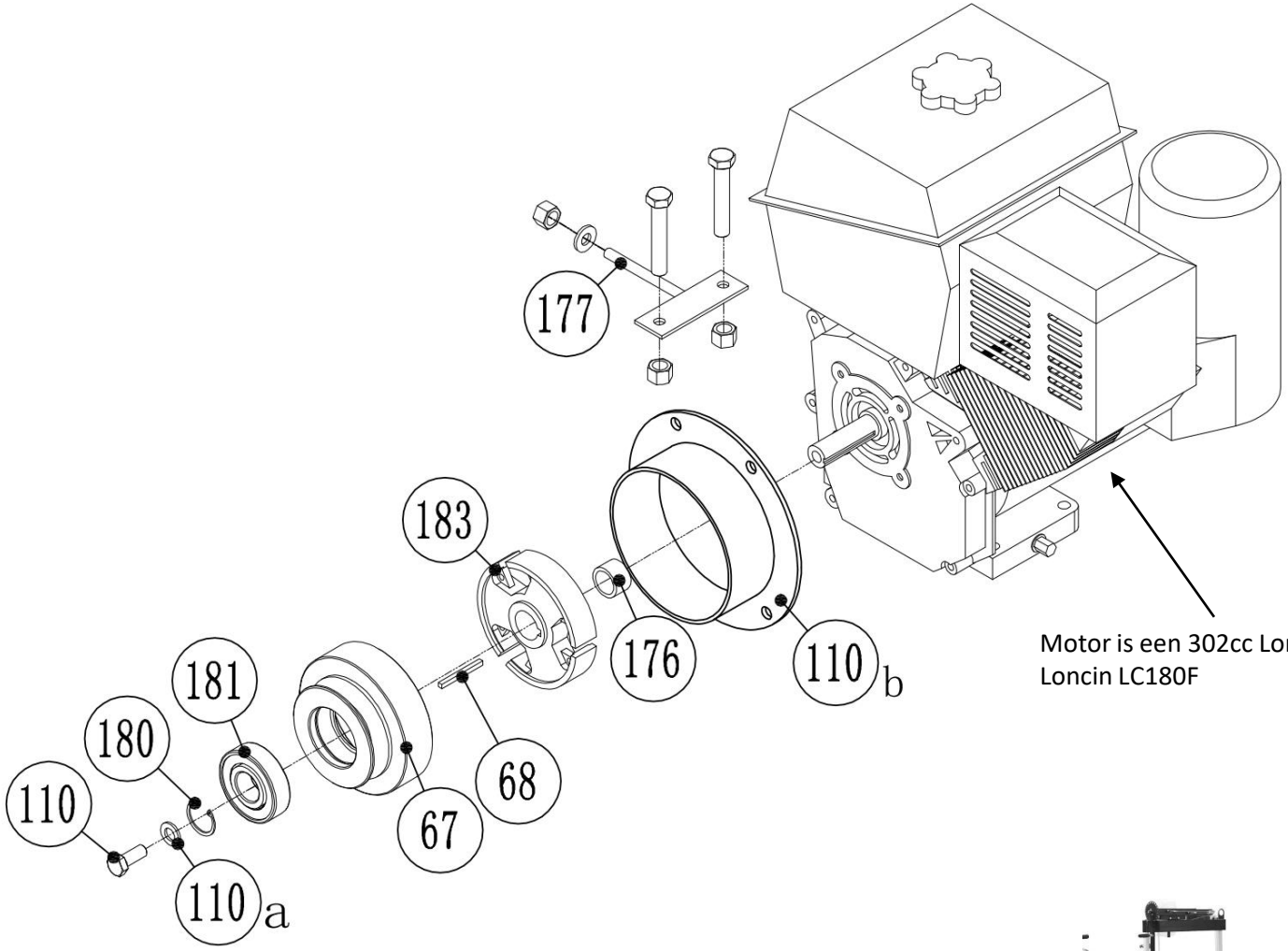

Motor is een 302cc Loncin: zie Loncin LC180F

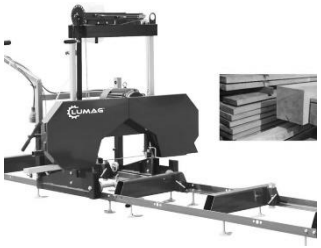

BALKENZAAG BSW-66GL

Nr.	Bestelnr.	
1	3BSW66001	
2	3BSW66002	
3	3BSW66003	

Bepaal het artikel nummer:

3BSW66 = EERSTE 6 LETTERS/ CIJFERS STAAN VAST
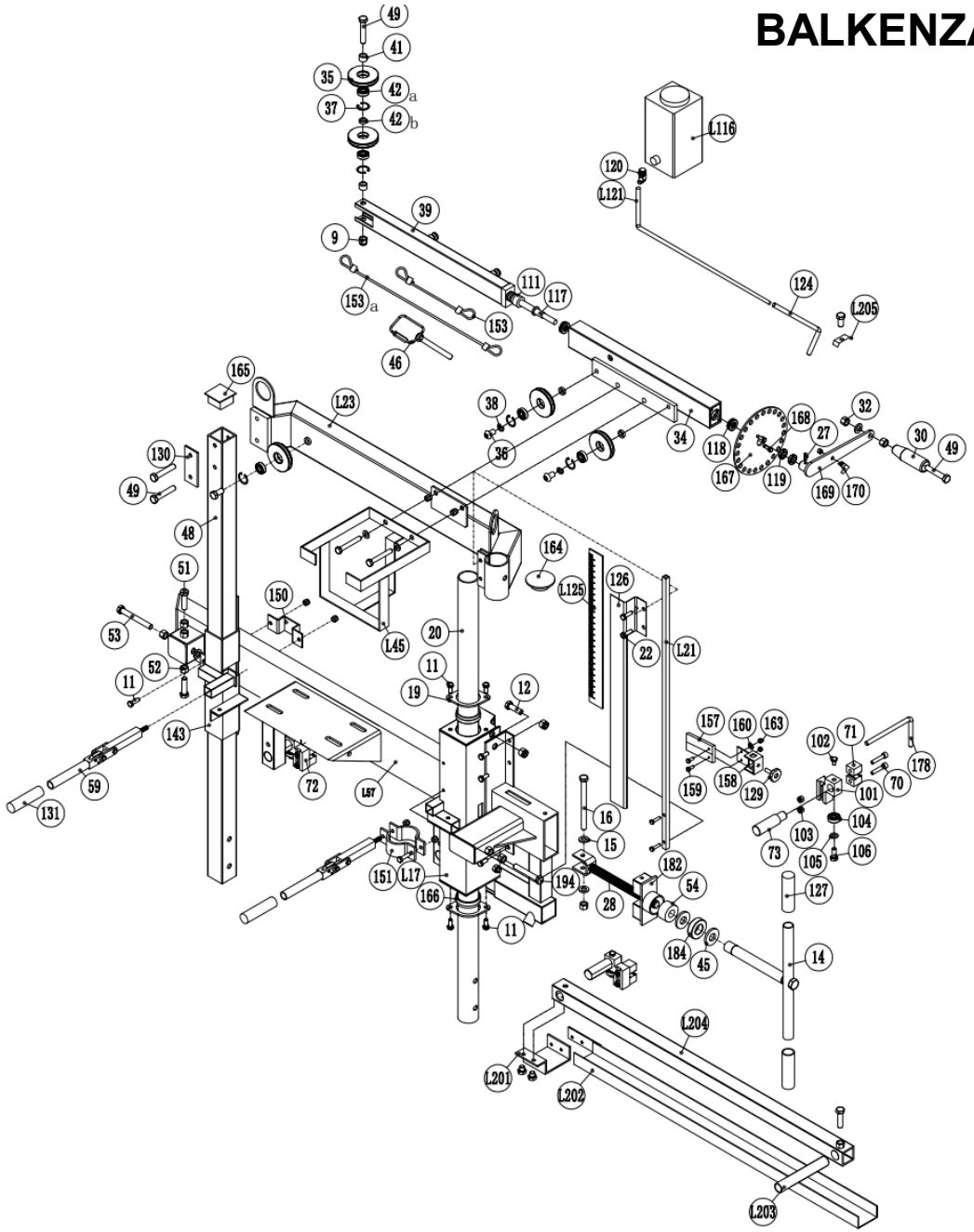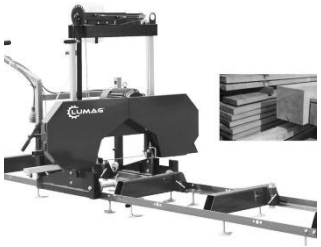
LAATSTE DRIE CIJFERS KOMEN OVEREEN MET DE TEKENING.
Dus Nr.1 = 001, Nr 2=002, Nr. 18= 018, Nr. L201=L201 etc.