RPi31DE/RPI38DE

Trilplaat

Gebruiksaanwijzing

Voor nadere informatie zie
www.matom.nl

LUMAG®

Trilplaat (voorwaarts en achterwaarts lopend.

Let op! Leest U voor de ingebruikname en montage de gehele gebruiksaanwijzing. Zorg ervoor dat U doormiddel van deze gebruiksaanwijzing vertrouwd raakt met de machine en het gebruik van de machine.

Aanwijzing

De fabrikant van deze machine is volgens het product aansprakelijkheidsrecht niet verantwoordelijk voor schade, die aan of door deze machine ontstaat bij:

- oneigenlijk gebruik,
- het niet gebruiken volgens de richtlijnen in de gebruiksaanwijzing,
- reparaties door derden c.q. niet geautoriseerde vakmensen,
- het inbouwen of uitwisselen van niet originele onderdelen,
- gebruik waarvoor de machine niet bestemd is,

Het risico is dan volledig voor de gebruiker.

LET OP!!!

DEZE MACHINE HEEFT BIJ AFLEVERING NOG GEEN MOTOROLIE IN DE MOTOR.

CONTROLEER REGELMATIG ALLE BOUTEN EN MOEREN VAN DEZE TRILPLAAT. DOOR DE GROTE TRILLINGEN ZOU HET KUNNEN ZIJN DAT U DEZE OPNIEUW MOET AANDRAAIEN. DOET U DIT NIET DAN KAN DIT ERNSTIGE SCHADE AAN TRILPLAAT VEROORZAKEN (GEEN GARANTIECLAIM MOGELIJK!!)

Door L.V.G. Hartham Gmbh zelf gemaakte grafieken, foto’s, teksten en lay-outs zijn volgens het recht ook eigendom van L.V.G. Hartham. Het kopiëren of gebruiken van betreffende grafieken, foto’s teksten of lay-outs in andere elektronische of gedrukte publicaties is zonder uitdrukkelijke toestemming van L.V.G. Hartham Gmbh niet toegestaan.

1

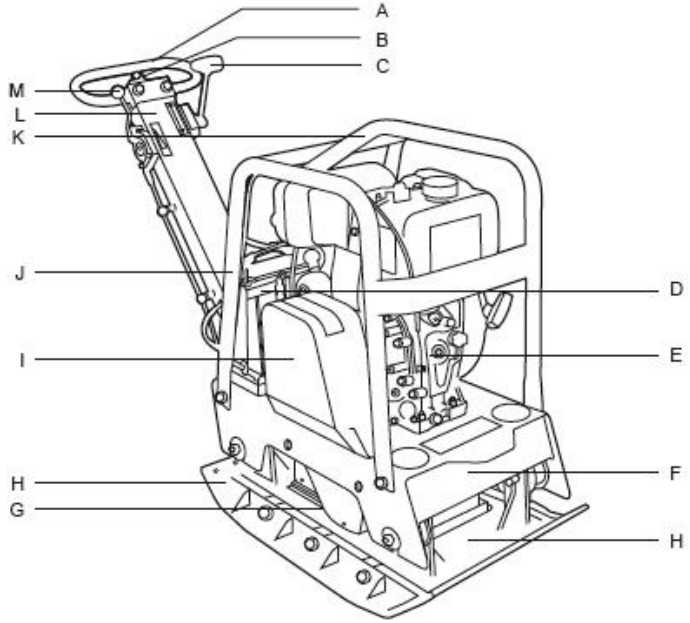
A
B
C
M
L
K
J
D
I
E
H
F
G
H

2

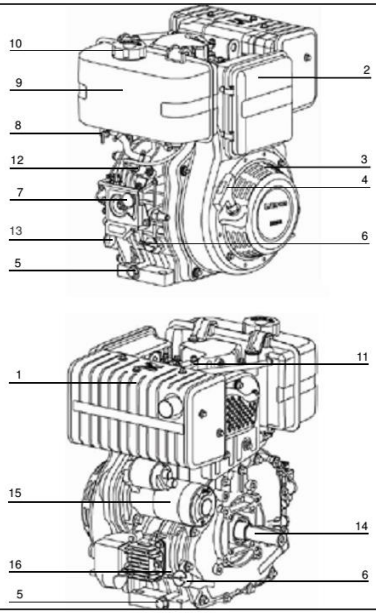
10
9
8
12
7
13
5
2
3
4
6
1
11
15
14
16
6
5

3

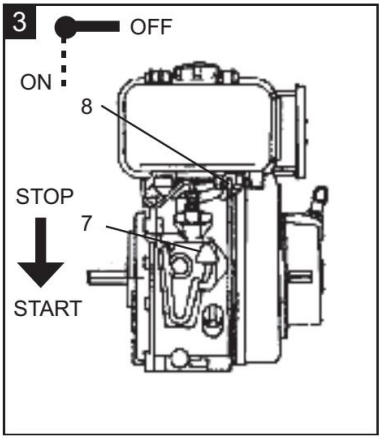
OFF
ON
8
STOP
7
START

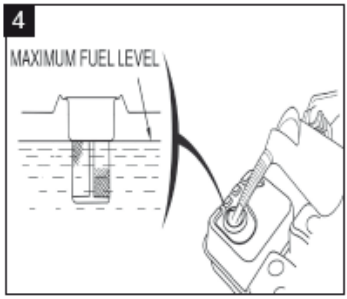
4
MAXIMUM FUEL LEVEL

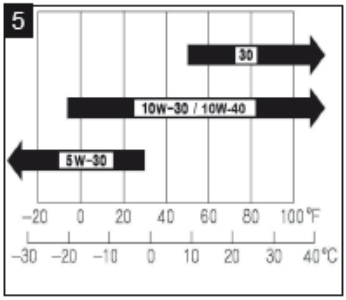
5
30
10W-30 / 10W-40
5W-30
-20 0 20 40 60 80 100°F
-30 -20 -10 0 10 20 30 40°C

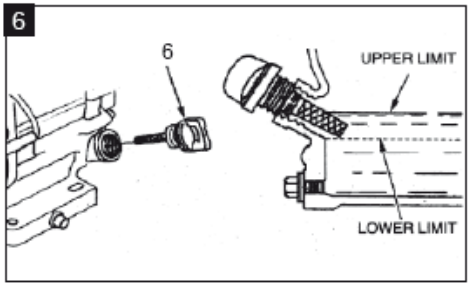
6
6
UPPER LIMIT
LOWER LIMIT

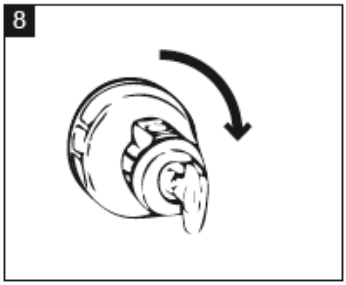
8

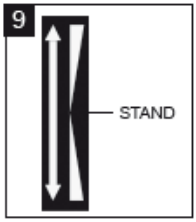
9
STAND

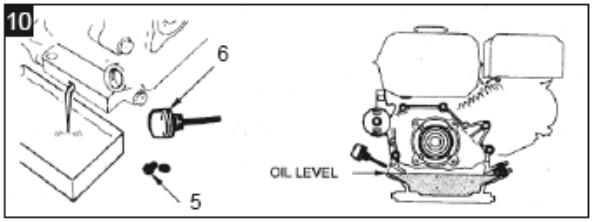
10
6
5
OIL LEVEL

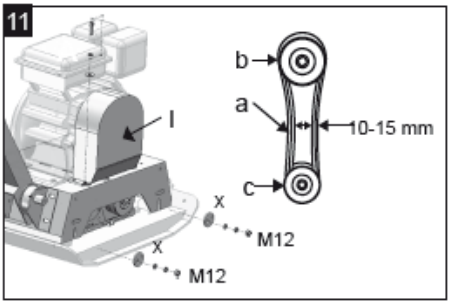
11
I
b
a
10-15 mm
c
x
M12
x
M12

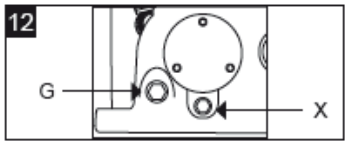
12
G
X

13
⊖
⊕

In het geval van een defecte accu trekstarter gebruiken! (zie onderstaand startschema).

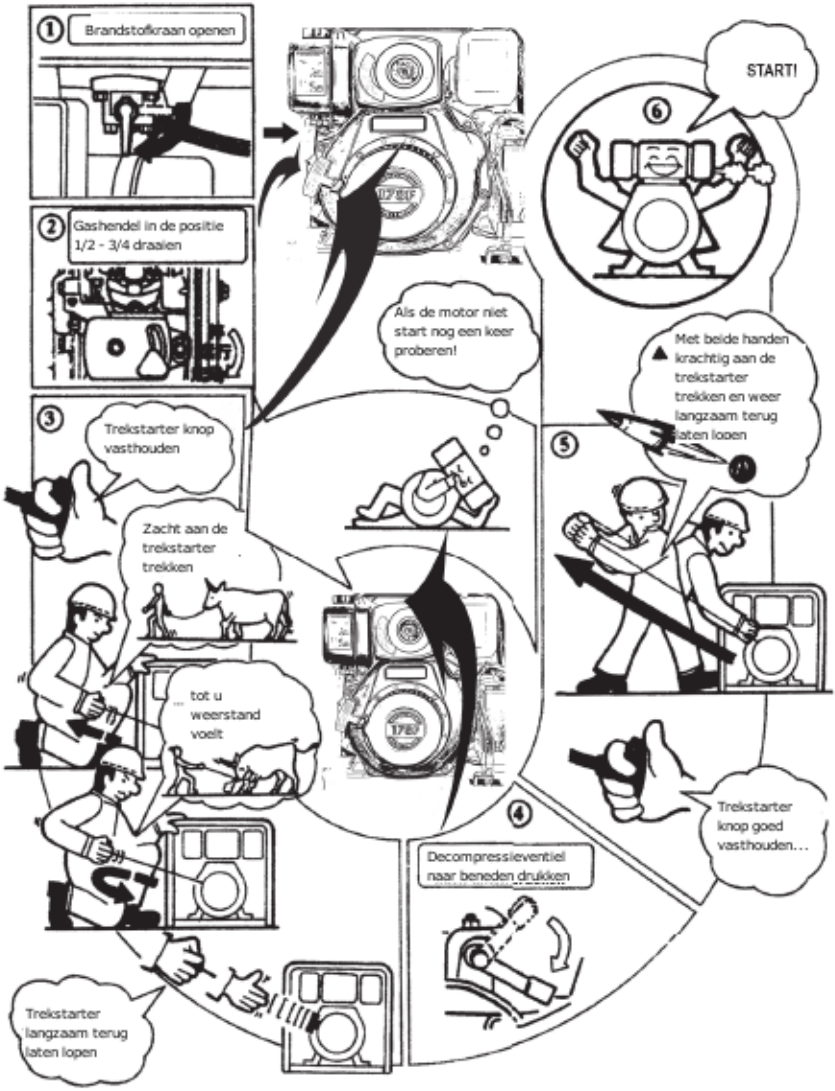

INHOUDSOPGAVE

1. Inleiding
2. Doelgericht gebruik
3. Veiligheidsvoorschriften
3.1 Algemene veiligheidsvoorschriften
3.2 Operationele zekerheid
3.3 Veiligheid bij gebruik van verbrandingsmotoren
3.4 Service -Veiligheid
3.5 Gebruikte aanwijzing- en waarschuwingssymbolen
4. Bedieningelementen
5. Machine transport
5.1 Het mechanisch optillen
5.2 Het transport van de machine met onderstel (accessoires)
5.3 Opslag
6. Ingebruikname
6.1 Diesel brandstof
6.2. Motor
6.3 Voor ingebruikname
6.4 Motor handmatig starten
6.5 Motor elektronisch starten
6.6 Motor afstellen
7. Onderhoud
7.1 Voorwaarts en achterwaarts lopen.
7.2 Aanbevelingen voor het verdichten/trillen
7.3 Verdichten zonder zijplaten
8. Onderhoud
8.1 Onderhoudsplan
8.2 Motorolie
8.3 Luchtfilter
8.4 Aandrijfriem
8.5 Smering van het trilmechanisme
8.6 De accu
8.7 Vervangen of reinigen oliefilter
8.8. Schoonmaken van het brandstof filter
8.9 Reinigen van de trilplaat
9. Probleemoplossingen
10. Aanwijzingen m.b.t. het milieu
11. Technische gegevens
12. Garantie en klantenservice
13. EG- Konformiteitsverklaring
14. Onderdelen van de machine

1. INLEIDING

Deze gebruiksaanwijzing bevat informatie en werkwijzen voor een veilig gebruik en onderhoud van dit model. Voor uw eigen veiligheid en het beschermen tegen verwondingen moet U de in deze gebruiksaanwijzing toegelichte veiligheidsmaatregelen zorgvuldig lezen, zich er mee vertrouwd maken en ze te allen tijde in acht nemen.

2. DOELGERICHT GEBRUIK

De trilplaat is geschikt voor het verdichten van losse en korrelige bodems, grind, composiet steen, evenals in smalle ruimtes bij gebouwen, opstaande randen en fundamenten. Door de traploos instelbare snelheid in combinatie met het voorwaarts en achterwaarts lopen is de trilplaat ook geschikt voor smalle ruimten. Het apparaat is niet geschikt voor bodems met een hoog kleigehalte.

3. VEILIGHEIDSVOORSCHRIFTEN

Bij het gebruik van de trilplaat zijn ter bescherming tegen brand of verwondinggevaar of schade in het algemeen de volgende fundamentele veiligheidsmaatregelen van groot belang.

Lees al deze instructies voordat u dit apparaat gebruikt, en bewaar de veiligheidsvoorschriften nauwkeurig. De instructies voor uw persoonlijke veiligheid worden geaccentueerd door een waarschuwingssymbool, aanwijzingen met evt. alleen materiële schade hebben geen waarschuwingssymbool.

GEVAAR

Het niet in acht nemen van deze instructie is levensgevaarlijk c.q. levensbedreigend of kan voor levensgevaarlijke verwondingen zorgen.

WAARSCHUWING

Het niet in acht nemen van deze instructie is levensgevaarlijk c.q. levensbedreigend of kan voor levensgevaarlijke verwondingen zorgen.

PAS OP!

Het niet in acht nemen van deze instructie kan leiden tot middelzware of lichte verwondingen.

AANWIJZING

Het niet in acht nemen van deze aanwijzing kan leiden tot beschadiging van de motor of andere eigendommen.

Bovendien bevat de gebruiksaanwijzing andere belangrijke tekstplaatsen, die door het woord PAS OP! gekenmerkt zijn.

3.1 Algemene veiligheidsvoorschriften

1. Houd uw werkomgeving schoon en opgeruimd.

- Een niet opgeruimde werkomgeving kan ongelukken tot gevolg hebben.

2. Houdt rekening met omgevingsfactoren.

- Gebruik de machine nooit in afgesloten of slecht geventileerde ruimte. Als de motor draait worden giftige gassen geproduceerd. Deze gassen kunnen onzichtbaar en reuloos zijn.
- Gebruik de machine niet in de regen en laat hem ook niet in de regen buiten staan.
- Gebruik de machine niet in een vochtige of natte omgeving.
- Zorg ervoor dat op ongelijk terrein u zelf een goed en stevig kunt staan.
- Let goed op niet versperde c.q. met lint afgezette geulen, greppels en andere afgravingen.
- Zorg voor een goede verlichting van de werkplek.
- Gebruik de machine niet in een ontvlambare omgeving waardoor brand en explosiegevaar kan ontstaan.
- Bij droogte, een brandblusser in uw nabijheid opstellen (Brandgevaar)

3. Houdt andere personen op afstand.

- Laat andere personen, vooral kinderen en jongeren niet aan de machine komen. Houdt ze dus uit de buurt van uw werkomgeving.

4. Berg niet gebruikte machines en gereedschappen veilig op.

- Niet gebruikte machine s en gereedschappen moeten droog en op een hogere of afgesloten plaats, buiten het bereik van kinderen worden opgeslagen.

5. Overbelast de machine niet.

- Uw werkresultaat is beter als u binnen de aangegeven grenzen blijft.

6. Gebruik het juiste gereedschap.

- Gebruik geen lichte machines voor zware werkzaamheden.
- Gebruik de machine uitsluitend waarvoor hij gemaakt is.
- Zorg ervoor dat de machine altijd schoon is.

7. Draag altijd geschikte werkkleding

- Draag geen wijde of loshangende kleiding of sieraden, u kunt door de draaiende delen van de machine worden vastgegrepen.
- Draag originele werkhandschoenen, handschoenen van leer bieden een goede bescherming.
- Draag altijd veiligheidsschoenen met stalen neuzen.
- Draag altijd stevige werkkleding bij alle werkzaamheden.
- Als u lang haar heeft gebruik dan een haarnet of veiligheidshelm (veiligheidshelm is altijd aanbevolen)

8. ALTIJD persoonlijke beschermingsmiddelen dragen (PBM).

- Draag altijd hoofd, oog, hand, voet en gehoorbescherming.
- Gebruik bij werkzaamheden die stof veroorzaken altijd mond en neus-beschermingsmiddelen ter vermindering van de risico's bij het inademen van stofdeeltjes.

9. Voorkom extreme lichaamsinspanningen

- Zorg dat u goed stevig kunt staan en altijd uw evenwicht kunt behouden.

10. Laat geen machinegereedschappen zitten

- Controleer voor dat de machine start, dat steeksleutels en instelgereedschap zijn verwijderd van de machine.

11. Wees attent (let altijd goed op!)

- Let erop wat U doet. Ga met verstand te werk. Gebruik geen gemotoriseerde machines wanneer u niet geconcentreerd bent.
- Nooit onder invloed van alcohol, drugs, medicijnen of andere middelen werken, die het gezichtsvermogen, de handigheid en het inschattingsvermogen beïnvloeden kunnen.

12. Het bijvullen van de diesel tank.

- Voor het bijvullen altijd eerst de motor uitzetten.
- De tankdop voorzichtig openen, zodat de ontstane overdruk rustig kan ontsnappen.
- Bij het werken met een trilplaat ontstaan hoge temperaturen van het motorhuis. Laat de machine dus voor het bijvullen van de brandstof afkoelen. De brandstof zou kunnen vlamvatten en leiden tot ernstige brandwonden.
- Let er goed op dat de tank niet te vol wordt afgevuld. Mocht u toch brandstof morsen, dan deze direct verwijderen en de machine goed schoonmaken.
- De tankdop goed op de tank vastzetten om te voorkomen dat deze door de vibratie ontstaan bij het werken zou kunnen lostrillen.

13. Regelmatig rust pauzes nemen.

VOORZICHTIG!

- Een lange tijd aan een stuk werken met deze machine kan doorbloeding storingen geven aan de vingers, handen of polsen met als oorzaak de vibraties die ontstaan tijdens het gebruik van deze machine. Symptomen zoals het “inslapen van lichaamsdelen“, prikkelingen, pijn, steken, verandering van de kleur van de huid kunnen optreden. Worden deze symptomen vastgesteld, neem contact op met uw huisarts
- Geschikte handschoenen en regelmatige pauzes kunnen de gebruikstijd verlengen. Echter persoonlijke aanleg voor slechte doorbloeding en/of grote “grijpkracht“ bij het werken de gebruikstijd beperken.

14. Controleer de machine (motor)

- Voor het gebruik van de machine moet u de beschermkappen en hulpstukken of al licht beschadigde onderdelen zorgvuldig nazien of ze nog geschikt zijn voor de functie die ze moeten uitvoeren.
- Controleer of de beweegbare onderdelen zonder gebreken kunnen functioneren en niet klemmen of dat onderdelen niet beschadigd zijn. Alle onderdelen moeten correct gemonteerd zijn en alle functies kunnen uitvoeren om de machine zonder probleemloos te kunnen laten functioneren.
- Beschadigde beschermkappen/hulpstukken moeten door een Lumag erkende reparatiedienst worden gerepareerd of vervangen worden, zover er niets anders over in de gebruiksaanwijzing wordt aangegeven.
- Defecte schakelaars moeten bij een door Lumag erkende reparatiedienst worden vervangen.
- Gebruik de machine niet als de schakelaar er niet voor zorgt dat de machine aan en uit gezet kan worden.

15. WAARSCHUWING.

- Het gebruik van andere aanbouwdelen evenals accessoires, die niet nadrukkelijk aanbevolen worden kunnen tot verwondinggevaar leiden.

16. GEBRUIK ALLEEN ONDERDELEN DIE ZIJN TOEGSTAAN.

- Deze machine voldoet aan de relevante veiligheidsvoorschriften. Reparaties mogen alleen door de Lumag reparatiedienst of door Lumag aangewezen reparatie diensten worden uitgevoerd. Er mogen alleen originele onderdelen worden gebruikt, bij gebruik van niet originele onderdelen kunnen gevaarlijke situaties voor gebruiker ontstaan.

3.2 Operationele zekerheid

WAARSCHUWING

Kinderen en jongeren onder de 18 jaar mogen de machine niet bedienen. Jongeren vanaf 16 jaar mogen in het kader van een opleiding en onder toezicht van deskundigen c. q coach of mentor de machine wel gebruiken. Leest U de gebruiksaanwijzing en motorhandboek zorgvuldig door en maak u vertrouwd met alle bedieningsonderdelen van de machine. Een verkeerde bediening of het gebruik door onervaren personen kan gevaar opleveren.

- **NOOIT de machine gebruiken voor werkzaamheden waarvoor hij niet gemaakt is.**
- **NOOIT** de motor of de uitlaat bij een lopende motor of kort na het uitzetten aanraken. Deze onderdelen worden zeer heet en kunnen brandwonden veroorzaken.
- **ALTIJD** originele accessoires/onderdelen gebruiken. Het gebruik van andere hulpmiddelen of accessoires en onderdelen kunnen tot onherstelbare schade van de machine leiden maar ook voor u een gevaar opleveren.
- **NOOIT** de machine zonder de beschermkap voor de aandrijfriem gebruiken. Vrij toegankelijke aandrijfriemen kunnen een groot gevaar voor de gebruiker en omstanders opleveren.
- **NOOIT** de machine zonder toezicht laten draaien.
- **ALTIJD** vaststellen oppervlakten die u gaat trillen/verdichten geen stroom, gas, water of communicatie leidingen bevatten.
- **ALTIJD** vaststellen dat de zijwanden van greppels, geulen of andere uitgegraven oppervlakten stevig zijn en niet door de vibraties tijdens de trilwerkzaamheden kunnen instorten. U zou namelijk naar beneden of om kunnen vallen.
- **ALTIJD** de werkomgeving afzetten om zodoende collega's en onbevoegde personen op afstand te houden.
- **ALTIJD** regelmatig pauzes inlasten. Een lange tijd aan een stuk werken met deze machine kan doorbloeding storingen geven aan de vingers, handen of polsen met als oorzaak de vibraties die ontstaan tijdens het gebruik van deze machine.
- **ALTIJD** vaststellen dat de gebruiker van de machine bekend is met alle veiligheidsvoorschriften, gebruiksaanwijzingen, en regels ter voorkoming van verwondingen of gezondheid schade
- **ALTIJD** persoonlijke beschermingsmiddelen dragen (PBM).
  - Gehoorbescherming dragen om de risico's van doofheid te beperken.
  - Mond en neus- beschermingsmiddelen ter vermindering van de risico's bij het inademen van stofdeeltjes.
  - Ogen en gezichtsbescherming om de risico's van o.a. oogletsel te beperken.
  - Altijd professionele (leren) handschoenen dragen bij het gebruik van de machine.
  - Veiligheidsschoenen c.q. veiligheidslaarzen voorzien van een zool voor uitstekende grip een stalenneus en beenbescherming beschermen U tegen verwondingen en zorgen ervoor dat u stabiel kunt staan/werken.
  - Werkkleding van stevig materiaal welke ook nog eens brandvertragende eigenschappen heeft.
- **ALTIJD** bij het bedienen van de machine gehoorbescherming dragen.

WAARSCHUWING: Lawaai kan slecht voor u gezondheid zijn. Wanneer het toegestane geluidsniveau van 85 dB(A) wordt overschreden, moet gehoorbescherming worden gedragen.

- **ALTIJD de motor uitschakelen als deze niet gebruikt wordt.**

- **ALTIJD** de brandstofkraan sluiten als u de machine niet gebruikt.
- **NOOIT** de choke gebruiken om de motor te stoppen.
- **ALTIJD** de trilplaat zo gebruiken, dat u niet verwond kunt raken tussen het apparaat en vaste omgeving (muren, wanden, schuttingen etc.)
- **ALTIJD** de machine netjes opbergen als hij niet gebruikt wordt. Kies voor een veilige opbergplaats zodat de machine niet door onbevoegden in werking kan worden gesteld. Plaats de machine niet buiten of in vochtige ruimte.
- **ALTIJD** voor het in gebruik nemen alle beschermhulpstukken en beschermonderdelen goed controleren zodat ze optimaal kunnen functioneren.
- Controleer of beweegbare onderdelen probleemloos functioneren en niet klemmen en niet beschadigd zijn. Deze onderdelen moeten aan alle voorwaarden voldoen om een veilig en probleemloos gebruik van de machine te garanderen.
- Beschadigde beschermkappen/hulpstukken moeten door een Lumag erkende reparatiedienst worden gerepareerd of vervangen worden, zover er niets anders over in de gebruiksaanwijzing wordt aangegeven.
- **ALTIJD** voor in gebruik name de gebruiksaanwijzing lezen. Aanwijzingen m.b.t. gevaar, waarschuwingen en veiligheidsmaatregelen moet u altijd in acht nemen om het risico van persoonlijke schade of schade in het algemeen of foutieve servicewerkzaamheden te minimaliseren.

3.3 Veiligheid bij gebruik van verbrandingsmotoren

GEVAAR
Verbrandingsmotoren veroorzaken tijdens het gebruik en bij het tanken een gevaarlijke situatie. Let U goed op de waarschuwingen en daarmee samenhangend de veiligheidsvoorschriften in deze gebruiksaanwijzing. Als u deze waarschuwingen en veiligheidvoorschriften niet in acht neemt kan dit zware verwondingen en zelfs dodelijke ongelukken leiden.

- Laat deze motormachine **NIET** binnen in een garage of afgesloten ruimte draaien. De afvoergassen van de motor bevatten het giftige koolmonoxide. Het zich begeven in een ruimte met koolmonoxide kan tot bewusteloosheid leiden en zelfs dodelijk zijn.
- Gebruik de machine **NIET** in de nabijheid van een open vlam/vuur.
- Rookt u a.u.b. **NIET** in de nabijheid van de trilplaat.
- Controleer **ALTIJD** benzineleidingen, tankafdichting, en de benzinetank op lekkage of scheuren. De machine mag met dergelijke mankementen niet in gebruik worden genomen.
- Tank de machine **NIET** bij, terwijl de motor nog heet is of nog loopt.
- Vul de brandstof tank **ALTIJD** bij in een goed geventileerde ruimte.
- Vul de tank **NIET** bij in de buurt van een open vlam/vuur.
- Rook **NIET** tijdens het tanken.
- Knoei **GEEN** brandstof tijdens het bijvullen.
- Let erop, dat U na het tanken **ALTIJD** de tankdop terugplaatst en goed vastdraait
- Brandstof in geschikte opslag tank bewaren en verwijdert houden van warmte en ontsteking bronnen.

3.4 Serviceveiligheid

WAARSCHUWING
Ondeskundig onderhoud of het niet signaleren van een probleem c.q. het niet oplossen van een probleem kan tijdens het trillen voor gevaarlijke situaties zorgen. Gebruikt u alleen een regelmatig en juist onderhouden machine. Alleen zo kunt u ervan uitgaan dat u uw machine veilig, deskundig en storingsvrij kunt gebruiken. En dat voor langere tijd.

- De machine **NIET** in draaiende situatie schoonmaken, onderhouden, afstellen of repareren. Beweegbare onderdelen kunnen zware verwondingen veroorzaken.
- Voor onderhoud en reparatie werkzaamheden **ALTIJD** de accu verwijderen. Het plotseling starten van de machine wordt hiermee voorkomen.
- De machine NIET zonder luchtfilters laten draaien.
- **GEEN** benzine of andere ontvlambare oplosmiddelen voor het reinigen van de machine gebruiken. Benzine- en oplosmiddel dampen kunnen explosies veroorzaken.
- In de nabijheid van de uitlaat **GEEN** papier, karton of gelijkwaardig materiaal neerleggen. Door de heet geworden uitlaat kan een brandhaard ontstaan.
- Beschadigde of te vervangen machine onderdelen **ALTIJD** door originele onderdelen vervangen.
- De stickers op de machine waarschuwen voor gevaren. De machine **ALTIJD** schoon houden en beschadigde waarschuwingsstickers vervangen.

Houdt daarnaast rekening met de geldende voorschriften en richtlijnen van uw eigen land.

3.5 Gebruikte aanwijzing- en waarschuwingssymbolen

AANWIJZING
De machine wordt geleverd zonder motorolie! Voor het in gebruik nemen van deze machine eerst de machine van motorolie voorzien. Als u geen motorolie bijvult kan dit tot schade aan de motor leiden die niet meer te herstellen is.

LET OP GEVAAR!
De uitlaatgassen van deze motor bevatten koolmonoxide. Niet in een afgesloten ruimte gebruiken.
Voor het in gebruik nemen de gebruiksaanwijzing doorlezen.
Roken is verboden! De motor van hittebronnen, vonken en vlammen verwijderd houden.
Brandstof is uiterst brandbaar en explosief. Voor het tanken, de motor uitzetten en afkoelen laten.

WAARSCHUWING

Voor ingebruikname de gebruiksaanwijzing lezen anders verhoogt zich het verwondinggevaar voor de gebruiker en andere personen.

Bij het gebruik van deze machine altijd gehoor- en oogbescherming dragen en veiligheidsschoenen.

Als u wordt gegrepen door een draaiende riem kan dit tot ernstige verwonding aan de handen leiden. Altijd de beschermkap over de aandrijfriem plaatsen.

Hete bovenkant! Het aanraken kan tot brandwonden lijden. Onderhoud, reparatie en schoonmaakwerkzaamheden altijd bij een afgekoelde motor uitvoeren.

LET OP!

*** Hefpunt/ Verbindingspunt**

Gasregelings hendel

Schildpad betekent langzaam of stationair lopen

Konijn betekent vol gas of snel lopen

Hendel voor voorwaarts en achterwaarts lopen

Terugloop

Stand

Vooruit lopen

TYPE PLAATJE
Voorzien van modelnummer, bouwjaar en serienummer. Bij bestellingen van onderdelen c.q. service informatie altijd deze informatie doorgeven.

Aanwijzing
Bij de aflevering is de trilplaat niet voorzien van motorolie.

4. BEDIENINGSELEMENTEN

TRILPLAAT (afbeelding 1)

A) Duwboom
B) Elektronisch starten (sleutel)
C) Hendel (Voor- en achterwaarts schakelen)
D) Accu (t.b.v. starten)
E) Aandrijfmotor.
F) Console
G) Olie navulopening voor trilmechanisme
H) Bodemplaat
I) Aandrijfriem/beschermkap
J) Beschermingsframe
K) Ophanging
L) Dissel
M) Gasregeling hendel

Dieselmotor (afbeelding 2+3)

1 Uitlaat
2 Luchtfilter
3 Centrifugaal koppeling
4 Terugloopstarter
5 Olie afvoerbout
6 Oliënvulopening/ pijlstok
7 Gashendel
8 Brandstofkraan
9 Brandstoftank
10 Tankdop
12. Brandstofpomp
13. Oliefilter
14. As
15. E-start
16. Contact sleutel

5. MACHINE TRANSPORT

WAARSCHUWING
Voor het transport c.q. het opbergen (binnen), de motor van de machine laten afkoelen, om brandgevaar te vermijden Wees er zeker van dat personen door het wegglijden of omvallen van de machine of door het weg geslingerd worden van machine onderdelen geen gevaar lopen.

- Bij transport altijd de motor uitschakelen en de motor laten afkoelen.
- Brandstofkraan sluiten (8), d.w.z. op de stand „OFF“ zetten en de machine loodrecht verplaatsen, om brandstof c.q. olielekkage te voorkomen.
- Bij een transport over een langere afstand moet de brandstoftank (9)volledig worden leeg gemaakt.
- Dissel (L) rechtop zetten en vastzetten.
- Voor het transport van de trilplaat alleen geschikte hefwerktuigen gebruiken die een minimale draaglast hebben van 220kg (RPi31DE) en 350KG (RPi38DE).
- De machine bij transport (in een wagen) beschermen tegen wegrollen, wegglijden en omvallen en altijd goed vastzetten met spanbanden of touw.

AANWIJZING
Voor het verplaatsen of transporteren van trilplaten bijv. met een heftruck geschikte hefmiddelen (kabel, haken) gebruiken en vastzetten op de aangewezen plaats. Zorg ervoor dat de heftruck/ hefmiddelen genoeg hefvermogen hebben en stabiel kunnen staan.

5.1 Mechanisch heffen

Met hefinrichting:

- Geschikte hefhaken aan de ophanging (k) bevestigen en voorzichtig beginnen met het heffen om verwondingen te voorkomen.

AANWIJZING
Wees er voor het heffen zeker van dat het hefapparaat geschikt is (zie technische gegevens) om de machine te kunnen dragen/opheffen.

5.2. Het transport van de machine over de grond met het onderstel (accessoires)

- Het onderstel verlicht het transport van de trilplaat. Door het kantelen/ drukken van de machine aan duwboom – en met behulp van een 2^{e} persoon- kan het onderstel aan de bodemplaat worden vastgehaakt.
  LET OP: Gebruik het onderstel alleen op vaste en vlakke ondergrond en voor korte afstanden.

5.3 Opslag

Opslag van de trilplaat voor een maand of langer:
Vuil en stenen van de bodemplaat (H) verwijderen.
Luchtfilter (2) schoonmaken of bij sterke vervuiling of beschadiging c.q. beschadiging vervangen.
Cilinder vinnen schoonmaken
Motorolie vervangen.
Trilplaat en motor ter bescherming van stof afdekken en op een droge en schone plaats opslaan.

6. INGEBRUIKNAME

LET OP
Lees zorgvuldig de veiligheidsvoorschriften (zie „veiligheidsvoorschriften”).

Snelstart overzicht:

- Machine uit de verpakking halen en op een vlakke ondergrond plaatsen.
- Indien gewenst de beide zij verbreding hulpstukken doormiddel van de bijgeleverde bouten monteren.
- De (-) kabel aan de linker inbusbout van de aandrijfriem afdekkap aansluiten = de massa (eerst kunststof bescherming verwijderen).
- Nu eerst de (+) pool en dan de (-) pool aan de accu vastklemmen.
- Motorolie bijvullen (wij adviseren MATOM 10W-40, uiteraard zijn andere 10W-40 olie soorten ook geschikt) tot de maximale stand op de olie peilstok.
- Brandstof (DIESEL) bijvullen.
- Brandstofkraan open zetten.
- Machine doormiddel van de bijgevoegde (start) sleutel starten.

6.1 AANBEVOLEN BRANDSTOF

Voor deze motor is alleen Diesel (geen BIO diesel gebruiken) geschikt. Gebruik alleen verse, schone brandstof. Water of vuil in de diesel beschadigt het brandstofsysteem.
Er bestaat zomer en winterdiesel. De brandstof leverancier past dit zelf aan! Gebruik zomerdiesel nooit in de winter en omgekeerd. Er kan vlokvorming ontstaan.

(Afbeelding 4)
Tank inhoud: 3,5 Liter (RPi31DE) en 4,5 liter (RPI38DE)

Tank alleen in een goed ventileerde ruimte en met een niet draaiende motor. Als de motor nog warm is moet u deze voor het tanken eerst laten afkoelen. Tank nooit in een gebouw waar de benzinedampen vlammen of vuurvonken kunnen bereiken.

WAARSCHUWING
Diesel is brandbaar en explosief. Er kunnen door het gebruik van brandstoffen verbrandingen, brandwonden of andere verwondingen ontstaan.
Motor uitschakelen en verwijdert houden van vlammen, vonken of hittebronnen.
Alleen in de buitenlucht tanken.
Gemorste diesel direct verwijderen.

6.2. Motor

De motor kan worden gestart door de trekstarter of elektronisch. Ter verlichting van het starten beschikt de aandrijfmotor over een automatische decompressie. Deze zorgt ervoor dat de kompressie bij het starten zeer gering is, zich naar enige omwentelingen verhoogt, en dan pas de volle kompressie ingeschakeld. De motorsnelheid wordt door een automatisch gestuurde gashendel (M) bediend. Deze bevindt zich aan de duwboom.
Let op!
De motor is met een oliewaarschuwingssysteem uitgerust. Er zal een rood lichtje gaan branden als er te weinig olie in het motorblok zit. Direct de motor uitschakelen en oliepijl controleren, oliefilter controleren, olie op zich controleren (bij vervuiling wisselen)

6.3 VOOR INGEBRUIKNAME

AANWIJZING
De eerste ingebruikname moet de Motorolie worden bijgevuld! Indien u geen of te weinig olie gebruikt kan dit tot onherstelbare schade van de motor leiden. In dit geval zijn zowel de verkoper als de fabrikant niet aansprakelijk voor garantie claims.

(Afbeelding 5 + 6)
• In de handel verkrijgbare motorolie gebruiken met de specificaties15W-40 of 10W-40.
• Olieschroefdop (6) uit de motor verwijderen.
• Motorolie bijvullen tot het zichtbaar in de olie inlaat staat (= onderkant van de olie-inlaat/ ingang) Benodigde hoeveelheid ongeveer en 1,1 liter (RPi31De) en 1,6 liter RPi38DE. Niet over vullen.

Controleert u voor het starten van de motor en naar 4 uur gebruik:
• de motorolie stand (indien nodig bijvullen)
• de brandstofhoeveelheid stand – de tank moet minstens halfvol zijn
• de toestand van het luchtfilter- indien nodig reinigen c.q. verwisselen
• de toestand van de brandstofleidingen
• de van buitenaf zichtbare schroef/bout verbindingen. Vooral de afdekking van de aandrijfriem, de bouten ter bevestiging van de motor en het trilmechanisme. Kijk of alles goed vast zit!
• De aandrijfriem spanning- normaal moet u de aandrijfriem 10-15mm kunnen indrukken als u met uw duim in het midden van de aandrijfriem drukt. Als de aandrijfriem niet strak genoeg is gespannen, kan de trilcapaciteit niet voldoende zijn of de vibraties oncontroleerbaar en daarmee schade aan de machine aanbrengen.
• De oliestand van het trilmechanisme. Eventueel bijvullen max. 0,6 LITER. De eerste controle zeker na 4 uur uitvoeren.

Let op.
De trilplaat moet tijdens de controle vlak staan. Bij het vaststellen van gebreken mag de machine niet gebruikt worden tot de gebreken verholpen zijn.

6.4 Motor handmatig starten (Afbeelding 7) Alleen als accu start niet werkt!!

1. Brandstofkraan(8) openen door de **hendel voor het openen** naar beneden te schuiven (verticaal).
2. Gasregeling hendel (7 of M) op de positie ½ of ¾ draaien.
3. Rustig aan de Trekstarter (4) trekken, tot er weerstand voelbaar is en dan langzaam weer laten oprollen.

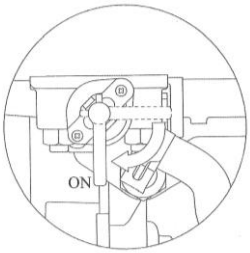

AANWIJZING:
De trekstarter niet na het aantrekken loslaten, maar voorzichtig met de hand terug begeleiden om beschadiging van de trekstarter te voorkomen.

4. De trekstarter krachtig, maar met beleid aantrekken. De motor start.

LET OP!
Bij herhaalde startpogingen wachten tot de motor tot stilstand is gekomen.

WAARSCHUWING:
Als het motortoerental oploopt begint de trilplaat te trillen.

6. Motor naar een hoger toerental brengen.
7. De hendel voor voor- en achteruit (C) naar in gewenste richting drukken.

LET OP! SCHAKEL NIET OP DE VOLGAS STAND. DUS EERST GAS TERUG NEMEN EN DAN SCHAKEL NAAR DE VOOR- OF ACHTERUIT STAND.

PAS OP!
De voor- en achteruit snelheid is traploos regelbaar (variabel)

6.5. Elektrostart (afbeelding 8)

1. Brandstofkraan(8) openen door de hendel **voor het openen en sluiten** naar rechts te schuiven (loodrecht).
2. Gasregeling hendel (7 of M) op de positie ½ of ¾ draaien.
3. (afbeelding 8.) Sleutel in het contact steken en rechts in de gebruikspositie draaien. Net zo lang vasthouden in deze positie totdat de motor loopt!

LET OP!
Bij herhaalde startpogingen wachten tot de motor tot stilstand is gekomen.

WAARSCHUWING:
Als het motortoerental oploopt begint de trilplaat te trillen.

5. Als de motor loopt, de startsleutel loslaten
6. Bij eventuele onregelmatigheden de motor direct uitschakelen, de storing lokaliseren en oplossen.
7. Voor elke herhaalde startpoging de sleutel eerst naar links terugdraaien. Start max. 10 sec. Als de machine dan niet start 15 seconden wachten en opnieuw starten.

8. Motor naar een hoger toerental brengen.
8. De hendel voor voor- en achteruit (C) naar voren drukken.

LET OP! SCHAKEL NIET OP DE VOLGAS STAND. DUS EERST GAS TERUG NEMEN EN DAN SCHAKEL NAAR DE VOOR- OF ACHTERUIT STAND.

PAS OP!
De voor- en achteruit snelheid is traploos regelbaar (variabel)

LETOP! Als u na het elektro starten de trilplaat maar gedurende korte tijd gebruikt heeft de dynamo geen mogelijkheid de accu goed op te laden. Dus na een aantal keren laden en het daarna korte tijd gebruiken kan betekenen dat de accu leeg raakt. U moet dan de accu met een externe acculader laden.

6.6 Motor uitschakelen (Afbeelding 8)

Waarschuwing:

Bij het onderbreken van de werkzaamheden bijv. na het beëindigen van de trilwerkzaamheden de startsleutel voor onbevoegden verwijderen.

- Gashendel (M) in de stationaire stand duwen, d.w.z. de hendel tot de aanslag terugduwen.
- Na stilstand van de motor de sleutel naar links draaien en uit het contact halen..
- Aansluitend de brandstofkraan (8) sluiten door de hendel voor het openen en sluiten volledig naar rechts te stellen.

7. Gebruik

De trilplaat is voorzien van een centrifugaal koppeling, zodat het aandrijfmechanisme bij een stationair toerental niet wordt aangedreven. Met het oplopen van het toerental grijpt de koppeling zich vast en begint aandrijfmechanisme mee te draaien. Voor het optimaal functioneren, moet de motor op het hoogste toerental worden gezet.

7.1. Vooruit en achteruit (afbeelding 9)
Laat de motor op ¾ van het max. toerental draaien en zet de voor en achteruit hendel (C) op de middenstand (afbeelding 9). Met de gasregeling hendel (M) kunt u uw werksnelheid variabel regelen.
Met de voor- en achteruit hendel (C) bepaald u de looprichting. Afhankelijk in welke stelling u de deze hendel zet, trilt de trilplaat bij het vooruitlopen, bij stilstand of bij het achteruitlopen. Houdt beide handen aan de duwboom (A). Stuur de machine door de duwboom naar links of rechts te bewegen. Bij hoogteverschillen moet u de trilplaat lichtjes voorwaarts duwen. Bij afdalingen de trilplaat enigszins tegenhouden om de snelheid te doen afnemen.

Bij het achterwaarts laten lopen van de trilplaat moet de gebruiker zich aan de zijkant van de trilplaat bevinden om zo verwondingen te voorkomen bij eventuele hindernissen. Uw werkomgeving altijd vrij maken van hindernissen die tot struikelingen kunnen leiden. Bij ongelijke oppervlakten en het aantrillen van groot, grof materiaal is extra voorzichtigheid geboden. Zorg ervoor dat u stevig staat.

De machine zo gebruiken dat verwondingen aan de handen door massieve voorwerpen wordt vermeden.

LET OP
Bij hoogteverschillen onderaan de stijging beginnen. Een stijging die men probleemloos bergopwaarts aankan, is bergafwaarts ook zonder gevaar uit te voeren. De gebruiker mag nooit met zijn gezicht bergafwaarts staan

AANWIJZING
Een maximaal stijging percentage van 20° mag nooit overschreden worden. Een overschrijding van dit percentage kan tot een uitval van de motor leiden door gebrek aan smering en uiteindelijk tot grote schade aan de motor.

7.2 Aanbevelingen voor verdichting werkzaamheden.

Vochtigheid of een extreem onvaste bodem zorgen voor een geringe hechting van de trilplaat. Daardoor verhoogt de kans op ongelukken.

- Om een optimale verdichting te bewerkstelligen zijn afhankelijk van de bodemomstandigheden zoals vochtigheid, korreligheid etc. 3 – 4 herhalingsbewegingen aan te raden. (dus 3 tot 4 keer over het zelfde oppervlakte bewegen)
- Een bodem met teveel vochtigheid (drassig) kan toch een goede verdichting ondergaan. Laat in dit geval de bodem eerst goed opdrogen.
- Een zeer droge bodem zorgt voor hevige stofontwikkeling bij hert werken met een trilplaat. Door de bodem eerst nat te maken wordt de verdichting verbeterd en hoeft u minder onderhoud te plegen aan het luchtfilter.

AANWIJZING

De trilplaat niet op een beton ondergrond of andere harde ondergrond gebruiken. In dergelijke situaties begint de trilplaat namelijk te springen in plaats van te trillen, wat uiteraard schade veroorzaakt aan de plaat en de motor.

LET OP! VOOR GEBRUIK VAN DE TRILPLAAT IN HET ZAND DE RUBBERMAT VERWIJDEREN. DE TRILPLAAT KAN ZICH DAN NIET VOORUIT BEWEGEN.
OOK OP

7.3. Verdichten zonder verbredinghulpstukken.

Als u de trilplaat zonder verbredinghulpstukken gebruikt, is het belangrijk dat u toch de bouten in de daarvoor bestemde gaten vastdraait om beschadiging van de binnendraad te voorkomen.

8. ONDERHOUD

WAARSCHUWING

Onderhoudswerkzaamheden alleen bij uitgeschakelde motor uitvoeren
Voor het verwijderen van de oude olie, filters, reinigingsmiddelen zijn de wettelijke voorschriften in acht te nemen.
De startsleutel beschermen voor gebruik van onbevoegden.
(-) pool van de accu verwijderen (losmaken)
Na het beëindigen van de onderhoudswerkzaamheden controleren of alle gereedschappen van de motor zijn verwijderd en de beschermingshulpstukken weer zijn aangebracht.
Voor het starten controleren of er zich niemand in het gevarenbereik van de motor c.q. de machine bevindt.

8.1 Onderhoud schema

Deze onderhoudswerkzaamheden a.u.b. regelmatig uitvoeren en continueren, om schade te voorkomen en het functioneren van de veiligheidsvoorzieningen te garanderen. Als u er geen aandacht aan geeft verhoogt u het gevaar van ongevallen.

Wat te doen		Dagelijks voor gebruik	Na het eerste 20 uur gebruik	Om de 2 weken en na 50 bedrijfuren	Elke maand en na 100 bedrijfsuren	Elk jaar en na 300 bedrijfsuren
Machine compleet controleren op beschadigingen en defecten.		x				
Brandstof tank controleren: - Niveau - Dichtheid - Leidingen - Tankdop afsluiting		X				
Luchtfilter	Testen/ reinigen	X				
	verwisselen					X
De aan de buitenzijde aanwezige verbinding/bevestiging bouten controleren		X				
Aan de buitenzijde aanwezige bevestigingsdelen controleren: - Hendel (voor- en achterwaarts lopen) - Gasregeling hendel - Motor stangen (ophanging) - Aandrijfriem afdekking - Centrale ophanging - Trilmechanisme/ plaatverbinding		X				
Motorolie niveau	controleren	X				
	wisselen		X[1]		X	
Aandrijfriem	Testen/ afstellen			X		
	wisselen				X	
Disselboom, transportblokkering invetten					X	
Trilmechanisme olie	testen			X		
	wisselen					X
Accu- Controle op zichtbare schade		X				

8.2 Motorolie

Olie niveau pijlen (afbeelding 6)
Controleert U het olie niveau als de motor uitgeschakeld is en loodrecht staat (op de grond).

- Vervuiling in de omgeving van de olie navulopening verwijderen.
- De oliedop/peilstok (6) verwijderen en schoonmaken.
- Oliepeilstok weer in oliehouder steken, zonder hem vast te draaien, en dan de oliepeilstok weer eruit nemen om de stand af te lezen.
- Ligt het oliepeil dicht bij of onder de markering op de oliepeilstok, dan de aanbevolen olie (zie technische gegevens) tot het hoogste niveau op de oliepeilstok bijvullen. Niet over vullen!
- Oliedop/ peilstok terugplaatsen en goed vastdraaien.

AANWIJZING
Een lage olie stand kan motorschade veroorzaken. In dit geval zijn de verkoper en fabrikant niet aansprakelijk voor garantie claims.

Motorolie vervangen (afbeelding 10)
De motor moet loodrecht staan en uitgeschakeld
De motorolie bij een warme motor laten weglopen. Breng de motor op handwarme temperatuur en schakel hem dan uit.
WAARSCHUWING
Verbrandingsgevaar door hete olie!!

- Motor warm laten lopen.
- Motor uitschakelen.
- Vervuiling in de omgeving van de olie vul ruimte voorkomen (6) en daarna de olie verwijderingbout losdraaien en verwijderen (5).
- Plaats een voldoende grote opvangbak onder olieverwijdering bout.
- Voor het laten weglopen van de olie de oliedop (6) en olie verwijdering bout (5) verwijderen.
- Olie rustig laten weglopen, eventueel de machine aan de achterzijde nog iets omhoog heffen.

LET OP
Gebruikte motorolie milieuvriendelijk afvoeren. Wij adviseren oude olie in een afgesloten tank af te leveren bij een recycle center of een verzamelstation. Oude olie niet in een afvalton, sloot, afvoerput of op de grond laten weglopen.

- Olie verwijderingbout (5) weer bevestigen en vastdraaien.
- De aanbevolen motorolie bij een horizontaal staande motor tot aan het max. markeringsniveau bijvullen (onderkant van de olie invoer opening). Olie hoeveelheid en soort zie „technische gegevens“.
- Oliedop/ peilstok (6) weer dichtdraaien.

8.3 Luchtfilter

Het regelmatig reinigen van het luchtfilter (2) voorkomt problemen met de carburateur. Het luchtfilter filtert de lucht door een zeer fijn lamellensysteem en mag in geen geval worden uitgewassen of met een luchtslang worden uitgeblazen. Als de motor begint te roken en gelijkertijd de motorprestatie afneemt, dan is dit een teken dat het luchtfilter verstopt zit. Luchtfilter schoonmaken, lichtjes uitkloppen, zodat het stof uit de papierelementen valt.

Luchtfilter reinigen en luchtfilter patronen vervangen

- Vleugelmoer losdraaien, Luchtfilter deksel verwijderen en het filter controleren op gaten en scheuren. Beschadigde elementen direct vervangen.
- Bij droge vervuiling het luchtfilter schudden en vuil er uit kloppen.
- Vuil aan de binnenzijde van het filterhuis met een schone vochtige doek verwijderen.
- Indien nodig het filter vervangen.
- Het filter weer terug plaatsen.
- Het luchtfilterdeksel weer plaatsen en de vleugelmoer weer aandraaien.

AANWIJZING

Nooit de motor zonder of met een beschadigt luchtfiltersysteem laten draaien. Hierdoor kan grote motorschade ontstaan. Indien mogelijk niet onder zeer stoffige omstandigheden. In dit geval zijn de verkoper en fabrikant niet aansprakelijk voor garantie claims

8.4 Aandrijfriem

Bij een nieuwe machine of na het plaatsen van een nieuwe aandrijfriem moet de riemspanning na de eerste 4 bedrijfsuren gecontroleerd worden. Daarna elke 50 uur controleren en eventueel op spanning brengen of vervangen.

Aandrijfriem afstellen (Afbeelding 11)

1. De twee bouten (y) van de aandrijfriem beschermkap (I) losdraaien en de beschermkap naar boven verwijderen.
2. Aandrijfriem spanning controleren.
3. Aandrijfriem (a) op spanning brengen als de riem meer als 10-15mm in te drukken is (indrukken met uw duim).
4. Spanning aanpassen: de 4 veiligheidsbouten (M12), waar de rubberblokken aan bevestigd zijn, losdraaien.

Het opspannen van de aandrijfriem: alle 4 excentrische schijven (X) naar boven draaien.
Het lossen van de aandrijfriem: alle 4 excentrische schijven (X) naar beneden draaien.

AANWIJZING

Let erop, dat schijven waarover de aandrijfriemen lopen (b en c) op elkaar zijn afgesteld. Ze moeten exact in één lijn staan (waterpas gebruiken!)

5. Alle 4 de veiligheid bouten (M12) weer goed vastdraaien.
6. De aandrijfriem beschermkap weer plaatsen en vastdraaien.

8.5 Smering van het trilmechanisme (Afbeelding 12)

Oliestand trilmechanisme controleren, dit kan alleen als de trilplaat horizontaal staat.

Trilmechanisme oliestand controleren:

Controleer de oliestand van het trilmechanisme elke 50 bedrijfsuren.

- Trilplaat horizontaal plaatsen.
- Vervuiling in de omgeving van de olie navulopening verwijderen.
- Olie navulopening (G) losdraaien.
- De olie moet tot aan het draadeind van de olie afvoer bout staan.
- Indien nodig aandrijfolie SAE 80W-90 bijvullen. (Trechter gebruiken)
- Navulopening (G) met de afdichtingring en bout weer afsluiten.

Olie trilmechanisme vervangen:
Vervang de olie van het trilmechanisme om de 300 bedrijfsuren.

De motor moet horizontaal staan en uitgeschakeld.
Olie van het trilmechanisme bij een warme motor vervangen.

WAARSCHUWING:
Verbrandingsgevaar door hete olie.

- Motor laten warmlopen (handwarm).
- Motor uitschakelen.
- Navulopening (G) openen.
- Olie verwijderingbout (X) verwijderen.
- De plaat kantelen en de olie in een geschikte bak weg laten lopen.

WAARSCHUWING
Ter bescherming van het milieu een kunststof folie en opvangbak onder de machine leggen om de weglopende olie op te vangen. Gebruikte motorolie milieuvriendelijk afvoeren. Wij adviseren oude olie in een afgesloten tank af te leveren bij een recycle center of een verzamelstation. Oude olie niet in een afvalton, sloot, afvoerput of op de grond laten weglopen.

- Olie verwijderingbout (X)met afdichtingring weer vastdraaien.
- Aandrijfolie SAE 80W-90 door de navulopening (G) bijvullen (ca. 600 ml), tot de olie het begin van het draadeind van de bout bereikt (trechter gebruiken).
- Navulopening (G) met de afdichtingring weer afsluiten.

AANWIJZING
NIET over vullen. Teveel olie in het mechanisme kan de prestaties verminderen en de aandrijfriem beschadigen.

8.6 <u>Accu (afbeelding 13)</u>
De trilplaat is voorzien van een onderhoudsvrije accu -12v 35Ah. LET OP! Als u de trilplaat na het starten telkens voor kleine werkzaamheden gebruikt heeft de ingebouwde acculader geen mogelijkheid de accu goed op te laden. Laad de accu dan regelmatig met een externe accu lader bij.

Bij gebruik van accu’s zijn de volgende veiligheidssymbolen op de accu in acht te nemen.

De symbolen hebben de volgende betekenis:

Aanwijzing
Gebruiksaanwijzing opvolgen

Oogbescherming
Absoluut oogbescherming dragen

Kinderen
De accu en accu zuren uit de buurt van kinderen houden

Explosie gevaar
Als de accu wordt opgeladen wordt een chemisch proces in werking gezet, dat bij gebruik voor niet toepasbare doeleinden tot explosies kan leiden. Voorzichtigheid is geboden en veiligheidsmaatregelen in acht nemen

Vuur, Vonken, open licht en roken verboden
Vuur, roken en open licht zijn absoluut te vermeiden. Eveneens moet kortsluiting en vonkvorming voorkomen worden.

Verbranding/bijt gevaar
Beschermingshandschoenen en oogbescherming dragen. Het zuur uit de accu is sterk bijtend. Voorkom het omvallen van de accu

Waarschuwingteken
De accu nooit onbedekt in het volle zonlicht plaatsen

Verwijderen
Accu’s alleen in de daarvoor aangewezen milieubox of milieustraat. Accu’s nooit bij het huisvuil plaatsen. Neemt u bij transport alle veiligheidsvoorschriften in acht.

Deze accu is standaard opgeladen en volledig afgesloten. Een hydrometer toont de toestand van de accu aan:
Kijkvenster groen: OK, Kijkvenster Zwart: Laden, Kijkvenster wit: wisselen

Accu’s zijn onderhouds vrij maar hebben als nadeel dat bij een totale ontlading ze defect kunnen raken. Daarom het advies de accu in de winter te verwijderen en voor gebruik weer op te laden. De opslag moet warm en droog zijn. Onderhoudsvrije accu’s mogen alleen met een acculader met elektronische laadspanningsregeling (IWU) geladen worden.

Eerst altijd de lader uitzetten voordat u de laadpolen verwijdert!

Let bij het vervangen van de accu op het volgende:
Uitbouw: Eerst motor van contact zetten, als EERSTE DE MINPOOL verwijderen en dan de pluspool. Zet de accu op een schone ondergrond.
Inbouw: EERST DE PLUSPOOL aansluiten en dan de minpool. De poolklemmen van de accu invetten met zuurvrij vet. De pluspool afdekken met een afdek kapje.

8.7. Vervangen of reinigen van olie filter

Het oliefilter moet elke 100 uur gereinigd worden. Vervangen van het oliefilter elke 250 uur.

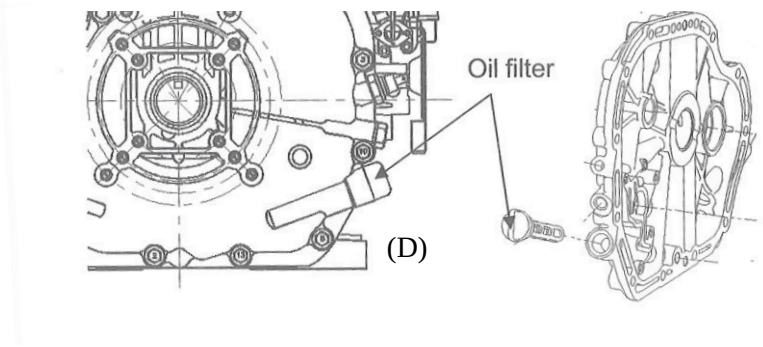

Verwijder gele dop (D) met oliefilter
Het oliefilter zit vast aan deze
gele dop.

(D)

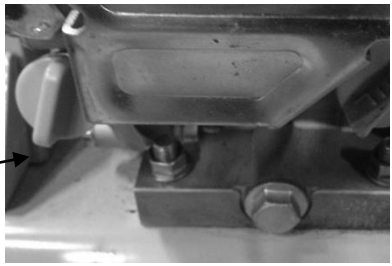

U kunt eventueel het oliefilter reinigen met (was)benzine en een kwast.

8.8 Schoonmaken en vervangen brandstoffilter

Het brandstof filter moet altijd schoon zijn. Een vervuild filter betekent minder capaciteit van de motor. Laat de tank volledig leeglopen door bout (F) te verwijderen.

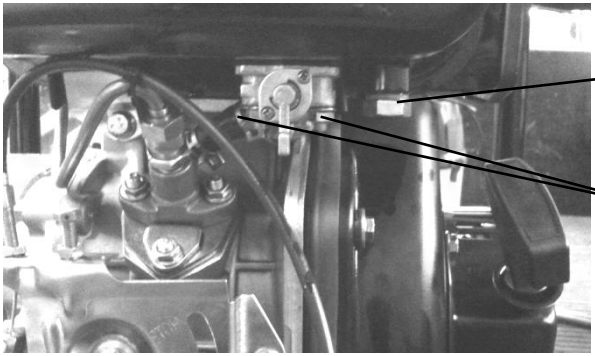

(F)

(E)

Draai vervolgens de beide moeren (E) van de brandstofkraan los. U kunt nu via de ingang van de tank (waar u de tankdop opdraait) eerst het brandstof voorfilter verwijderen en daarna binnen in de tank het brandstoffilter verwijderen. Haal het brandstof filter uit de brandstoftank en reinig dit indien nodig. Dit kan met een kwastje en (was) benzine

Schoonmaken: elke 6 maanden of 200 uur.
Vervangen: elk jaar of 1000 uur.

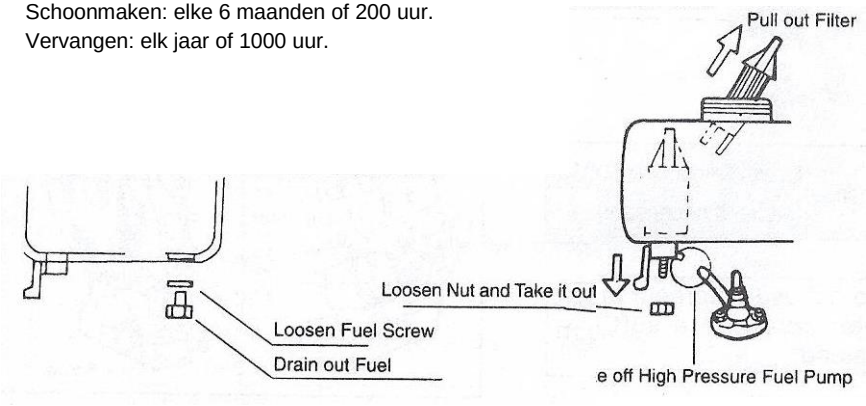

8.9 <u>Reinigen van de plaat</u>

Na elk gebruik moeten smeer en stenen die zich opgehoopt hebben onder de motorconsole verwijderd worden. Om oververhitting van de motor te vermeiden, moeten in stoffige omgevingen de Cilinder vinnen schoon gehouden worden.

9. PROBLEEMOPLOSSINGEN

Storing	**Oorzaak**	**oplossing**
De voorwaartse c.q. achterwaartse snelheid is erg laag. De trilplaat bereikt niet de maximale snelheid.	Gas regeling hendel foutief gemonteerd	Gas regeling hendel correct monteren.
	De bodem is te nat, de trilplaat blijft staan	Droogtijd van de bodem in acht nemen.
	Aandrijfriem staat niet strak genoeg en slipt over de aandrijfriem wielen.	Aandrijfriem spannen of vervangen, tevens motorbouten controleren of deze goed vast zitten.
	Luchtfilter zit verstopt.	Reinigen of vervangen.
Geen trilfunctie	Beschadiging van het trilmechanisme of de plaat.	Contact opnemen met uw handelaar.
De motor verliest olie	Versleten afdichtingringen.	Contact opnemen met uw handelaar.
De trilplaat loopt onregelmatig of springt af en toe op.	De bodem is te hard.	Het verdichten van deze bodem is niet mogelijk.
	Schokdempers zijn te slap of beschadigd.	Contact opnemen met uw handelaar.

De motor wil niet starten.	Geen brandstof in de tank	Tanken
	Brandstof kraan is nog gesloten.	Brandstofkraan openen.
	Luchtfilter is vervuild.	Luchtfilter reinigen.
	Contact schakelaar defect	Vakhandelaar contacteren.
	Accu ontladen	Accu opladen
	Geen motorolie	Motorolie bijvullen

Zouden deze maatregelen het probleem niet oplossen of er nog storingen ontstaan die hier niet aangegeven zijn neem dan altijd contact op met uw vakhandelaar.

11. AANWIJZINGEN M.B.T. HET MILIEU

Oude Elektra of benzine apparaten zijn recyclebaar, u met ze daarom niet bij het huisvuil plaatsen! Wij willen u dus vriendelijk verzoeken de machine aan het einde van zijn levensduur in te leveren bij de daarvoor aanwezige verzamelpunten (bijv. bij de afval afhandeling van uw gemeente).

10. TECHNISCHE GEGEVENS

Model:		RPi31DE	RPi38DE
Aandrijfmotor:	Type	Luchtgekoelde een cilinder viertakt dieselmotor met elektrostarter	
Cilinder inhoud	cm³	349	441
Nominaal vermogen:	KW	4,9	6,8
Motortoerental:	1/min	3600	
Brandstof		Diesel	
Brandstof tankinhoud:	l	3,5	4,5
Motorolie:		SAE 10W-30 / SAE 10W-40	
Motorolie-inhoud:	l	~ 1,1	~ 1,6
Accu:	Typ	12 v, 35 Ah – EN240A of een gelijkwaardige accu.	
Grote van de plaat (L x B):	mm	Ca 700 x 360	Ca. 830 x 480
Verbredingplaten (LxB):	Mm	Elk 700 x 100	Elk 830 x 100
Bouwmaten (L x B x H):	mm	1310x520x895	1360x680x1068
Slagkracht:	kN	30,5	38
Verdichtingdiepte	Cm	50	90
Prestatie vermogen m2 per U:	m²/h	Ca. 450	Ca. 416
Werksnelheid vooruit:	m/min	Tot 25	Tot 21
Frequentie	Hz	67	63
Maximale hellingshoek voor de motor (klimvermogen):	Grad	20°	
Krachtoverbrenging		Van de aandrijfmotor d.m.v. de centrifugale koppeling en aandrijfriemen direct op het trilmechanisme.	
Gewicht:	kg	Ca. 199	Ca. 283
Geluidsvermogen LWA:	dB(A)	108	

De aangegeven waarden zijn emissiewaarden en zijn daarmee niet meteen ook gelijkwaardig aan de werkwaarden. Hoewel er een correlatie is tussen Emissie- en Imissie waarden, kan daaruit niet direct afgeleidt worden of er extra veiligheidsmaatregelen noodzakelijk zijn. Factoren die de actuele Immissiewaarden op de werkplek beïnvloeden, zijn de opbouw van de werkruimte, andere geluidsbronnen bijv. het aantal machines, en andere omgevingsfactoren. De toegelaten werkpleknormeringen kunnen uiteraard ook per land verschillen. Dit moet echter de gebruiker achterhalen om betere inschatting van risico's en gevaar te kunnen bepalen.

12. GARANTIE / KLANTENSERVICE

Garantie

De wettelijke garantie termijn bedraagt 1 jaar na de aankoopdatum (bij beroepsmatig gebruik) en 2 jaar bij prive gebruik. In geval er gebreken aan het product zijn neemt u dan direct contact op met onze servicedienst. Voor dit doel adviseren wij het aankoopbewijs goed te bewaren.

De garantietermijn betekent dat slechte of defecte onderdelen door ons worden vervangen of gerepareerd. Vervangen onderdelen blijven eigendom van Lumag. Door de vervanging van onderdelen wordt de garantietermijn van de machine niet aangepast. Voor nieuw geplaatste onderdelen is geen aparte garantieregeling.

Voor schade aan de machine of onderdelen die is ontstaan door overbelasting, foutief gebruik of slecht onderhoud vervallen de garantie voorwaarden. U kunt dan geen aanspraak maken op uw garantie! Dat geldt ook als u de voorschriften in de gebruiksaanwijzing niet hanteert of geen originele onderdelen en/of accessoires gebruikt. Bij reparaties of veranderingen aan de machine door personen die hiervoor geen goedkeuring hebben van Lumag vervalt ook de garantie.

Klantenservice

Bij technische vragen, informatie over onze producten en bestellingen van onderdelen staat onze klantenservice altijd voor U ter beschikking:

Service bereikbaar:	maandag tot vrijdag van 8.30 tot 17.30 uur.
Telefoon:	0031 / (0)487-511227
Fax:	0031 / (0)487-511463
E-Mail:	info@matom.nl

Ongeveer 90% van de problemen hebben met gebruikers fouten te maken. Daarom verzoeken wij U altijd voordat u de machine naar uw handelaar terugbrengt eerst contact met onze servicedienst op te nemen. We willen ervoor zorgen dat u zo snel mogelijk weer met uw machine aan de slag kunt.

Belangrijke aanwijzing: Stuurt u alstublieft nooit uw machine rechtstreeks naar ons op! Als wij de machine niet hebben afgehaald zijn de kosten voor beschadiging of diefstal voor uw eigen rekening. We hebben het recht de machine die zonder toestemming naar ons toegestuurd wordt te weigeren c.q. op zijn kosten terug te sturen.

13. EG-KONFORMITEITSVERKLARING

In overeenstemming met de voorschriften van de EG- richtlijnen
- Richtlijn elektromagnetische compatibiliteit 2004/108/EG
- Machine richtlijnen 2006/42/EG
- Geluidsrichtlijn voor machines gebruikt buitenshuis 2000/14/EG - 2005/88/EG

Verklaart de firma:

Lumag GmbH
Robert-Bosch-Ring 3
D-84375 Kirchdorf/ Inn
Telefoon: 0049 / (0)8571 / 92 556-0
Fax: 0049 / (0)8571 / 92 556-19

Dat het product:

Soort machine: ·trilplaat (Verdichtingmachine)
Machine type nr.: RPi31DE, RPi38DE

Voldoet aan de wezenlijke bescherming maatregelen volgens de hierboven genoemde EG-richtlijnen.

Gevolmatigde voor de samenstelling van de technische documenten: Christopher Weissenhorner

De conformiteitverklaring heeft betrekking op de toestand waarop de machine in de markt word gebracht: naderhand door de eindgebruiker extra aangebrachte onderdelen en/of uitgevoerde extra ingrepen aan de machine worden buiten beschouwing gelaten.

Kirchdorf, 17.02.2014	Manfred Weißenhorner, Directeur	
Plaats/datum	Distributeur, gevolmatigde	Unterschrift

13. Onderdelen van de machine
RPI31DE

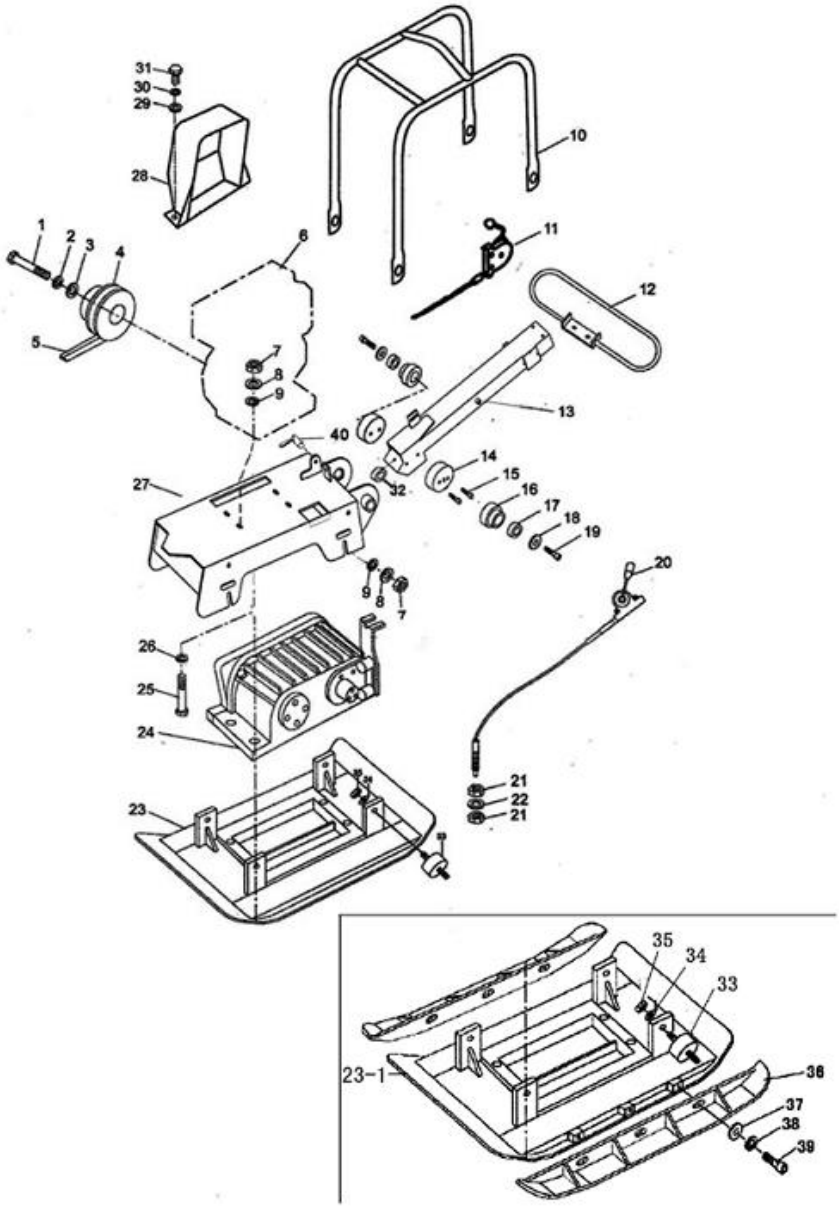

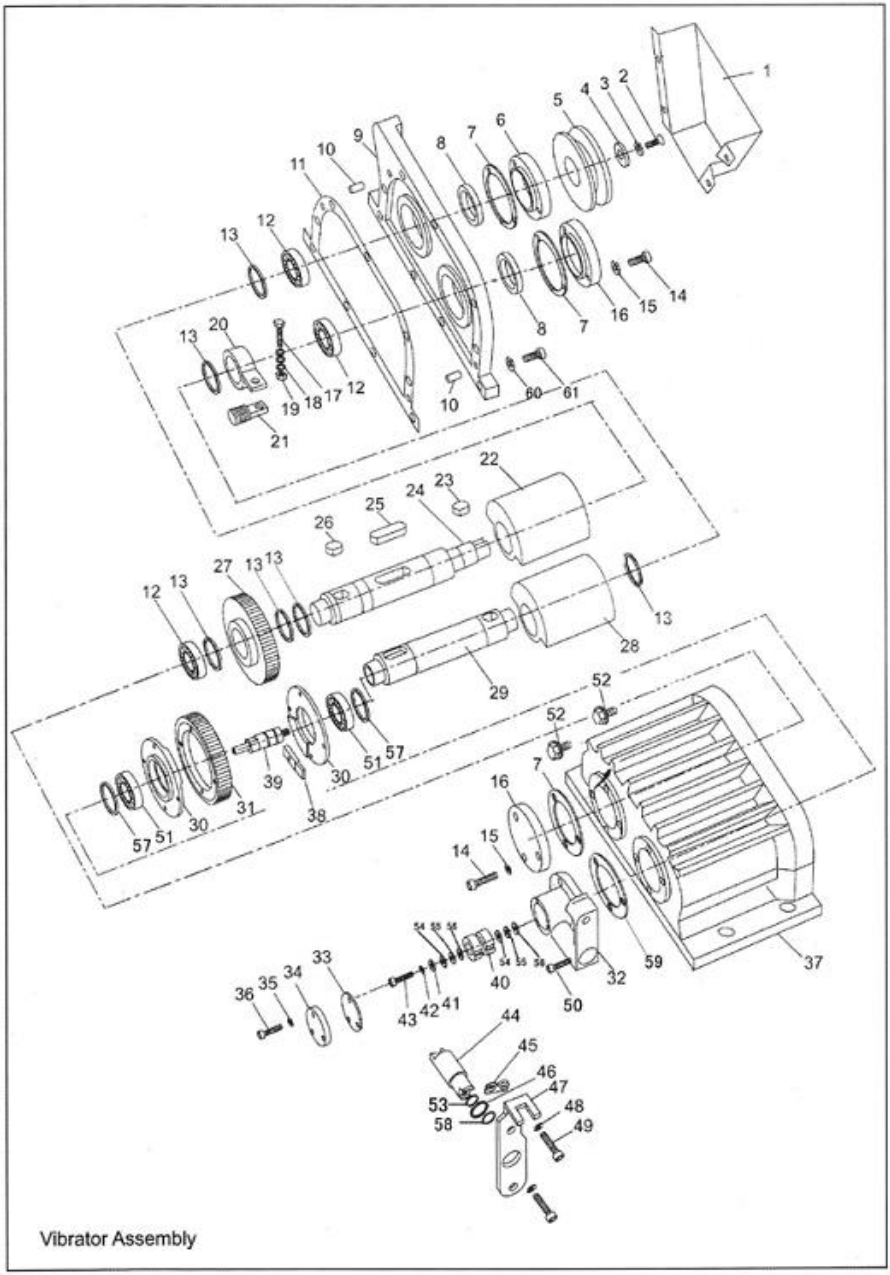

Vibrator Assembly

Onderdelen van de machine RPI38DE

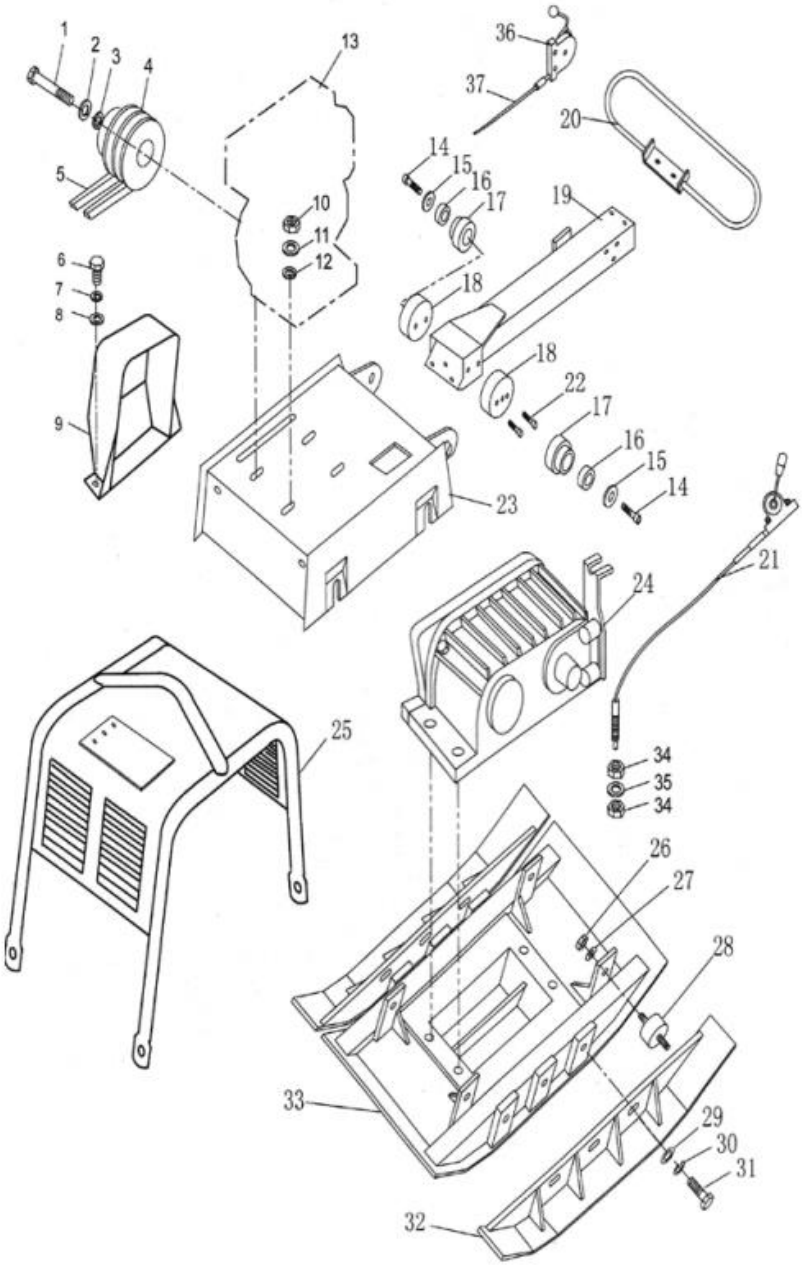

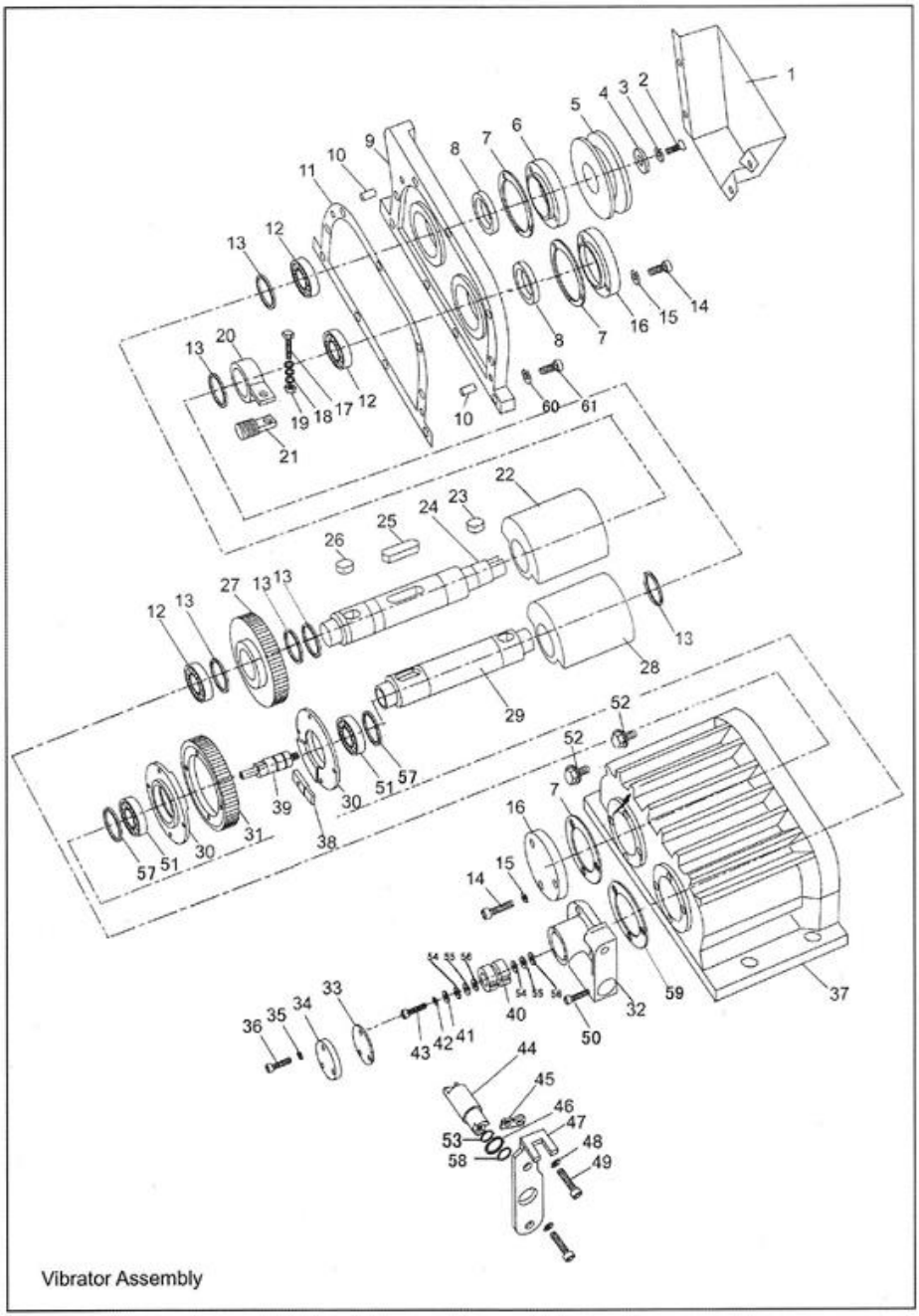

Vibrator Assembly

Matom B.V.
Energieweg 1
6651KT Druten
Tel: 0487-511227
Fax: 0487-511463
E-Mail info@matom.nl
www.matom.nl

L.V.G. Hartham GmbH
Robert-Bosch-Ring 3
D-84375 Kirchdorf am Inn
Germany