HYDRAULISCHE HOUTKLOVER HOS8Basic

Originele gebruiksaanwijzing

BELANGRIJKE OPMERKING!

Houtklovers met een kloofkracht van 8 ton worden voornamelijk gebruikt in de particuliere sector. Plaats om ecologische redenen de hydraulische houtklovers altijd op een stevig/ vloeistofdichte oppervlakte om verontreiniging van het oppverlak te voorkomen.

Zowel het modelnummer als het serienummer staan op het typlaatje op de machine. U dient beide nummers veilig te bewaren, zodat u ze in de toekomst kunt gebruiken. Deze handeleiding legt de functies en toepassingen van de machine uit.

VOOR UW EIGEN VEILIGHEID

Lees de gebruiksaanwijzing vóórdat u de machine voor het eerst gebruikt. De veiligheidsaanwijzingen en waarschuwingen moeten in acht worden genomen!

Overzicht

1. Voorwoord
   - 1.1 Informatie over de gebruiksaanwijzing
   - 1.2 Beperking van de aansprakelijkheid
   - 1.3 Machine-aanduiding
   - 1.4 Copyrightbescherming
   - 1.5 Reserveringen
2. Beoogd gebruik
3. Milieu
4. Veiligheid
   - 4.1 Waarschuwingen
   - 4.2 Veiligheidsinstructies
   - 4.3 Persoonlijke beschermingsmiddelen (PBM)
   - 4.4 Restrisico's en beschermende maatregelen
   - 4.5 Gedrag in een noodsituatie
5. Waarschuwings- en informatiesymbolen
6. Onderdelen
7. Technische gegevens
   - 7.1 Elektrische aansluiting
8. Leveringsomvang
9. Montage
10. Transport en opslag
    - 10.1 Veiligheidsinstructies voor vervoer
    - 10.2 Transport en opslag
11. Opstelling
12. Hydraulica
13. Elektrische aandrijving
    - 13.1 Elektromotor
14. Inbedrijfstelling
15. Bediening
    - 15.1 Kolommen
    - 15.2 Instellen van spijttlengte
    - 15.3 Losmaken van vastgelopen stukken hout
    - 15.4 Opmerkingen over splitsen
    - 15.5 De machine uitschakelen
16. Inspectiewerk
    - 16.1 Schroefverbindingen
    - 16.2 Kloofmesgeleider
    - 16.3 Tweehandige bediening
    - 16.4 Splijtmes
    - 16.5 Hydraulisch oliepeil
    - 16.6 Smering van de onderdelen
17. Service- en onderhoudswerkzaamheden
    - 17.1 Olie verversen
    - 17.2 Verbindingen van de tussenkolom
    - 17.3 Slijpen kloofmes
    - 17.4 Reiniging
    - 17.5 Opslag
18. Verwijdering
    - 18.1 Buitenbedrijfstelling
    - 18.2 Verwijdering van elektrische apparatuur
    - 18.3 Afvoer van smeermiddelen
19. Hydraulisch schema
20. Schematisch 230V
21. Probleemoplossing
22. Garantie/klantenservice
23. EG-conformiteitsverklaring
24. Componenten HOS8Basic

1. Voorwoord

Lees de volledige gebruikershandleiding voor de installatie en voor de inbedrijfstelling. Gebruik deze handleiding om vertrouwd te raken met de machine, het juiste gebruik en de veiligheidsinstructies.

1.1 Informatie over de gebruiksaanwijzing

Deze gebruiksaanwijzing geeft belangrijke informatie over het gebruik van de HOS8Basic hydraulische houtklover. Om veilig te werken dient u alle veiligheidsinstructies en overige instructies nat e leven. Bovendien moeten de plaatselijke voorschriften ter voorkoming van ongevallen en de algemene veiligheidsvoorschriften die van toepassing zijn op het werkgebied van de machine in acht worden genomen.

1.2 Beperking van de aansprakelijkheid

We hebben alles in het werk gesteld om u zo uitgebreid mogelijk te informeren over het voorkomen van ongevallen tijdens de werking van de machine. Maar we aanvaarden geen enkele aansprakelijkheid voor onvolledige informatie over de vermelde gevarenpunten en bronnen.
De fabrikant aanvaardt geen aansprakelijkheid voor schade als gevolg van:

- Het niet naleven van de gebruiksaanwijzing
- Onjuist gebruik van de machine
- Onjuiste montage, inbedrijfstelling, bediening en onderhoud van de machine
- Het bedienen van de machine in geval van defecte veiligheidsvoorzieningen of verkeerd gemonteerde of niet-functionele veiligheids- en beschermingsvoorzieningen
- Het niet opvolgen van de instructies in de gebruiksaanwijzing met betrekking tot het transport, de opslag, de functie, de werking, het onderhoud en het onderhoud van de machine
- Ongeautoriseerde structurele wijzigingen van de machine
- Onvoldoende controle van machineonderdelen die onderhevig zijn aan slijtage
- Onjuist uitgevoerde reparaties
- Rampen veroorzaakt door derden en overmacht

1.3 Machine-aanduiding

De term van de machine vervangt de handelsnaam van het artikel waar naar deze handleiding – zie voorblad – verwijst.

1.4 Copyrightbescherming

Alle documenten zijn auteursrechtelijk beschermd. Een overdracht en duplicatie van documenten, zelfs gedeeltelijk, alsmede de inhoud aan derden zijn niet toegestaan, tenzij uitdrukkelijk overeengekomen.

1.5 Reserveringen

Informatie over technische gegevens, afmetingen en afbeeldingen van de machine, evenals wijzingen in veiligheidsnormen, zijn onderhevig aan verdere ontwikkeling en zijn daarom niet altijd bindend voor leveringdruk- en formuleringsfouten voorbehouden.

2. Beoogd gebruik

De houtkloofmachines - HOS8Basic hydraulische houtklovers - zijn alleen geschikt voor het kloven van hout met een maximale lengte van 550 mm. Hout mag alleen rechtop gekloofd worden in de richting van de nerf

De machine is alleen ontworpen voor gebruik door 1 persoon. Er mogen nooit twee of meer mensen met één machine werken.

De machine mag niet worden gebruikt zonder opslagtafel en klooftafel.

Let er bij het kloven op dat het te kloven hout op de traanplaat van de splijttafel rust.

De veiligheids-, werk- en onderhouds-voorschriften van de fabrikant ,evenals de afmetingen die zijn vermeld in de technische gegevens moeten in acht worden genomen.

Elk ander gebruik is ongepast. Ongeoorloofd gebruik, wijzigingen in de machine of het gebruik van onderdelen die niet zijn getest en goedgekeurd door de fabrikant kunnen onvoorziene schade veroorzaken!

Waarschuwing!

Mogelijk misbruik

- Beveiligingen mogen niet worden gedemonteerd of overbrugd.
- Niet-goedgekeurde accessoires mogen niet worden gebruikt.
- De machine mag niet worden ingezet voor commercieel gebruik.

Personen die niet bekend zijn met de gebruiksaanwijzing, kinderen, adolescenten en personen onder invloed van alcohol, drugs en drugs mogen de machine niet bedienen.

3. Milieu

Afval moet worden gerecycled en niet als afval worden afgevoerd. . Alle gereedschappen, verbindingen en verpakkingen moeten worden gesorteerd, en vervolgens ter plaatse naar het recyclingbedrijf worden gebracht en op een milieuvriendelijke manier worden verwijderd.

Het terrein moet worden beschermd tegen verontreiniging door lekkende bedieningsmaterialen. Gebruikte of resterende bedrijfsstoffen moet worden gerecycled in overeenstemming met de milieubeschermingsvoorschriften die van toepassing zijn op de plaats van ggebruik.

Vraag uw gemeentelijk afvalverwerkingsbedrijf naar de mogelijkheden voor milieuvriendelijk en correcte afvalverwijdering.

.

4. Veiligheid

Deze sectie biedt een uitgebreid overzicht van alle belangrijke veiligheidsaspecten, voor adequate bescherming van de gebruiker, evenals voor den een veilige en probleemloze werking.

Het niet opvolgen van de instructies en veiligheidsinstructies in deze handleiding kan leiden tot aanzienlijke gevaren.

4.1 Waarschuwingen

Waarschuwingen worden aangegeven door symbolen in deze handleiding. De veiligheidsinstructies worden geïnitieerd door signaalwoorden die de omvang van het gevaar aangeven.

Het is essentieel om de instructies op te volgen om ongelukken en schade te voorkomen.

Risico!

Het niet naleven van deze instructie is het hoogste risico op overlijden of risico op levensbedreigende verwondingen.

Waarschuwing!

Het niet naleven van deze instructie is een risico op **ernstig letsel.**

Aandacht!

Het niet naleven van deze instructie is een licht tot matig risico **op letsel.**

BELANGRIJKE OPMERKING!

Het niet opvolgen van deze instructies kan de motor of andere eigendommen beschadigen.

4.2 Veiligheidsinstructies

Waarschuwing!

Maak uzelf vertrouwd met de machine. Het is belangrijk dat u weet hoe u de machine moet bedienen om veilig te kunnen werken. Een verkeerde werking of werking door ongeschoold personeel kan een gevaar vormen.

Lees de handleiding van deze machine zorgvuldig door en bekijk de labels op de machine. Maak jezelf vertrouwd met de toepassingen en de beperkingen van de machine, evenals de specifieke, potentiële gevaren.

Maak uzelf ook vertrouwd met de bedieningselementen en het juiste gebruik. Leer hoe u de machine kunt stoppen en deze snel kunt uitschakelen. Onervaren gebruikers moeten worden geïnstrueerd door iemand die bekend is met de machine. Alleen dan mag de machine bediend worden.

Naast de veiligheidsinstructies moeten ook de veiligheids-, ongevallenpreventie- en milieuvoorschriften die van toepassing zijn op het gebruiksgebied van de machine en de verkeersvoorschriften op het werk, worden nageleefd.

Verantwoordelijkheid van de gebruiker
De eigenaar van de machine moet de gebruiksaanwijzing ter beschikking stellen voor de gebruiker en ervoor zorgen dat de gebruiker deze heeft gelezen en begrepen. Daarnaast moet het personeel regelmatig worden geïnformeerd over de gevaren en het gebruik van de machine.

Bovendien is de eigenaar van de machine verantwoordelijk voor het waarborgen dat de machine altijd in technisch perfecte staat verkeert.

Verantwoordelijkheid van de gebruiker
Alleen opgeleide personen mogen de machine starten, bedienen en uitschakelen. De bediener moet de machine correct kunnen bedienen en vertrouwd zijn met noodzakelijke veiligheidsvoorzieningen. Onvoldoende geïnformeerde gebruikers kunnen en andere andere mensen in gevaar door verkeerd gebruik.

Bij de aankoop van de machine moeten klanten door de verkoper worden geïnstrueerd om vertrouwd te raken met de eigenschappen van de machine, het beoogde gebruik en de noodzakelijke veiligheidsvoorzieningen.

Gebruikers

Waarschuwing!

Personen die niet bekend zijn met de gebruiksaanwijzing, kinderen, adolescenten jonger dan 18 jaar en personen onder invloed van alcohol, drugs en medicijnen mogen de machine niet bedienen. Jongeren van 16 jaar en ouder mogen de machine gebruiken als onderdeel van de opleidingen onder begeleiding van een opgeleid persoon.

De machine is ontworpen voor gebruik door 1 persoon! De machine mag nooit bediend worden door twee of meer personen.

Zorg dat er bij het gebruik van de machine niemand anders in de buurt is. Pas ook op voor dieren. De machine mag alleen buiten worden gebruikt. De exploitant is aansprakelijk voor alle schade aan derden en hun eigendommen.

Werkruimte
Werken met de machine vergt veel aandacht.

- Er moet worden gezorgd voor goed zicht op de werkplek. Slechte verlichting kan het risico op letsel **aanzienlijk verhogen!**
- Zorg ervoor dat de machine op een stevig oppervlak staat met voldoende bewegingsvrijheid
- Laat gekloofd hout niet achter in de werkruimte, dit leidt tot struikelgevaar!
- Bij slecht weer en een oneffen terrein, moet u ervoor zorgen dat u veilig staat, let op voor uitglijden!

De werkplek rond de houtklover of de transportroutes die nodig zijn voor het transporteren van het hout moeten zodanig worden onderhouden zodat u veilig kan werken.

Gebruik

- Start nooit een beschadigde machine!
- Werk alleen in goede fysieke conditie.
- Voer alle werkzaamheden rustig en zorgvuldig uit
- Laat de machine nooit zonder toezicht draaien

De machine is uitgerust met een mechanische tweehandsbediening. De tweehandsbediening moet voor elke handeling worden gecontroleerd.

Reik nooit met je handen, voeten of andere lichaamsdelen in een draaiende machine.

Werk nooit zonder beschermingsmiddelen.

De aandrijving moet onmiddellijk worden uitgeschakeld in geval van merkbare veranderingen van de machine.

Fabrieksinstellingen (bijvoorbeeld hydraulische stuurventiel) mogen niet worden gewijzigd.

Controleer regelmatig de boutaansluitingen en het oliepeil.

Waarschuwing!

Hydraulische vloeistoffen die onder druk staan kunnen gevaarlijk zijn!

Zorg er altijd voor dat de slangleiding:

- Niet beschadigd of versleten is
- Correct is geïnstalleerd en gemonteerd.
- Vermijd letsel.
- Raak nooit hydraulische slangen of slangleidingen aan die nooit onder druk staan.
- Raak nooit met uw blote handen lekken aan; Draag een veiligheidsbril en beschermende kleding!
- Controleer nooit slangleidingen in gevarenzones of wanneer de machine draait.
- Vergeet niet dat bepaalde hydraulische vloeistoffen ontvlambaar zijn.
- Als u hydraulische vloeistof onder druk op uw huid krijgt, moet u onmiddellijk medische hulp inroepen.

Einde van het werk

Tijdens reparatie- of onderhouds-werkzaamheden en bij het verlaten van de werkplek moet de stroomtoevoer worden onderbroken door op de rode knop op de schakelaar te drukken en door de stekker eruit te trekken. Het is niet voldoende om alleen op de rode knop te drukken!

Waarschuwing!

Reparatie-, installatie-, onderhouds- en reinigingswerkzaamheden dienen, net zoals het transport van de machin, dienen alleen uitgevoerd te worden wanneer de machine volledig is uitgeschakeld!

Gebruik alleen originele LUMAG reserveonderdelen en accesoires. Het gebruik van andere reserveonderdelen en accessoires verhoogt het risico op ongevallen. Voor hieruit voortvloeiende schade zijn wij niet aansprakelijk.

Gevaar!

Bij contact met onder spanning staande onderdelen ontstaat er levensgevaar! Ingeschakelde elektrische componenten kunnen ongecontroleerde bewegingen maken en tot ernstig letsel leiden.

Bij ombouwwerkzaamheden moet de aandrijving van de machine uitgeschakeld zijn.

Gevaar!

Laat werkzaamheden aan de elektrische apparatuur alleen door elektriciens uitvoeren.

Gebruik nooit defecte aansluitkabels. De aansluitkabels moeten voor elke aansluiting gecontroleerd worden.

Machines met elektrische aandrijving mogen niet in gebruik worden genomen als het regent. Dit leidt ertoe dat de schakelaar of de elektromotor kapot gaat!

4.3 Persoonlijke beschermingsmiddelen (PBM)

Bij het gebruik van de machine is het dragen van persoonlijke beschermingsmiddelen (PBM) noodzakelijk om het gevarenrisico voor de gebruiker tot een minimum te beperken. De volgende beschermingsmaatregelen moeten in acht worden genomen.

- Nauwsluitende werkkleding die beweging niet belemmert. Deze kleding wordt voornamelijk gebruikt om te beschermen tegen detectie door bewegende delen.
- Geluidsisolerende middelen zoals gehoorbescherming ter bescherming tegen gehoorschade. AANDACHT! Lawaai kan schadelijk zijn voor uw gehoor. Bij overschrijding van 80 dB, moet u gehoorbescherming dragen.
- Mondmasker ter bescherming tegen luchtwegenaandoeningen om fijn stof of deeltjes tegen te houden.
- Veiligheidsbril met zijkapjes om uw ogen te beschermen tegen stof en/of splinters.
- Werkhandschoenen gemaakt van sterk leer. Ter bescherming tegen scherpe randen, splinters of overmatige trillingen.
- Veiligheidsschoenen of -laarzen met stalen kappen als bescherming tegen oneffen oppervlakken met scherpe randen of vallende voorwerpen. Daarnaast zorgt veiligheidsschoeisel er ook voor dat u stevig staat.
- Beschermende helm om het hoofd te beschermen tegen vallende en rondvliegende onderdelen.

4.4 Restrisico's en beschermende maatregelen

Waarschuwing!

Het wijzigen, blokkeren, demonteren, ombouwen of aanbrengen van onderdelen aan de veiligheids- en beschermingsmiddelen van de machine is ten strengste verboden en kan leiden tot ernstig of levensbedreigend letsel in geval van niet-naleving.

Mechanische restgevaren

Splijten van het hout

Risico op letsel bij het verlagen van het spleetmes of in geval van onjuiste begeleiding of ondersteuning van het gesplitste materiaal.

• Gebruik de machine altijd met beide je handen. Grijp niet in bij het splitsingproces. Gebruik de machine nooit met twee of meer personen.

Risico op letsel door vastzittend materiaal

• Verwijder alleen het vastgelopen hout. Doe dit voorzichtig! Hout staat onder spanning wanneer het wordt verwijderd waardoor uw vingers klem kunnen komen te zitten.

• Pas op voor voor vallend hout, dit kan uw voeten bezeren.

• Let op uw omgeving!

Algemene verwondingen

Bij het werken met droog hout kan een plotselinge splitsing leiden tot ernstige verwondingen. Houten deeltjes kunnen tijdens het kloofproces wegschieten waardoor u zich kan bezeren.

• Grijp gedurende het kloofproces niet in de machine.

• Houd voldoende veilige afstand.

• Bedien de machine rustig en voorzichtig.

• Draag altijd persoonlijke beschermingsmiddelen (PBM) wanneer u de machine gebruikt.

Verwaarlozing van ergonomische principes

Nalatig gebruik van persoonlijke beschermingsmiddelen (PBM)

Nalatig gebruik of weglating van persoonlijke beschermingsmiddelen kan leiden tot ernstig letsel.

• Draag voorgeschreven beschermingsmiddelen.

Onvoldoende lokale verlichting

Slechte verlichting kan leiden tot onveilige situaties

• Zorg altijd voor voldoende verlichting op de werkplek.

Aandacht

• Wees altijd volledig gefocust op uw werk.

Restgevaar kan nooit worden uitgesloten.

Elektrische restgevaren

Direct of indirect elektrisch contact

Het aanraken van spanningsonderdingsdelen in het geval van open elektrische of defecte onderdelen of onjuiste elektrische verbindingskabels kan tot letsel leiden.

• Laat defecte kabels of stekkers vervangen door een vakman.

• Zorg er bij onderhoudswerkzaamheden altijd voor dat de stekker uit het stopcontact is.

• Gebruik de machine alleen op een aansluiting met aardlekschakelaar.

Thermische restrisico's

Brandwonden en bevriezing

Het aanraken van hete oppervlakken kan brandwonden veroorzaken.

• Laat de motor afkoelen. Zorg er altijd voor dat de motor voldoende geventileerd is.

Blootstelling aan lawaai
Gehoorschade
Langdurig, onbeschermd werken met de machine kan leiden tot gehoorschade.
• Draag altijd gehoorbescherming.

Gevaar door materialen en andere stoffen
Contact, inademing
Weggegooide voorwerpen of vloeistoffen kunnen schade brengen aan uw gezondheid.

Bij het splisingsproces kunnen wegspringende Deeltje leiden tot geïrriteerde ogen. Draag daarom altijd een veiligheidsbril!

Hydraulische oliën zijn giftig. Zorg na het inademen van vloeistoffen of dampen voor frisse lucht! Wanneer uw ogen in contact zijn geraakt met deze vloeistoffen of dampen dient u uw ogen minimaal 10 minuten grondig te spoelen. Neem, indien nodig, contact op met uw huisarts!
Vuur en explosie

Let op voor brand- en slipgevaar door gelekte hydraulische vloeistof.
- Roken, vuur en open vuur zijn tijdens gebruik van de machine verboden! Verwijder gelekte vloeistof en oliën daarna meteen!

Andere gevaren
Uitglijden, struikelen of vallen
Op onstabiele en oneffen oppervlakken kunt u zich bezeren.
• Let op voor obstakels in de werkruimte. Zorg altijd voor veilige oppervlak en draag veiligheidsschoenen.

4.5 Wat te doen in noodgevallen

In geval van een ongeval dient u zo snel mogelijk eerstehulpmaatregelen te treffen of het alarmnummer (112) te bellen!

Wanneer u het alarmnummer belt, dient u de volgende informatie te geven:
- Waar is het gebeurd
- Wat is er gebeurd
- Wie er gewond is/zijn
- Wat voor een verwonding
- Met wie de centrale spreekt

5. Waarschuwings- en informatiesymbolen

Er staan symbolen op de machine die belangrijke informatie over het product en gebruiksinstructies vertegenwoordigen.

Aandacht!
Dit gaat over uw eigen veiligheid. Het symbool geeft een gevaar of waarschuwing aan.

Lees deze instructies volledig voordat u de machine gebruikt.

Draag veiligheidsschoenen.

Draag beschermende handschoenen.

Draag oogbescherming.

Draag gehoorbescherming

Verwijder nooit beveilings apparatuur of veiligheidsbescherming. Bij vervangingswerkzaamheden dient u de originele onderdelen terug te plaatsen.

Houd de machine uit de buurt van warmte, open vuur en sigaretten. .

Houd omstanders uit de buurt van de werkplek.

Houd handen en voeten uit de buurt van bewegende delen.

Snij- en beknellingsgevaar! Raak nooit onderdelen aan als het mes beweegt.

Verwijder nooit bekneld materiaal met uw handen.

Gevaar voor uitglijden en struikelen! Houd uw werkplek schoon en opgeruimd! Wanneer u oliën of andere vloeistoffen morst, kan dit tot ongevallen leiden.

Waarschuwing! Vloeistof onder hoge druk (hydraulische olie, vet of brandstof) kan gemakkelijk op uw kleding of huid spatten en verwondingen veroorzaken.

Alleen met elektrische aandrijving: waarschuwing voor gevaarlijke elektrische spanning.

Dit symbool toont de draairichting van de elektromotoren aan.

Voordat u reparaties uitvoert, dient u de stekker uit het stopcontact te halen.

De machine mag slechts door één persoon worden bediend.

Gooi de gebruikte olie op een milieuvriendelijke manier weg.

Bij het gebruik van een kraan plaatst u de hijsband om het gedeelde frame. Breng de machine nooit met een transporthendel omhoog.

6. De benoeming van het deel

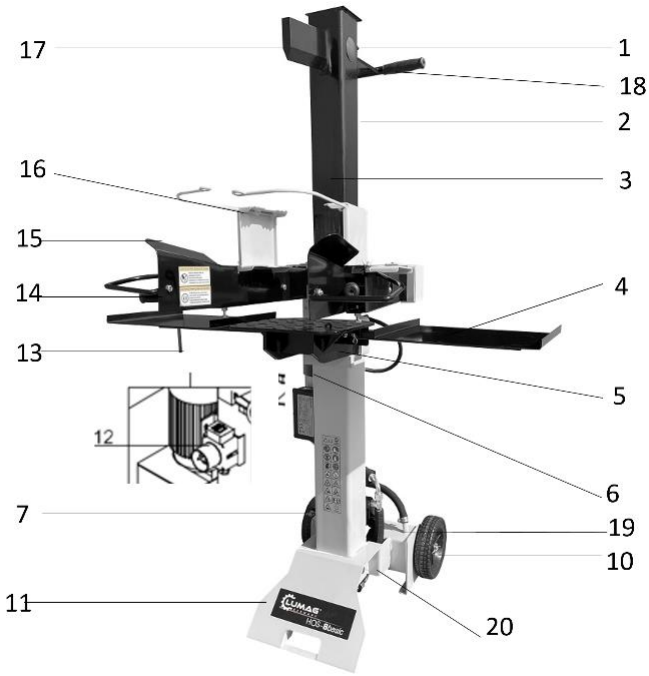

Fig. _ Onderdeelaanduiding

1 Slaglengtebregrenzing (klemschroef)
2 Hoogte instel stang
3 Kolom
4 Opbergtafel
5 Klooftafel
6 Aandrijving (elektromotor 230 V)
7 Vuldop voor de hydraulische olie
10 Transportwiel
12 Schakelaar-stroomaasnluiting in combinatie met motorbeveiliging 230V
13 Elastische band
14 Bedieningshendel (tweehandenbediening)
15 Beveiliging op de bedieningshendel
16 Houtklem
17 Kloofmes
18 Transportgreep
19 Hydrauliekolietank
20 Olieaftapschroef

7. Technische gegevens

Modelnummer	HOS8Basic
Engine (230V) 3N-50Hz)	S6 40%* IP54
Opnamevermogen (P1)	3,0 Kw
Splitsend kracht	8t (7t ± 10%)
Klooflengte	25 tot 55 Cm
Kloof cap. max. (afhankelijk van houtdikte)	8 tot 60 cm
Hydraulische druk	22.0 Mpa
Hydraulische oliecapaciteit	3,3 L(HLP46)
Geluidniveau	85 dB(A)
Snelheid	5 cm/s
Retoursnelheid	van ca. 15 cm/s
Dimensies(Opstelling)	L / 88 Cm W / 60 cm H / 102 cm
Gewicht	93 Kg

* Continue periodieke werking:
Bedrijfsmodus S6, inschakelduur 40%, cuclustijd 10 min.

De motor mag 4 minuten onder belasting draaien en moet vervolgens 6 minuten afkoelen, anders ontstaat er oververhitting.

Gebruiksvoorwaarden
Deze houtklover is ontworpen voor gebruik bij een omgevingstemperatuur tussen +5°C en +40°C, op een maximale hoogte van 100 m boven zeeniveau. De luchtvochtigheid moet bij +40°C onder de 50% zijn. Opslag of transport kan worden uitgevoerd bij temperaturen tussen -25°C en +55°C.

7.1. Elektrische aansluiting

Waarschuwing!

Werkzaamheden aan de elektrische installatie en elektrische apparatuur mogen alleen worden uitgevoerd door gekwalificeerde elektriciens.

AC motor (mod. HOS8BASIC)

De HOS8BASIC houtklover mag alleen worden aangesloten op een 230 volt netwerk met 50 Hz en 16A-zekering via de 3-pins netaansluitkabel.

Mocht de zekering in de meterkast de belasting niet aankunnen dan moet u een “trage zekering” plaatsen. Vraag hiernaar bij uw installatiebedrijf in de buurt.

BELANGRIJKE NOTITIE!

Bij overbalesting van de motor wordt deze automatisch uitgeschakeld. Na de afkoeltijd kan de motor weer worden aangezet.
De elektrische netaansluiting moet voorzien zijn van beveiligingen tegen onderspanning, overspanning, overstroom en een aardlekschakelaar met een maximale aardelekstroom van 3.31 A. De netaansluiting moet gezekerd zijn met 16A.

Rubberen kabels voor de elektrische aansluiting moeten gemarkeerd zijn met de symbolen EN60245 en H07RN. De etikettering van de kabels is wettelijk verplicht

Verlengkabels moeten een minimale doorsnede hebben van 2.5 mm^2, en mogen niet langer zijn dan 10 meter. Let op voor isloatieschade bij de kabels!

Beschadigde en defecte verbindingskabels

Beschadigde en defecte vergbindingskabels zijn vaak veroorzaakt door oververhitting in het elektrische systeem

De kabels kunnen worden beschadigd als de kabel is geknikt, over de kabels heen is gereden of samen is gedrukt wanneer het een oude kabel is. Vetten, agressieve vloeistoffen, gassen en dampen kunnen ook de isolatie aantasten en beschadigen. Een gekrompen geleider, door het opwarmen van de lijn, leidt tot een hogere weerstand. Isolatieonderbrekingen leiden tot lekstromen en kortsluitingen.

Dergelijke beschadigde aansluitkabels mogen niet worden gebruikt en zijn levensgevaarlijk!

8. Levering

Controleer na het uitpakken inhoud van de transportdoos op:

- Volledigheid
- Mogelijke transportschade

Meld klachten onmiddellijk bij de dealer of fabrikant. Latere klachten worden niet aanvaard.

De machine wordt gedeeltelijk gedemonteerd geleverd. De montagewerkzaamheden voor moeten nog uitgevoerd worden.

Heeft u vragen of problemen met de machine, neem dan contact met ons op. U kunt ons bereiken via e-mail:
service@matom.nl 0031-487511227

Fig. _ Leveringsomvang (afbeelding kan afwijken)

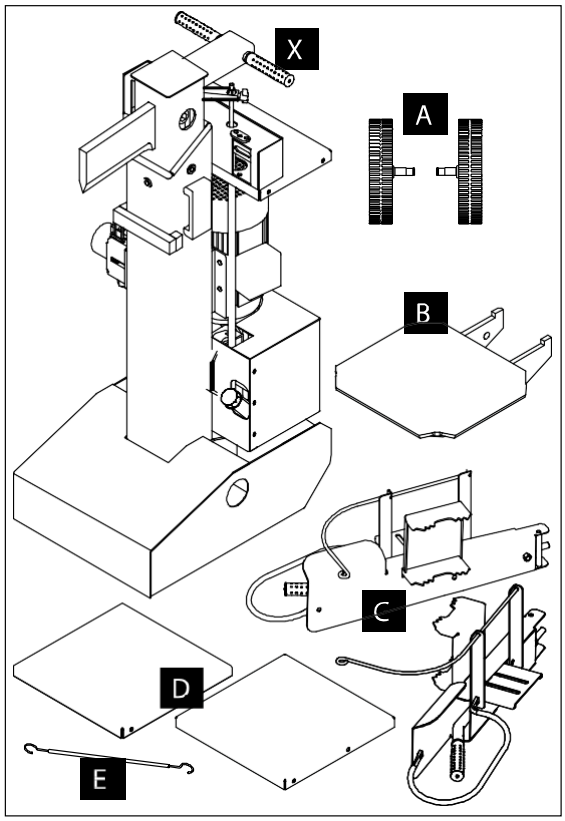

Handleiding

- Hydraulische kloofbijl met aandrijfeenheid(X)
- Transportwielen (2 stuks) (A)
- As voor wielen (met 2 sluitringen)
- Klooftafel (B)
- Bedieningshendel (RE/LI) met beveiliginsinrichteing en keerhendel(C)
- Opbergtafels (RE/LI) (D)
- Elastische span band (E)

9. Montage

Stap 1: Monteer transportwielen.
(Figuur A)

Schuif het voorgemonteerde wiel over de wielas, zoals afgebeeld en bevestig het met de de sluitring (aan de buitenzijde) en de borgpen.

Monteer het tweede wiel op dezelfde manier.

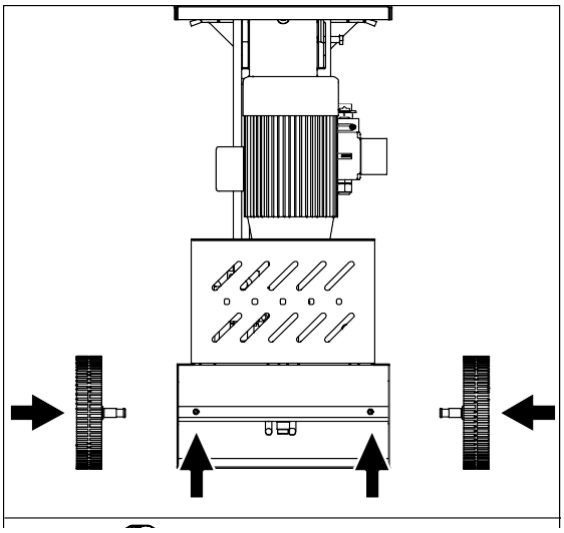

Fig. A _ Montage transportwielen (afbeelding kan afwijken)

Stap 2: Monteer de klooftafel
(Figuur B)

Bevestig de klooftafel aan het kloofraam zoals afgebeeld. Hiervoor moet de klooftafel aan de ene kant worden vastgehouden en aan de andere kant worden vastgezet. Zorg er hierbij voor dat u voor de houtklover staat.

1. Plaats de klooftafel in de houder rechts van het kloofframe
2. Bevestig de klooftafel aan de linkerkant. Gebruik de zeskantschroef M10x35 met stopmoer (kan per model afwijken)

Aandacht!

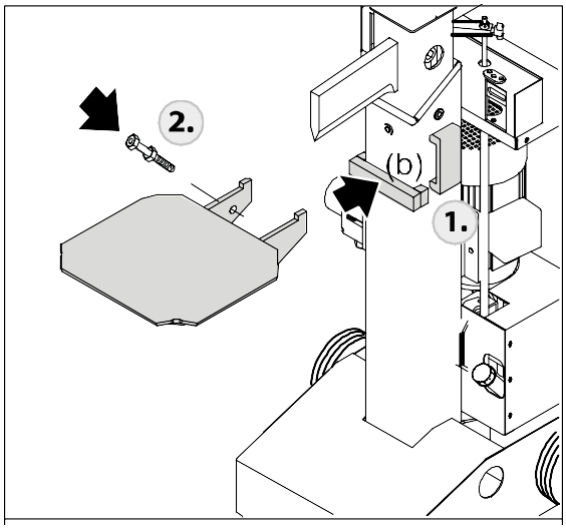

Fig. B _Monteer de klooftafel (afbeelding kan afwijken)

Stap 3: Monteer de bedieningshendel (RE/LI)
(Figuur C)

Monteer de bedieningshendel met bescherming links en rechts van het machineframe zoals afgebeeld. Zorg er bij het monteren voor dat ud e hendels zo duwt dat de haken naar binnen wijzen.

1. Vet de metalen lipjes van de bedieningshendels aan de boven- en onderkant in met een dunne smeerlaag.
2. Plaats de bedieningshendel en steek de buis in de uitsparing van de dwarverbinding.
3. Plaats de bevestigingsbout vóór de kruisverbinding.
4. Bevestig de borgbout aan de onderkant van de bedieningshendel met de ring en de splitpen.

Monteer de andere bedieningshendel op dezelfde manier.

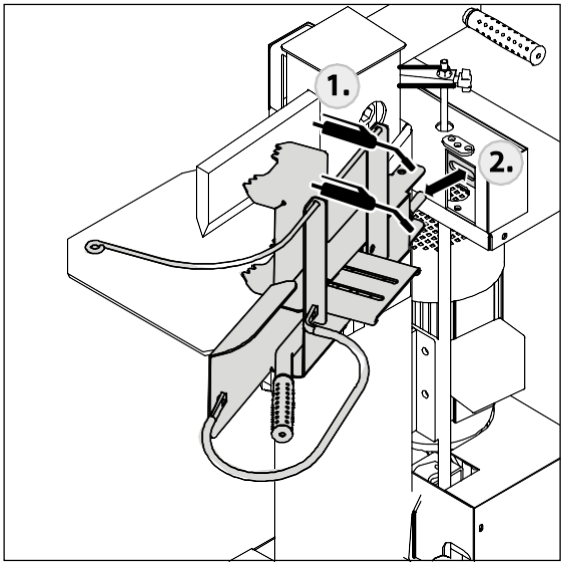

Stap 5: Monteer de opbergtafels (RE/LI) (Figuur D)

Monteer opbergtafels links en rechts van het machineframe zoals afgebeeld (aan de klooftafel)

1. Zet de opbergtafel vast met de bout en borgmoer (deze plaatst u het dichtst bij de kolom). Vervolgens plaats u de pen met borgpen. Bij gebruik van de klover zijn de bout en pen beide geplaatst. Tijdens het opbergen verwijdert u de pen en kantelt het plateau. Op dezelfde manier monteert u de andere opbergtafel samen.

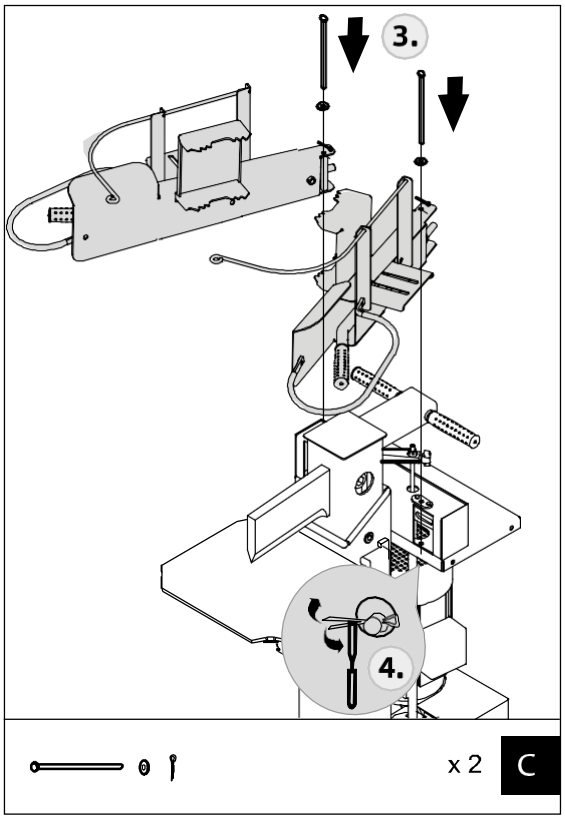

Fig. C _ Montage van de bedieningshendels
(afbeelding kan afwijken)

Fig. D _ Montage van de opbergtafel

10. Transport en opslag

BELANGRIJKE OPMERKING!

U kunt de houtkover het beste rechtop vervoeren. Wanneer de machine op zijn kant staat, zal de hydraulische olie onmiddellijk eruit lopen.

11.1. Veiligheidsinstructies voor transport

Waarschuwing!

Levensgevaar door vallende onderdelen!

Vallende onderdelen kunnen mensen doden.
- Ga nooit onder hangende onderdelen staan.
- Grijp nooit in een draaiende machine.
- Draag altijd een veiligheidshelm wanneer u de machine gebruikt.

Waarschuwing!

Verwondingsgevaar tijdens transport van de goederen!

Wanneer u goederen vervoert met een excentriek zwaartepunt kunnen deze met het tillen loszwaaien waardoor omstanders ernstig verwond kunnen raken.

- Wacht tot de onderdelen stilstaan voordat u de te transporteren goederen optilt.
- Neem de transportinstructies en symbolen op de te vervoeren goederen in acht.
- Draag altijd een veiligheidshelm wanneer u met een kraan werkt.

Aandacht!

Schade door ondeskundig transport!

Verkeerd transport kan leiden tot aanzienlijke schade aan de vervoerde goederen en aan voorwerpen in de buurt.

- Ga altijd uiterst voorzichtig te werk bij het laden en lossen bij het intern transporteren van goederen.
- Let op de informatie en symbolen op de machine.
- Verwijder de transportvergrendeling alleen tijdens de montage.

Personeel

- Transportwerkzaamheden zonder hulp van hef of transportvoertuigen die onder toezicht staan, mogen alleen worden uitgevoerd door aangewezen geïnstrueerd personeel.
- Transportwerkzaamheden met ondersteuning van hef- of transportmiddelen die onder toezicht staan, mogen alleen worden uitgevoerd door opgeleid enbevoegd personeel, geïnstrueerd door de operator.

Persoonlijke beschermingsmiddelen (PBM)

- Draag altijd voor alle transportwerkzaamheden:
  ► Gezichts- en veiligheidskleding op het werk
  ► Handschoenen
  ► Antislipveiligheidsschoenen
- Draag daarnaast voor alle transportwerkzaamheden met behulp van hef- of industriele vrachtwagens (katrolblok, kraan, vorkheftruck):
  ► Industriële beschermende helm

11.2. Transport en opslag

De houtklover is veilig en milieuvriendelijk verpakt op basis van de trasnportomstandigheden. De verpakking beschermt de componenten tot het begin van de montage tegen beschadiging en corrosie.

- Verwijder verpakking en transportvergrendelingen alleen voor de montage.
- Gooi verpakkingsmateriaal weg in overeenstemming met de geldende lokale regelgeving.

De machine is groot en zwaar. Een goede voorbereiding is essentieel.Er zijn meerdere mensen of technische hulpmiddelen nodig om de machine op te tillen.

Pallettransport met vorkheftruk

Transportgoederen kunnen op pallets worden vervoerd met heftrucks onder de volgende voorwaarden:
- De heftruck moet het transportgewicht kunnen worden gedragen.
- De bestuurder moet bevoegd zijn om de heftruck te bedienen.

- Steek de vorken van de heftruck tussen of onder de planken van de pallet
- Zet de pallet met de te vervoeren goederen vast met klembanden, zodat de pallet niet kan kantelen. Gebruik indien nodig spanbanden.
- Til de te vervoeren goederen op en vervoer ze naar hun bestemming.

Goederen vervoeren met takels

Transportgoederen kunnen direct met een takel vervoerd worden onder de volgende voorwaarden:

- De takel moet zijn ontworpen voor het transportgewicht.
- De bediener moet bevoegd zijn om de takel te bedienen.
- Touwen, riemen of meerpuntshangers mogen alleen worden gebruikt op het bovenste deel van de machine (behuizing). Let op! Til nooit het kloofmes of de transportgreep op!
- Til de vervoerde goederen langzaam omhoog en controleer of de vervoerde goederen verticaal hangen, corrigeer indien nodig het zwaartepunt met de heftruck.
- Vervoer de goederen naar hun bestemming.

Transport naar bestemming

Waarschuwing!

Voor elektrisch aangedreven machines: Trek de stekker uit het stopcontact voordat u van locatie verandert.

De houtklover kan gemakkelijk worden vervoerd.

Achter op de machine bevindt zich een as met twee wielen. Bovenaan de kolom bevindt zich een transporthandvat.

1. Schakel de aandrijving in en beweeg het kloofmes helemaal naar beneden.
2. Schakel de motor uit en trek de stekker uit het netsnoer.
3. Controleer nogmaals of de transportvergrendeling (8) goed vastzit!
4. Om ervoor te zorgen dat de twee bedieningshendels tijdens het transport niet onbedoeld zullen rondzwaaien, moeten ze aan de voorkant met het spanrubber (E) vastgebonden worden.

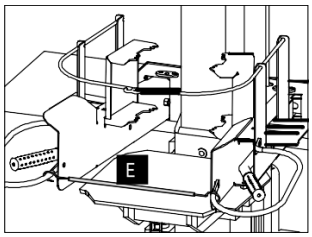

5. Voor het transport moet de houtklover met de transporthendel iets naar achteren gekanteld worden, totdat de wielen op de grond staan. Houd de machine, terwijl u deze verplaatst, stevig vast aan de transporthendel, om te voorkomen dat de machine naar achteren kantelt.

Aandacht!

De machine mag alleen worden vervoerd als het kloofmes naar beneden staat.
Hoogte in transportpositie: 108 cm
Opslag

Plaats of bewaar de houtklover in een veilige, droge en afsluitbare ruimte buiten het bereik van kinderen. De machine mag niet buiten worden bewaard.

Bewaartemperatuur: +5°C tot +45°C
Max luchtvochtigheid: 60%

De machine moet grondig worden gereinigd en ingevet voordat deze lang wordt opgeslagen.

Bewaar verbruiksartikelen alleen in goedgekeurde en gelabelde containers. Zorg ervoor dat kinderen niet in aanraking met de machine kunnen komen!

11. Opstelling

WAARSCHUWING!

De machine moet op een stevig en vlak oppervlak worden geplaatst.

De werkplek moet zodanig zijn ontworpen en onderhouden dat veilig werken mogelijk is.

Organiseer uw werkplek. Plan het werk van tevoren in om tijd en moeite te besparen.

Om de machine te kunnen vervoeren, is het noodzakelijk dat de paden vrij zijn van struikelgevaar. Zorg ervoor dat uw werkplek goed verlicht is.

Er moet voor worden gezorgd dat er voldoende bewegingsvrijheid is om te werken.

De machine moet direct op de grond worden geplaatst. Er mag geen ander oppervlak onder de machine worden geplaatst.

Waarschuwing!

De werkplaats moet vrij worden gehouden van houtresten en obstakels (struikelpunten). Werk niet op gladde oppervlakken. Reik in geen geval in de machine wanneer het kloofmes beweegt!

12. Hydraulica

Hydraulische informatie

De hydraulische olietank bevindt zich aan de basis van de houtklover. De olietank is gedurende de productie gevuld methydraulische olie.

De transportdop (7/8) is een peilstok en ontluchting van het hydrauliek systeem in één.

BELANGRIJKE OPMERKING!

Bij lage temperaturen - onder de 5°C - is de olie in het hydraulische systeem nog steeds stroperig. Wanneer u de machine gebruikt bij lage temperaturen kan het hydrarulisch systeem worden beschadigd. De machine mag daarom bij lage temperaturen alleen korte periode draaien, zodat de hydraulische olie kan opwarmen.

Let op lekkende olie!

Om druk in de hydraulische olietank

te voorkomen:

De olietank ingang is voorzien van een oliepeilstok. De O-ring op de hydraulische olietank is zelfontluchtend, zodat er tijdens het gebruik van de machine lucht geventileerd kan worden.

Aandacht! Als de machine niet rechtop wordt getransporteerd, kan olie ontsnappen via de peilstok.

13. Elektrische aandrijving

13.1 Elektromotor

Waarschuwing!

Werkzaamheden aan de elektrische installatie en elektrische apparatuur mogen alleen worden uitgevoerd door gekwalificeerde elektriciens.

Elektromotor aan-/uitschakelen

1 | Drukknop groen (AAN)
2 | Drukknop Rood (UIT)

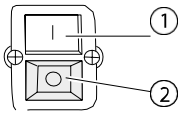

Gevaar!

Levensgevaar door een elektrische schok! Er bestaat een risico op overlijden als u in contact komt met spanningsdragende componenten. Ingeschakelde elektrische componenten kunnen ongecontroleerde bewegingen uitvoeren en ernstig letsel veroorzaken.

Aandacht!

De netaansluiing en de verlengkabel moeten 3-draads (230 V) zijn en hebben een minimale kabeldoorsnede van 2,5 mm2. Bovendien mag de kabelverlenging niet langer zijn dan 10 m en moet deze ook ten minste een kabeldoorsnede van 2,5 mm2 hebben. De kabelverlenging moet volledig worden uitgerold.

De machine mag alleen worden bediend door een netwerk dat is beveiligd met een storingsstroomstroomonderbreker van 30 mA.

De netaansluiting moet worden gezekerd met 16 A.

Er mogen tijdens het gebruik geen andere belastingen op hetzelfde circuit worden aangesloten, dit kan leiden tot activatie van de zekering.

Als de motor te warm wordt door overbelasting, schakelt deze automatisch uit door de ingebouwde overbelastingsbeveiliging. ab. De motor mag pas weer worden aangezet als deze is afgekoeld tot een oppervlaktetemperatuur van ongeveer 30°C (lauw).

De motor en schakelaar mogen niet worden gereinigd met een waterslang, een hogedrukreiniger of soortgelijke apparatuur. Er bestaat een risico op elektrische schokken en uitputting. Bovendien is het verboden om de hydraulische houtklover te gebruiken in natte omstandigheden.

Combinatie schakelaar/stekker

Als de houtklover niet kan worden aangezet (groene START-knop stuitert terug), is de motor nog niet voldoende afgekoeld. Houd de aan/uit-knop niet ingedrukt!

Werkpositie

1. Druk op de groene START-knop.
2. Controleer de draairichting van de motor.

14. Inbedrijfstelling

Gebruik de machine alleen wanneer deze volledig geïnstalleerd is. Het is belangrijk dat de machine altijd in verticale positie op een stevig en vlak oppervlak staat. Zorg ervoor dat er in het geval van noodgevallen mensen in de buurt zijn!

Waarschuwing!

Het hout mag tijdens het kloofoproces en de teruggang van het kloofmes niet door helpers worden vastgehouden. Anders bestaat er een groot risico op verwondingen!

Visuele inspectie uitvoeren
Vóór elk gebruik moet de machine worden gecontroleerd op externe schade.

De hydraulische slangen en alle aansluitpunten op het hydraulische systeem moeten worden gecontroleerd op eventuele lekken.

Alle veiligheidsvoorzieningen moeten aan de machine zijn bevestigd. Ze mogen niet worden verwijderd of beschadigd worden.

Controleer de bedieningshendel op bewegingsvrijheid en werking voordat u aan het werk gaat.

Houd de handvatten droog en schoon.

De twee opbergtafels en de klooftafel moeten altijd stevig aan de machine zijn bevestigd.

In geval van storingen mag de machine pas gebruikt worden nadat deze eerst uitgeschakeld is.

Aandacht! Bij werkzaamheden aan de machine is het belangrijk dat u de juiste persoonlijke beschermingsmiddelen draagt en de machine na gebruik uitschakelt.

14.1 Voorbereiding

Aanbevolen grootte van het te kloven materiaal

Actie	HOS8BASIC	
Klooflengte	25 tot 55 cm	
Diameter	8 tot 60 cm	

Diameter en lengte afhankelijk van de hardheid van het hout!

BELANGRIJKE OPMERKING!

De diameter van het hout is slechts een richtlijn. De prestaties van de machine zijn afhankelijk van het houtsoort, de lengte en de kwaliteit van het hout.

Controleer het oliepeil
Controleer regelmatig het pijl van de hydraulische olie. Zorg ervoor dat er geen vuil, houtkrullen, etc. in de olietank terechtkomen

Smeer de kolom
Breng voor gebruik een dun laagje smeermiddel aan op de glijdende oppervlakken van de kloofkolom. Dit verlengt de levensduur van de glijdende onderdelen. Gebruik hiervoor zuurvrij vet**.**

Controleer de bediening met twee handen
De machine is uitgerust met een mechanische twee-hand bediening. Dit zorgt ervoor dat de gebruiker tijdens het werken met de machine nooit met zijn handen in de machine terecht kan komen..

De tweehandenbediening moet voor elk gebruik worden gecontroleerd.

– Let eerst na het inschakelen van de machine op de beweging van het kloofmes. Het kloofmes beweegt automatisch naar boven.

BELANGRIJKE OPMERKING!

Om ervoor te zorgen dat de spanning altijd op voldoende niveau blijft, drukt u op een van de bedieningshendels en houdt u deze ingedrukt (1), vervolgens zet u de motor aan (2) voordat u de motor op de HOS8BASIC met 230 V aanzet. Laat vervolgens de bedieningshendel (3) los.

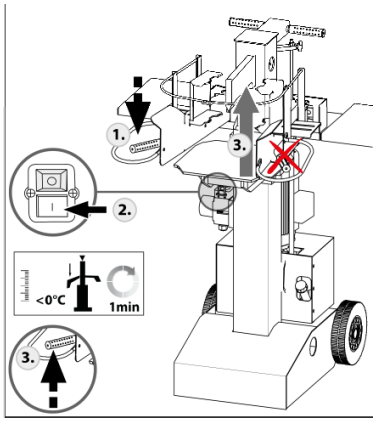

Fig. _ START aanbeveling HOS8BASIC met 230V

Om het kloofproces te starten, moeten beide bedieningshendels naar beneden worden geduwd. Het splijtmes beweegt vervolgens naar beneden.

Bij het loslaten van een bedieningshendel wordt het kloofproces gestopt. Het splijtmes moet in zijn positie blijven en mag niet terugkeren naar zijn uitgangspositie.

Bij het loslaten van beide bedieningshendels keert het kloofmes terug naar de uitganspositie (naar boven). Als slechts één bedieningshendel wordt bediend, mag het spleetmes niet naar beneden gaan bewegen.

Wanneer u de bedieningshendels loslaat, moeten ze automatisch terugkeren naar de beginpositie.

Actie	Resultaat
Beide bedieningshendels tegelijk beneden bewegen	Kloofmes beweegt naar beneden - tot ca. 5 cm - over de werktafel.
Bij het loslaten van een van de twee Bedieningshendels	Kloofmes blijft in de huidige positie Zijn.
Beide bedieningshendels loslaten	Kloofmesaandrijvingen automatisch terug naar zijn oorspronkelijke positie.

15. Bediening

BELANGRIJKE OPMERKING!

Bij buitentemperaturen onder de 5°C is de hydraulische olie in een stroperige staat. Om schade aan an het hydraulische systeem te voorkomen, moet de machine bij lage temperaturen ten minste 5 minuten stil staan om de juiste temperatuur van het hydraulische systeem te bereiken. Anders loopt de machine risico op beschadiging.

15.1 Kolommen

Waarschuwing!

Reik nooit in de opening als het kloofmes beweegt. Laat de twee bedieningshendels in geval van nood los!

Zorg dat de machine het hout altijd klooft in de richting van de nerf.

1. Zet de machine aan. Het kloofmes beweegt automatisch omhoog. Wacht een paar seconden totdat de motor zijn topsnelheid heeft bereikt en de druk in de hydraulische pomp wordt opgebouwd.

BELANGRIJKE OPMERKING!

Om ervoor te zorgen dat de spanning altijd op voldoende niveau blijft, drukt u op een van de bedieningshendels en houdt u deze ingedrukt

(vooral als de opstartbelasting te zwaar is voor uw huis netwerk) (1). Zet de motor vervolgens aan (2). Laat vervolgens de bedieningshendel (3) los.

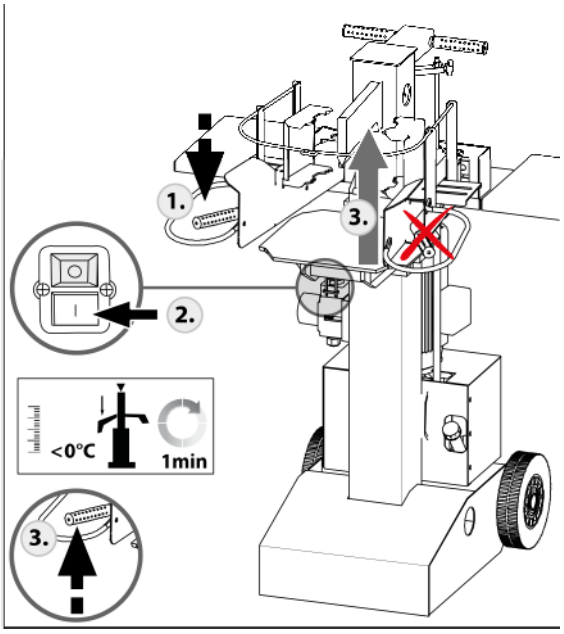

Fig. _ START aanbeveling HOS8BASIC met 230V (afbeelding kan afwijken)

Leg het te kloven hout tussen de twee bedieningshendels onder het kloofmes op de klooftafel.

3. Plaats beide bedieningshendels en de bevestingsschroeven afhankelijk van de diameter van het materiaal en druk ze naar binnen. Dit fixeert het hout.

4. Als u het kloofproces wilt starten, drukt u beide bedieningshendels tegelijkertijd naar beneden. Het kloofmes wordt zo in beweging gezet.

   Beide bedieningshendels moeten gedurende het gehele kloofproces ingedrukt blijven.

   Als het kloofproces moet worden onderbroken, moet een van de twee bedieningshendels worden losgelaten. Het kloofmes blijft in de huidige positie.

5. Wanneer het kloofproces is voltooid, moeten beide bedieningshendels worden losgelaten, zodat het kloofmes weer omhoog kan bewegen.

   Pas wanneer het kloofmes weer in zijn oorspronkelijke positie staat, kan het gespleten hout van de klooftafel worden verwijderd.

6. Reinig vóór het volgende kloofproces de klooftafel van houtresten en spaanders.

7. Schakel bij het verlaten van de machine de motor uit en koppel de machine los van het stroomnet.

Waarschuwing!

Er mogen zich geen andere personen in het werkgebied van de machine bevinden.

15.2 Instellen van de splijtlengte

De machine is ingesteld op de maximale tussenruimte lengte op het moment van levering.

Bij het aanzetten van de motor, beweegt het kloofmes automatisch naar de maximale hefhoogte. Als u hout wilt splitsen waarvan de hoogte lager is dan de totale hefhoogte, kan de hefhoogte korter worden gemaakt.

De hefhoogte kan oneindig worden aangepast.

Slagbeperking

1. Verplaats het kloofmes naar de gewenste hoogte, laat 1 van de hendels los. Het kloofmes staat nu op de gewenste hoogte. Schakel de motor uit.
2. Draai de klemschroef (1) achter de kloofkolom los.
3. Trek de hefstang (2) zo ver mogelijk omhoog. Hoe verder de hefting wordt uitgetrokken, hoe kleiner de splijthoogte.
4. Klem de hefstang met de schroef op de gewenste hoogte. Draai de klemschroef aan.
5. Zet de machine weer aan.

Mocht de klemschroef niet goed klemmen zorg dan dat de stang vetvrij is.

Als de maximale tussenruimte nodig is dan moet de klemschroef worden losgedraaid. Dan is het kloofmes op maximale lengte. Draai vervolgens de klemschroef weer vast.

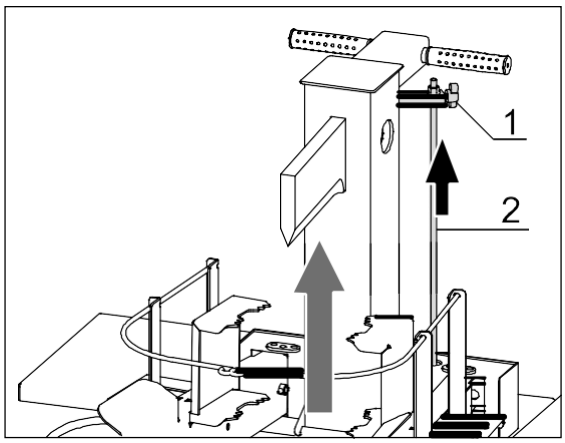

Fig. _ Hoogteinstelling (afbeelding kan afwijken)

15.3 Losmaken van vastgelopen stukken hout

Het kan voorkomen dat materiaal niet volledig wordt gesplitst en het kloofmes hout omhoog haalt.

1. Beweeg het kloofmes terug naar startpositie.
2. Schakel de motor uit.
3. Maak het vastgelopen hout los met een hamer.

Waarschuwing!

Verwijder het vastgelopen materiaal niet met je handen! Laat nooit iemand u helpen bij het verwijderen van vastzittende stukken hout.

15.4 Opmerkingen over splijten

Het te kloven materiaal moet een vlak oppervlak hebben dat loodrecht staat op de richting van het splijtmes.

De klooftafel van machine moet schoon zijn. Houtresten van eerder gespleten hout moeten worden verwijderd.

Zorg ervoor dat de stam verticaal onder het kloofmes wordt gehouden. Anders bestaat er verwondingsgevaar!

Het gesplitste materiaal mag niet door een andere persoon vastgehouden worden.

De gebruiker moet het gehele proces met beide handen uitvoeren. Grijp nooit in de opening als het kloofmes beweegt!

Aandacht! Hout kan barsten, gebruik alleen natuurlijk hout om te splijten.

De stammen moeten in de lengte worden gesplitst. Splijt het hout nooit horirzontaal of dwars over de nerf!

Als het hout extreem veel zijtakken heeft, dient u de houtblokken van de rand af te splijten.

Draag geschikte handschoenen en veiligheidsschoenen bij het splijten van het hout.

Aandacht! Bepaalde houtsoorten kunnen weerstand geven bij het splijten

Waarschuwing!

Splijt geen vers hout! Droog hout is makkelijker te splijten en klemt niet vast – zoals vaak het geval bij vers hout.

Waarschuwing!

Splijt de stam in de richting van de nerf! Zorg ervoor dat het materiaal goed op de splijttafel ligt!

15.5 Het kloven beeindigen

1. Beweeg het kloofmes naar beneden.
2. Laat 1 hendel los.
3. Schakel de machine uit.
4. Koppel de machine los van het stroomnetwerk.
5. Kantel de machine iets naar achteren op de transporthendels en rol op de wielen naar de gewenste plaats.

16. Controlewerk

Voor alle inspectiewerkzaamheden aan de machine.

- Schakel de aandrijving uit en ontkoppel de machine van het stroomnetwerk van de elektromotoren
- Verwijder houtresten en ander vuil

16.1 Boutverbindingen

Controleer na het eerste uur gebruik van de machine of alle schroeven en moeren goed vastzitten en draai ze indien nodig goed vast. Blijf vervolgens gedurende het gebruik van de machine goed controleren of de schroeven en moeren goed vastzitten!

Controleer ook alle hydraulische schroefverbindingen en slangen op lekkage en goede bevestiging.

16.2 Kolom

De kloofkolom moet altijd ingevet zijn (breng het vet bijv. aan met een borstel). Gebruik geen olie, of WD40. Breng het vet (liefst zuurvrij) erg dun aan om aanhechting van vuil te voorkomen.

16.3 Tweehandsbediening

Controleer de bedieningshendels op bewegingsvrijheid, indien nodig moet u ze opnieuw smeren.

16.4 Kloofmes

Het kloofmes is een slijtvast onderdeel. Vijl het kloofmes regelmatig bij en vet deze af en toe in.

16.5 Hydraulisch oliepeil

Controleer het oliepeil regelmatig met de peilstok. Gebruik de machine nooit zonder of met te weinig olie. Controleer het oliepeil alleen als het kloofmes is ingeschoven.

16.6 Smeer alle bewegende onderdelen indien nodig in.

16.7 Tussen de zwarte kloofklolom en de basis van de machine zitten 4 kunststof geleideplaten. Deze gaan op den duur slijten en moeten dan vervangen worden. Uw dealer kan u hier over informeren.

17. Service- en onderhoudswerkzaamheden

Vóór alle service- en onderhoudswerkzaamheden aan de machine:

- Schakel de aandrijving uit.
- Ontkoppel de machine van stroom voor de elektromotoren.
- Reinig de machine van houtresten en ander vuil.

Laat de machine nooit zonder toezicht draaien.

Werk nooit zonder beschermingsmiddelen. Na onderhoudswerkzaamheden dient u alle veiligheidsvoorzieningen weer te demonteren.

Gebruik alleen originele LUMAG reserveonderdelen. Andere onderdelen kunnen onvoorspelbare schade en letsel veroorzaken.

Werkzaamheden aan de elektrische apparatuur mogen alleen worden uitgevoerd door gekwalificeerde elektriciens.

17.1 Olie verversen

Het hydraulisch systeem is een gesloten systeem met olietank, oliepomp en stuurventiel. Bedien de machine nooit zonder of met te weinig olie. Als er lucht in het circuit komt als gevolg van olietekort, kan de hydraulische pomp beschadigd raken.

Hydraulische olie is huidbeschadigend: draag beschermende handschoenen of gebruik huidbeschermings-producten.

Gelekte stoffen moeten worden verzameld en opgeslagen in geschikte vaten. Ze moeten afgevoerd worden in overeenstemming met de toepasselijke milieubeschermingsvoorschriften.

Controleer regelmatig het oliepeil van de hydraulische olie op de peilstok van de ontluchtinsschroef op de tank. Het kloofmes moet hierbij ingeschoven zijn. De eerste olieverversing moet na ca. 300 uur worden uitgevoerd. (bij voorkeur iedere 2 jaar)

LUMAG raadt de hydraulische olie HLP 46 aan.

De volgende hydraulische olién of gelijkwaardige oliën met ciscositeitsklasse HLP 46 worden aanbevolen voor het hydraulische transmissiesysteem:

SHELL Tellus 22-46, Esso Nuto H46, DEA HD B46

Er mag geen vuil of afzettingen in de olietank terechtkomen. Zelfs lichte vervuiling kan aanzienlijke schade aan het hydraulische systeem veroorzaken.

BELANGRIJKE OPMERKING!

Laat het kloofmes naar beneden staan in de laagste stand voordat u de olie ververst.

1. Plaats een container met een voldoende inhoud van ten minste 5,5 liter onder de afvoerplug van de tank. Deze bevindt zich aan de onderkant van de tank.
2. Draai de olievulplug/peilstok los en open de afvoerplug aan de onderkant van de tank. Vergeet niet om de afvoerplug terug te schroeven wanneer u de hydraulische olie opnieuw vult!
3. De tank heeft een capaciteit van 3,5 liter. Oriënteer je, afhankelijk van de uitvoering, op de peilstok in de opening van de tank.
4. Schroef de olievulplug/peilstoek weer vast, vergeet daarbij de afdichtring niet!

5. Verzamel gebruikte olie en gooi het op een milieuvriendelijke manier weg.
6. Gelekte of gemorste hydraulische olie moet worden weggeveegd of worden gebonden met geschikte bindmiddelen.
7. Laat de machine na een olieverversing drie tot vier keer stationair draaien om lucht uit het hydraulische circuit te laten ontsnappen.

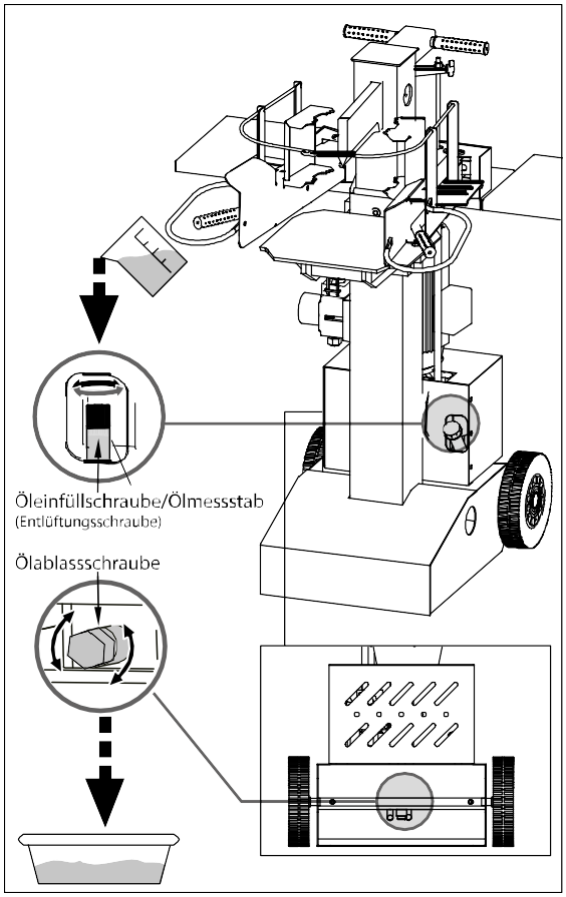

Fig. _ Olieverversing (afbeelding kan afwijken)

BELANGRIJKE OPMERKING!

De hydraulische olie op de peilstok moet tussen de bovenste markering (max.) en de onderste staan (min). Wanneer dit niet het geval is, dient u hydraulische olie toe te voegen. Te weinig olie kan de oliepomp beschadigen en tot te hoge temperaturen in het hydraulische systeem leiden.

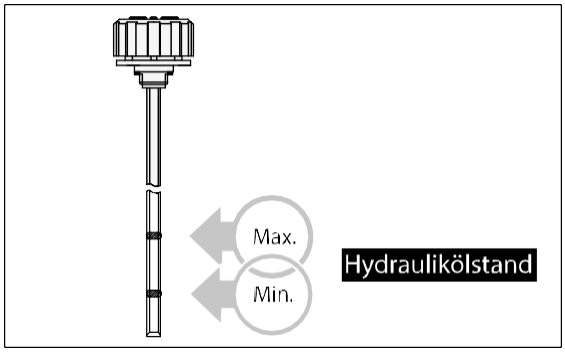

Fig. _ Oliepeil peilstokl

Waarschuwing!

De hydraulische olie staat onder druk!

Er bestaat dus gevaar voor letsel door lekkende hydraulische olie. De hydraulische slangen moeten regelmatig worden gecontroleerd door visuele inspectie. Indien nodig dient u de hydraulische slangen te vervangen, doe dit consequent iedere vijf jaar!

CONTROLE WERK op punt 16.1 moet hierbij worden nageleefd

17.2 Verbindingen van de zwarte kolom

Als de zwarte kolom door slijtage te veel speling heeft, moeten de geleideplaten (a) vervangen worden. Dit gaat alleen per set van 4 stuks.

CONTROLE WERK op punt 16.1 moet worden nageleefd

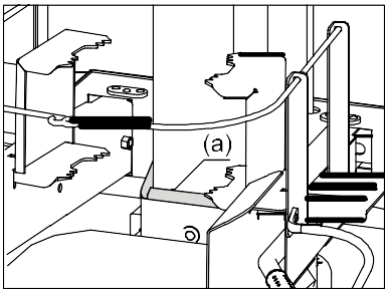

Fig. _ Geleideplaten (tekening kan afwijken)

17.3 Slijpen van de kloofmessen

De houtklover is voorzien van een kloofmes. Na langdurig gebruik kunt u het kloofmes slijpen met een fijne vijl.

CONTROLE WERK op Pkt. 16.4 moet worden nageleefd.

17.4 Reiniging

Reinig de machine regelmatig om een optimale werking te garanderen.

17.5 Opslag

Nadat het werkproces is voltooid, moet de machine gereinigd en ingevet worden. Plaats de machine onder een zeil op een droge en overdekte plaats. Sterke zonnestraling kan het oppervlak van de hydraulische slangen beschadigen, wat kan leiden tot voortijdige slijtage en dus vervanging.

18. Verwijdering

Als u de machine niet meer kunt gebruiken moet deze worden gesloopt; worden gedeactiveerd en gedemonteerd. De machine moet in een staat worden gebracht waarin het niet langer kan worden gebruikt voor de doeleinden waarvoor het is ontworpen.

De machine moet worden afgevoerd door opgeleid personeel. De machine mag alleen op de daarvoor bestemde en goedgekeurde manieren afgevoerd worden (inleveren bij uw milieustraat!).

18.1 Buitenbedrijfstelling

Wanneer u de machine niet meer kunt gebruiken, moet deze op de juiste manier uit dienst worden genomen om misbruik en gevaar voor mens of milieu te voorkomen. Verwijder alle milieugevaarlijke bedrijfsstoffen uit het oude apparaat en voer deze op een milieuvriendelijke manier af. De olieresten mogen nooit in open water worden gegooid! Blokkeer elk beweegbaar machineonderdeel en demonteer de afzonderlijke onderdelen van de machine. Lever de machineonderdelen in bij de milieustraat. Verwijder rubberen en plastic onderdelen van de machine en breng ze naar een aangewezen inzamelpunt.

18.2 Afvoer van elektrische apparaten

Elektrische onderdelen behoren tot gevaarlijk afval en moeten gescheiden van de machine worden afgevoerd. Wanneer er sprak is van brand in het elektrische systeem dient u hiervoor goedgekeurde blusmiddelen te gebruiken.

18.3 Verwijdering van smeermiddelen

De verwijderingsinstructies worden gegeven in de productspecifieke gegevensbladen. Vraag indien nodig uw fabrikant.

19. Hydraulisch schema

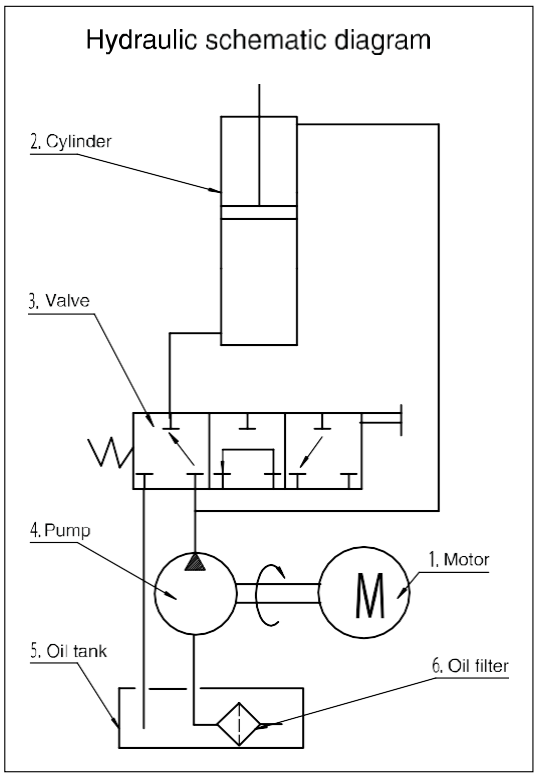

Fig. _ Hydraulische regeling

20. Schematisch 230V, 400V

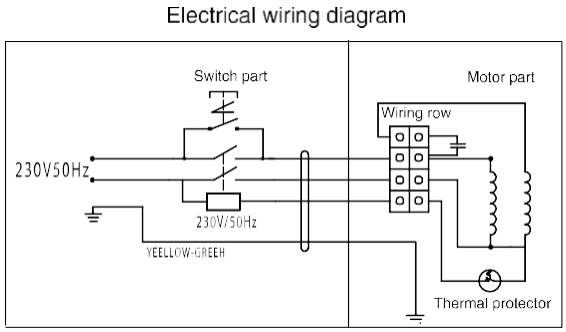

Fig. _ Schematisch 230V

Electrical wiring diagram

Waarschuwing!

Aansluitingen en reparaties van de elektrische apparatuur mogen alleen door een elektricien worden uitgevoerd.

21. Probleemoplossing

Waarschuwing!

Storingen aan de machine of motor die een ingrijpende ingreep vergen, moeten altijd door uw LUMAG-werkplaats of geautoriseerde vakwerkplaatsen worden verholpen. Bij ondeskundig ingrijpen vervalt de garantie.

Probleem	MOGELIJKE OORZAAK	VOORGESTELD TE ONDERNEMEN ACTIE
Elektromotor start of schakelt niet uit	Defecte stopcontact	Laat het stopcontact controleren door een specialist
	Kabel is defect	Laat de kabel controleren of vervangen door een specialist (dwarsdoorsnede 2,5 mm2)
	Aardlekschakelaar is uitgesprongen/ of zekering is defekt	U bent te zwak gezekerd – gebruik de juiste zekeringen(16 A) bij voorkeur een trage zekering
	Motor bevindt zich nog in de afkoelfase	Laat de motor afkoelen
	Schakelaar is defekt	Laat deze door dealer vervangen
Hydraulische leidingen worden erg heet	Te weinig olie in het hydraulische systeem	Olie bijvullen
	Hydraulische olie heeft inferieure kwaliteit	Olie vervangen
	Pomp beschadigd	Pomp vervangen
	Stuurventiel is ontregeld	Laat het stuurventiel door een specialist controleren.
Kloofmes gaat niet uit	Te weinig hydraulische olie in het hydraulische systeem	Het bijvullen van hydraulische olie
	Houtresten tussen kloofmes en geleidplaten	Maak de machine schoon
	Knoestig hout	Haal het hout van de stam af
	De armen van de klover zijn door te hard drukken doorgebogen.	Aan de onderzijde van de armen zit een stelbout waarmee de diepte in te stellen is.Draai deze iets uit zodat de armen dieper naar beneden kunnen worden ingedrukt.
Kloofmes geblokkeerd	Stamdiameter is te groot	Verwijder de stam
	Lucht in het hydraulische circuit	Laat de machine 5 minuten stationair draaien.
Kloofmes loopt achteruit	Te weinig olie in het hydraulische systeem	Vul hydraulische olie bij
	Houtresten tussen kloofmes en geleider	Maak de machine schoon
Kloofmes doet het niet		
	Pomp defect	Vervang de pomp
	Cilinder afdichtingskit is versleten of beschadigd	Cilinderafdichting vervangen of nieuwe cilinder plaatsen
	Stuurventiel is ontregeld	Laat het stuurventiel door een specialist controleren.

22. Garantie/klantenservice

Garantie

De wettelijke garantieperiode is bij particulier gebruik 2 jaar en bij (semi) professioneel gebruik 1jaar. Eventuele gebreken die aantoonbaar het gevolg zijn van materiaal- of montagefouten moeten onverwijld aan de verkoper worden gemeld. Het bewijs van de aankoop van het apparaat moet worden verstrekt bij gebruik van de garantie door overlegging van de factuur. De garantie is uitgesloten met betrekking tot de onderdelen, indien defecten zijn ontstaan als gevolg van natuurlijke slijtage, temperatuur, weersomstandigheden en gebreken als gevolg van nalatige installatie, defecte verbinding, installatie, werking, onderhoud, smering of kracht.
Bovendien wordt geen garantie toegekent voor schade veroorzaakt door ongeschikt misbruik van de machine, zoals onjuiste wijzigingen of zelfverantwoordelijke reparatiewerkzaamheden van de eigenaar of derden, maar ook in geval van opzettelijke overbelasting van de machine.
Draag onderdelen met een beperkte levensduur

Garantie

LUMAG garandeert onberispelijke kwaliteit en neemt, onverminderd de wettelijke garantie, de garantie in het geval van gebreken in materialen of fabricage. De garantie voor LUMAG producten is 24 maanden voor privégebruik, voor commerciële of professioneel gebruik of gebruik, of in geval van verhuur; 12 maanden na de datum van levering.
Garantieclaims moeten altijd door de koper worden bewezen door middel van een origineel aankoopbewijs. Dit moet worden gehecht aan de garantieaanvraag in een kopie. Het adres van de koper en het type machine moeten duidelijk herkenbaar zijn wanneer ze professioneel of commercieel worden gebruikt. Zonder het originele aankoopbewijs kunnen we de reparatie alleen tegen berekening uitvoeren.

Stuur geen apparaten naar ons terug zonder een servicenummer dat u van onze serviceafdeling hebt ontvangen. Als we apparaten ongevraagd ontvangen, kunnen we ze niet accepteren en bewerken. Neem contact op met ons serviceteam via:service@matom.nl

Bestempel de retourzending duidelijk met het SERVICENUMMER om een snelle opdracht te garanderen.

Garantiewerkzaamheden worden uitsluitend uitgevoerd door onze LUMAG-servicewerkplaats. Eventuele gebreken die zich binnen de garantieperiode voordoen als gevolg van materiaal- of fabricagefouten, op voorwaarde dat zij ondanks de goede werking en het onderhoud van het apparaat zijn ontstaan, moeten worden verholpen door middel van een rectificatie. Daarbij behouden wij ons het recht voor op een dubbele rectificatie, in geval van dezelfde fout. Als een reparatie mislukt of onmogelijk is, kan het apparaat worden ingeruild voor een gelijkwaardig apparaat. Als de uitwisseling ook niet succesvol of onmogelijk is, is er de mogelijkheid van omzetting.

Normale slijtage, natuurlijke veroudering, oneigenlijk gebruik en reinigings-, onderhouds- en afstelwerkzaamheden vallen over het algemeen niet onder de garantie (bijvoorbeeld snijapparaat, lucht- en brandstoffilter, bougie en achteruitrijstarter, aandrijfriem en dergelijke). Vanwege operationele en gebruiksredenen zijn sommige onderdelen onderhevig aan normale slijtage, zelfs wanneer ze worden gebruikt zoals bedoeld, en moeten ze mogelijk tijdig worden vervangen.

Klantenservice

Voor technische vragen, informatie over onze producten en voor bestellingen van reserveonderdelen staat ons serviceteam als volgt tot uw beschikking:

Servicetijd: maandag t/m donderdag
van 7.30 tot 12.00 uur en van 13.00 tot 17.00 uur,
Vrijdag van 7.30 tot 12.30 uur

Telefoon: 0031-487511227
E-mail: service@matom.nl

23. EG-Conformiteitsverklaring

In overeenstemming met de voorschriften van de EG- richtlijnen

- Machine richtlijnen 2006/42/EG
- Electro magnetische verdraagzaamheid 2014/30/EU

Verklaart de firma:
LUMAG GmbH.
Rudolf-Diesel-Straße 1a
D-84375 Kirchdorf a.Inn
Telefoon: +49 8571 / 92 556-0
Fax: +49 8571 / 92 556-19

dat het product Naam:Hydraulische Houtklover
Typeaanduiding: HOS8BASIC, Absoluut
geinstalleerd vermogen:
3,0 Kw S 40% (230V)

voldoet aan de essentiële beschermingseisen van bovengenoemde EG-richtlijnen. De overeenstemming is gebaseerd op de volgende normen:

EN 60204-1:2018
Veiligheid van machines - Elektrische uitrusting van machines - Deel 1: Algemene eisen (IEC 60204-1:2016/gem,gemodificeerd)

EN 609-1:2017
Landbouw- en bosbouwmachines - Veiligheid van houtsplijtende machines -Deel 1: Wedge gap maschinen

EN 55014-1:2017+A11
Elektromagnetische compatibiliteit - Eisen voor huishoudelijke apparaten, elektrisch gereedschap en soortgelijke elektrische apparaten - Deel 1: Interferentie-emissie

EN 55014-2:2015
Elektromagnetische compatibiliteit - Eisen voor huishoudelijke apparaten, elektrisch *gereedschap en soortgelijke* elektrische *apparaten - Deel 2: Immuniteit*

EN IEC 61000-3-2:2019
Elektromagnetische compatibiliteit (EMV) - Grenswaarden - Grenswaarden voor harmonische *stromen (huidige invoer* van het apparaat <= *16 A per geleider)*

EN 61000-3-11:2019
Elektromagnetische compatibiliteit (EMV) - Grenswaarden; Beperking van spanningsveranderingen, spanningsschommelingen en flikkeringen in openbare laagspanningsnetten; Apparaten en apparaten met een nominale stroom = 75 A per geleider, *die* onder voorbehoud *van een* speciale *verbindingstoestand*

Gemachtigde voor de samenstelling van technische documenten: Christopher Weissenhorner
De conformiteitsverklaring heeft alleen betrekking op de machine in de staat waarin deze in handel is gebracht. Onderdelen die achteraf zijn aangebracht door de gebruiken en/of ingrepen die zijn uitgevoerd, blijven achterwege.

Kirchdorf, 28.02.2022	Christopher Weißenhorner, Geschäftsführer	
Ort/Datum	Inverkehrbringer, Bevollmächtigter	**Unterschrift**

24. Componenten HOS8Basic

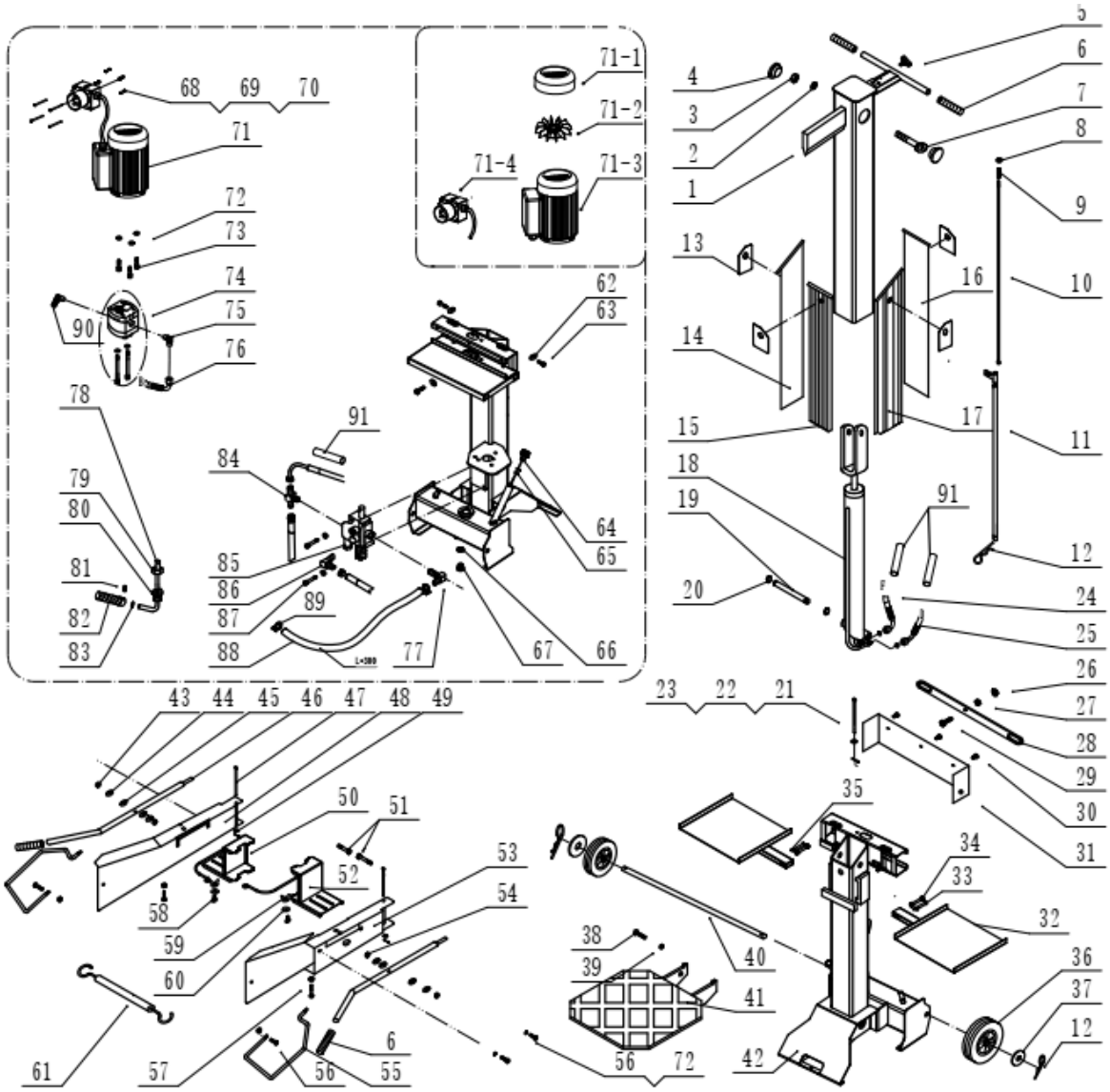

Waarschuwing!

Alle reparaties aan de machine mogen alleen worden uitgevoerd door bevoegd personeel. werden. Laat de benodigde elektrische werkzaamheden alleen door een erkende specialist uitgevoeren.

NOTITIES

LUMAG GmbH.
Rudolf-Diesel-Str. 1a
D-84375 Kirchdorf a.Inn
Duitsland
Internet: www.lumag-maschinen.de