LUMAG®

ST

M 350-1200**PRO**

Art.No.: STM3501200PRO

www.lumag-maschinen.de

Originele gebruiksaanwijzing
Steen-tegelzaagmachine STM 350-1200PRO

Model: STM 350-1200PRO **Serienummer:**_____

Zowel het modelnummer als het serienummer staan op de typeplaat van de machine. Zorg ervoor dat u beide nummers goed bewaart, indien u deze in de toekomst nodig heeft. In deze gebruiksaanwijzing worden de functies en toepassingen van de machine uitgelegd.

Lees de bedieningsinstructies, veiligheidsinstructies en waarschuwingen voordat u de machine voor de eerste keer gebruikt!

05/2019 - STM3501200PROv1

Aandacht!
Lees de volledige tekst van de gebruikershandleiding voor de installatie en voor **de inbedrijfstelling. Gebruik deze handleiding om vertrouwd te raken met de machine, en om de machine op de juiste en veiligste manier te bedienen.**

Informatie over de gebruiksaanwijzing

Deze handleiding geeft belangrijke informatie over het gebruik van de

STM 350-1200PRO steen-tegelzaagmachine. Een voorwaarde voor veilig werken is de juiste naleving van alle gespecificeerde veiligheidsinstructies en bedieningsinstructies. Daarnaast moeten de plaatselijke voorschriften ter voorkoming van ongevallen en algemene veiligheidsvoorschriften die van toepassing zijn op het gebruiksgebied van de machine, worden nageleefd.

Beperking

We hebben alles in het werk gesteld om u zo uitgebreid mogelijk te informeren over het voorkomen van ongevallen tijdens de werking van de machine, maar aanvaarden geen enkele aansprakelijkheid voor onvolledige informatie over de vermelde gevarenpunten en bronnen.

De fabrikant aanvaardt geen aansprakelijkheid voor schade als gevolg van:
- Het niet opvolgen van de gebruiksaanwijzing
- Onjuist gebruik van de machine
- Onjuiste installatie, inbedrijfstelling, exploitatie en onderhoud van de machine
- Het bedienen van de machine in geval van defecte veiligheidsvoorzieningen of niet goed bevestigde of onbruikbare beschermingsmiddelen
- Het niet opvolgen van de instructies in de gebruiksaanwijzing met betrekking tot het transport, opslag,functie,werking en het onderhoud van de machine
- Ongeautoriseerde structurele wijzigingen in de machine
- Slechte bewaking van machines die kunnen leiden tot slijtage
- Onjuist uitgevoerde reparaties
- Rampen veroorzaakt door blootstelling aan derden en overmacht

Copyright

Alle documenten zijn auteursrechtelijk beschermd. Een overdracht en duplicatie van documenten, ook gedeeltelijk, evenals de mededeling van de inhoud aan derden zijn niet toegestaan.

Reserveringen

Informatie over technische gegevens, afmetingen en illustraties van de machine, evenals veranderingen in de veiligheidsnormen zijn onderhevig aan verdere ontwikkeling en zijn daarom niet altijd bindend voor levering.

druk- en formuleringsfouten voorbehouden.

Inhoud

BEOOGD GEBRUIK 4
VEILIGHEIDSINSTRUCTIES 4
Algemene veiligheidsinstructies 4
Speciale veiligheidsinstructies 6
Restrisico's 8
GEBRUIKTE SYMBOLEN 9
BEDIENINGSELEMENTEN 10
LEVERING 12
MONTAGE 13
Selectie installatielocatie 13
Open en bevestig het onderstel op de machine 13
Monteer de wielen 14
Monteer de steuntafel 14
Monteer de spanhendel 15
Monteer de lengteaanslag 15
Monteer de hoekaanslag 15
Monteer het gereedschap 16
ELEKTRISCHE AANSLUITING 17
Veiligheidsvoorziening 17
Netaansluiting 17
INBEDRIJFSTELLING 19
BEDIENING 20
Aan-/uitschakelen 20
Waterkoeling 21
Werken met de steen-tegelsnijmachine 21
Parallelle sneden maken 22
Verstekzagen maken 23
Diagonale sneden maken
23
Insteekzagen maken 24
ONDERHOUD EN ZORG 25
Gereedschapswissel 25
Reiniging van de machine 26
Elektrisch systeem 27
TRANSPORT 28
OPSLAG 28
AFVOER EN MILIEUBESCHERMING 29
PROBLEMEN OPLOSSEN 30
TECHNISCHE GEGEVENS 31
TECHNISCHE BESCHRIJVING 31
GARANTIE/KLANTENSERVICE 32
EG-CONFORMITEITSVERKLARING 34
ONDERDELEN VAN DE MACHINE 35

BEOOGD GEBRUIK

De steen-tegelzaagmachine STM 350-1200PRO is een veelzijdig en robuust machinegereedschap. De machine is bestemd voor het gebruik van diamantzaagbladen, die zijn afgestemd op het werkstuk (snijmateriaal), uitsluitend voor het snijden van porseleinen steengoed, graniet, kliffen, marmer, terrazzo, natuursteen of betonsteen met een maximale snijlengte van 1200 mm en snijdiepte van max. 107 mm.

De machine wordt uitsluitend gebruikt in het natte snijproces. De sneden zijn gemaakt met watergekoelde diamantschijven.

De machine is geschikt voor zowel vlakke sneden als versteksneden van 45 graden.

De machine is alleen voor thuis- en ambachtelijk gebruik. Elk ander gebruik is ongepast. Ongeoorloofd gebruik, wijzigingen in het apparaat of het gebruik van onderdelen die niet zijn getest en goedgekeurd door de fabrikant kunnen onvoorziene schade veroorzaken!

Waarschuwing!
Mogelijk misbruik door
- Veiligheidsvoorzieningen mogen niet worden gedemonteerd of overbrugd.
- Gebruik van niet-goedgekeurde accessoires.
- De machine mag niet worden gebruikt voor het snijden van hout. Het snijden van metalen materialen, kunststof en droog snijden is niet toegestaan.
- De machine mag niet voor commercieel gebruik worden gebruikt.

Personen die niet bekend zijn met de gebruiksaanwijzing, kinderen en personen onder invloed van alcohol en drugs mogen de machine niet bedienen.

Veiligheidsinstructies

Bij het gebruik van elektrisch gereedschap en werktuigmachines moeten de volgende fundamentele veiligheidsmaatregelen in acht worden genomen om te beschermen tegen elektrische schokken, letsel en brandgevaar. Lees al deze instructies voor het gebruik van deze machine goed door en volg de veiligheidsinstructies.

Algemene veiligheidsinstructies

1. **Houd uw werkruimte op orde**
   - Wanorde in het werkgebied kan leiden tot ongevallen.
2. **Denk aan invloeden op het milieu**
   - Stel elektrisch gereedschap niet bloot aan de regen.
   - Gebruik geen elektrisch gereedschap in natte omgevingen.
   - Zorg voor een goede verlichting in het werkgebied.
   - Gebruik geen elektrisch gereedschap wanneer er brand- of explosiegevaar bestaat.
3. **Bescherm uzelf tegen elektrische schokken**
   - Vermijd lichaamscontact met geaarde onderdelen (bijvoorbeeld leidingen, radiatoren, elektrische kachels, koelkasten).
4. **Houd andere mensen weg**
   - Laat andere mensen, vooral kinderen, het elektrisch gereedschap of de knop niet aanraken. Houd ze uit de buurt van uw werkruimte.
5. **Houd ongebruikt elektrisch gereedschap veilig**
   - Ongebruikt elektrisch gereedschap moet worden opgeslagen op een droge, grote en gesloten plaats, buiten het bereik van kinderen.
6. **Overbelast uw elektrisch gereedschap niet**
   - U werkt beter en veiliger in het gespecificeerde prestatie bereik.
7. **Gebruik het juiste elektrisch gereedschap**
   - Gebruik geen machines met lage prestaties voor zwaar werk.
   - Gebruik het elektrisch gereedschap niet voor doeleinden waarvoor het niet bedoeld is. Gebruik bijvoorbeeld geen steen-tegelzaagmachine om hout of metaal te snijden.
8. **Draag passende kleding**
   - Draag geen brede kleding of sieraden, je zou kunnen worden gevangen door bewegende delen.
   - Bij het werken buitenshuis wordt antislip schoeisel aanbevolen.
   - Gebruik een haarnetje bij lang haar.
9. **Gebruik beschermingsmiddelen**
   - Draag een bril en gehoorbescherming.
   - Gebruik een ademhalingsmasker voor stof producerend werk.
10. **Sluit het stofzuigapparaat aan**
    - Als er aansluitingen zijn voor stofafzuigen en het opvangen van apparaten, zorg er dan voor dat ze correct zijn aangesloten.
11. **Gebruik de kabel niet voor doeleinden waarvoor deze niet bedoeld is.**
    - Gebruik de kabel niet om de stekker los te koppelen van het stopcontact.
    - Bescherm de kabel tegen hitte, olie en scherpe randen.
12. **Zet het object vast**
    - Gebruik klemmen of een bankschroef op het steen vast te houden, dit is veiliger dan het vasthouden met uw hand.
13. **Vermijd abnormale houding**
    - Zorg voor een veilig oppervlak en houd ten alle tijden balans.
14. **Onderhoud uw gereedschap met zorg**
    - Houd snijgereedschappen scherp en schoon om beter en veiliger te werken.

- Volg de instructies voor smering en vervanging van het gereedschap.
- Controleer regelmatig het netwerk van het elektrisch gereedschap en laat deze vervangen door een specialist in geval van beschadiging.
- Controleer de verlenglijnen regelmatig en vervang ze als ze beschadigd zijn.
- Houd de handgrepen droog, schoon en vrij van olie en vet.

15. Trek de stekker uit het stopcontact

- Wanneer u de machine niet gebruikt, bij het vervangen van gereedschappen zoals slijpschijf, zaagblad, boor, frees, dient u de stekker uit het stopcontact te halen.

16. Laat gereedschap toetsen niet vastzitten

- Controleer voordat u de machine aanzet of sleutels en aanpassing gereedschappen zijn verwijderd, of de toetsen van de machine niet vast zitten.

17. Onbedoeld opstarten voorkomen

- Zorg ervoor dat dat de schakelaar is uitgeschakeld wanneer de stekker op het stopcontact is aangesloten.

18. Verlengkabels gebruiken voor gebruik buitenshuis

- Gebruik alleen goedgekeurde en gelabelde verlengkabels buitenshuis.

19. Houd uw aandacht erbij

- Let op wat je doet. Gebruik het elektrisch gereedschap niet als u niet geconcentreerd bent, als u moe bent of onder invloed bent van drugs, alcohol of medicijnen die uw handelingen kunnen beïnvloeden.

20. Het elektrisch gereedschap controleren

- Voordat het elektrisch gereedschap verder wordt gebruikt, moeten beschermingsmiddelen of licht beschadigde onderdelen zorgvuldig worden gecontroleerd op de juiste en beoogde functie.
- Controleer of de bewegende delen goed werken en niet vastlopen of onderdelen beschadigd zijn. Alle onderdelen moeten naar behoren worden gemonteerd en aan alle voorwaarden voldoen om de goede werking van het elektrisch gereedschap te garanderen.
- Beschadigde beveiligingsinrichtingen en -onderdelen moeten worden gerepareerd of worden vervangen op een erkende en gespecialiseerde werkplaats, tenzij anders vermeld in de gebruiksaanwijzing.
- Beschadigde schakelaars moeten worden vervangen bij een gespecialiseerde werkplaats.
- Gebruik geen elektrisch gereedschap waar de schakelaar niet kan worden in- en uitgeschakeld.

21. Aandacht! Het gebruik van andere gereedschappen en andere accessoires kan mogelijk letsel veroorzaken.

22. Laat uw gereedschap repareren door een elektricien

- Deze machine voldoet aan de relevante veiligheidsvoorschriften. Reparaties mogen alleen worden uitgevoerd door een elektricien of ons serviceteam met behulp van originele reserveonderdelen; anders kan de machine ongelukken veroorzaken.

Speciale veiligheidsinstructies voor steenzaagmachines

- Plaats de machine voor gebruik op een vlak en stabiel werkoppervlak. Zorgen voor voldoende bewegingsvrijheid.
- Zorg altijd voor voldoende verlichting wanneer u de machine gebruikt.
- Gebruik de machine alleen in droge omgevingen, nooit in regen.
- Om stof gevaar te voorkomen, mag de machine alleen in natte gebieden worden gebruikt. Dit is ook verplicht omdat de diamantzaagblad alleen geschikt is voor nat snijden.
- Vul het bad altijd met water voordat u gaat werken.
- De machine mag alleen in voldoende geventileerde ruimten worden bediend.
- Schakel het apparaat altijd in voordat het materiaal contact heeft.
- Deze steenzaagmachine is onderworpen aan de verhoogde veiligheidsvoorschriften voor nat gebruik. Alle beschermende maatregelen tegen verhoogde contactspanningen moeten worden toegepast.
- Elektrische leidingen mogen niet in contact komen met water of watermist.
- Controleer voordat u met het werk begint het apparaat en het netsnoer.
- Controleer of onderdelen van het bewegende apparaat goed werken en niet vastklemmen en of er geen onderdelen beschadigd zijn.
- De netspanning moet gelijk zijn aan de informatie op de typeplaat van de machine.
- Gebruik alleen goedgekeurde verlengkabels wanneer u de machine gebruikt.
- Bij het gebruik van een kabeltrommel dient u de kabel volledig ontspannen om kabelverwarming te voorkomen.
- Bij het werken buitenshuis moet het stopcontact zijn uitgerust met storing stroomonderbrekers.
- Let op de motor en rotatierichting van het zaagblad
- Slijp slechts één werkstuk per keer.
- Het rolplateau moet vrij zijn van obstakels aan de boven- en onderkant.
- Zorg ervoor dat u de secties van de zijkant van de scheidingswand verwijderd om te voorkomen dat u wordt gedetecteerd.
- Gebruik een schuifstok om de frees veilig langs de slijpschijf te leiden.
- Werk alleen met diamantzaagbladen die alleen geschikt zijn voor nat snijden.
- Gebruik slijpschijven in de juiste maat.
- Houd uw handen, vingers en armen uit de buurt van de slijpschijf. Houd altijd voldoende afstand tot het zaagblad.
- Vervang defecte zaagbladen onmiddellijk. Vervormde of gebarsten slijpschijven mogen niet worden gebruikt.
- Gebruik alleen de slijpschijven die door de fabrikant worden aanbevolen en die voldoen aan EN 13236. Het gebruik van zaagbladen wordt afgeraden.
- Zorg ervoor dat u de juiste slijpschijf gebruikt

- Gebruik de machine niet zonder beschermingsmiddelen.
- Als u storingen wilt oplossen, dient u de machine ten allen tijde uit te schakelen, wacht u tot het gereedschap stil staat en trek de stekker eruit. Verwijder vastgelopen werkstukken tot die tijd niet.
- Bescherm het zaagblad tegen zijdelingse druk.
- Belast het apparaat niet zodanig dat het tot stilstand komt.
- Draag passende persoonlijke beschermingsmiddelen (PBM).
  - Gehoorbescherming om het risico op slechthorend worden te verminderen.
    Aandacht! Lawaai kan schadelijk zijn voor uw gezondheid. Als het toegestane geluidsniveau van 80 dB(A) wordt overschreden, dient u een oorbeschermer te gedragen.
  - Bescherming van de luchtwegen om het risico op het inademen van gevaarlijke stoffen te verminderen.
  - Oogbescherming om de risico's die de ogen beschadigen te verminderen.
  - Handschoenen bij ruwe materialen en buiten werken wordt antislip schoeisel aanbevolen.
  - Deze machine mag alleen worden bediend door personen die bekend zijn met steen-tegelzaagmachines. Personen jonger dan 18 jaar mogen dit hulpmiddel alleen bedienen in het kader van de beroepsopleiding onder toezicht van een instructeur. Personen jonger dan 16 jaar moeten uit de buurt van de machine worden gehouden.
- Fouten in de machine, met inbegrip van alle afdekkingen en beschermingsmiddelen, moeten worden gemeld aan de persoon die verantwoordelijk is voor de veiligheid zodra deze worden gedetecteerd. zu melden.
- Laat de machine nooit onbeheerd draaien.
- Zet de motor altijd uit bij het verlaten van de werkplek, wacht tot de slijpschijf stopt en trek de stekker eruit.

Restrisico's

Zelfs bij het beoogde gebruik kunnen de volgende restrisico's nog steeds optreden:

- Risico op letsel aan vingers en handen als gevolg van het roterende gereedschap.
- Verwondingen veroorzaakt door slingerende werkstukken in geval van onjuiste houding of begeleiding.
- Verwondingen veroorzaakt door het breken of slingeren van de slijpschijven of een foute bevestiging
- Verwondingen veroorzaakt door het aanraken van spanning dragende onderdelen in open of defecte elektrische componenten.
- Slechthorendheid van het gehoor tijdens langdurig werk zonder gehoorbescherming.

Restrisico's kunnen tot een minimum worden beperkt als het ***"vastberaden gebruik" "Veiligheidsinstructies"*** en de bedieningslijn als geheel.

GEBRUIKTE SYMBOLEN

Aandacht!

Lees de handleiding voordat u de machine gebruikt

Draag beschermende handschoenen

Draag veiligheidsschoenen

Waarschuwing voor hete oppervlakte!
Risico op verbranding!

Til de machine nooit op met hijstouwen op het handvat of het zaagblad.

Risico van snijden! Bereik nooit in het werkgebied tijdens het gebruik.

Draag gehoorbescherming

Draag oogbescherming

Draag een stofmasker

Hoogspanning
Levensgevaar!

Beschadigde slijpschijven gesprongen of anderszins beschadigd) moeten onmiddellijk worden vervangen.

Nat snijproces! Om stof verdamping te voorkomen,mag de machine alleen nat worden gebruikt.

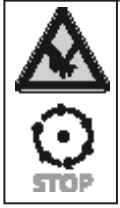

Waarschuwing! Houd handen uit de buurt van roterende onderdelen. Raak alleen machine onderdelen aan als de machine volledig tot stilstand is gekomen. Open of verwijder nooit beveiligingsinrichtingen wanneer de motor draait. Nat snijproces! Om stof verdamping te voorkomen,mag de machine alleen nat worden gebruikt.

Besturingselementen

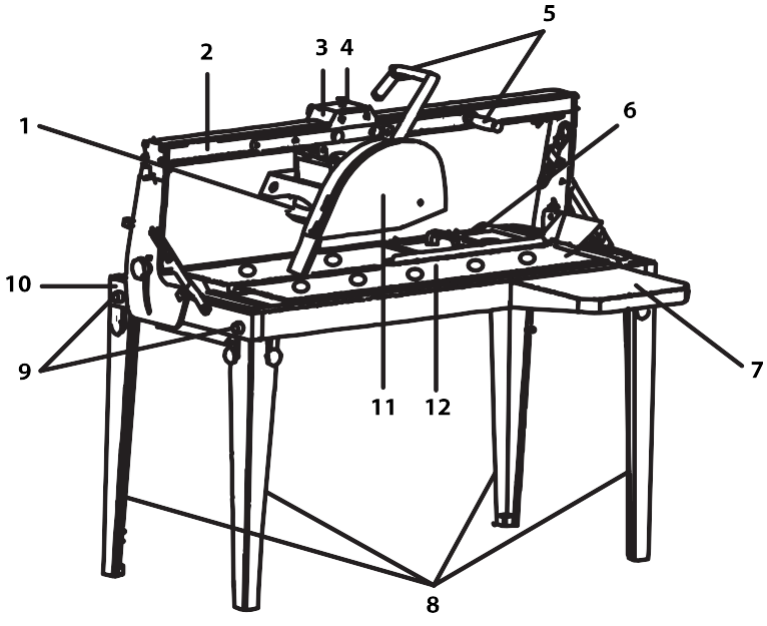

1 Aandrijfmotor met aan/uit-schakelaar
2 Geleidestang
3 Snijkop
4 Vergrendelingsschroef
5 Hendel
6 waterstop
7 Steuntafel aan de zijkant
8 Onderstel
9 Transport Handvatten
10 Frame
11 Met Beschermkap met koelwater aansluitingen
12 Snijtafel

Aandrijfmotor met aan/uit-schakelaar (1)

Elektromotor met 2.0 KW, 230V met ingebouwde nulspannings trekker. Dit schakelt de machine uit als de spanning te laag is en voorkomt dat de machine automatisch herstart na een stroomstoring. De overbelastingsbescherming wordt actief als de motor te veel opwarmt. De machine wordt dan automatisch uitgeschakeld.

Frame (10)

Het frame is gemaakt van een robuuste gelaste stalen constructie. De zijkanten van de brug - gemaakt van nauwkeurig bewerkt staal - zorgen voor ervoor dat de snijtafel (12) en de brugbaan (2) parallel tegenover elkaar staan en tot 45° kan worden gedraaid. Het netwerk leidt de snijkop (3) over de tafel.

Snijkop (3)

De aandrijfmotor en de beschermkap zijn aan de snijkop bevestigd. Om moeiteloos te kunnen werken, wordt de druk die via de handgrepen uitgeoefend (5), en gecompenseerd door middel van een spanningsveer. De beweging van de snijkop op het netwerk wordt uitgevoerd via kogellagers. Door de snijkopblokkering zijn de snedes op verschillende snijdiepten mogelijk. De kop moet tijdens het transport worden vastgezet met de borgschroef (4).

Met Beschermkap met koelwater aansluitingen (11)

De mes beschermkap met een diameter van 350mm geeft de bediener veiligheid tijdens het snijproces. De 4 schroeven geven toegang tot de schacht voor het verwisselen van het blad. De draairichting van de slijpschijf wordt aangegeven door een pijl op de beschermhoes.

Waterkoeling

Een elektrische pomp in de watertank zorgt voor koelwater en transporteert het koelwater van het bad naar de slijpschijf. Voldoende watervoorziening zorgt voor een langere levensduur van de slijpschijf en stofbinding. De spatbescherming vermindert water verlies..

Aandacht! De waterpomp mag nooit drooglopen.

De watertank kan worden geleegd via afvoerpluggen.

Snijtafel (12)

De snijtafel is stabiel en groot. Brede openingen zorgen voor de terugkeer van het water in de watertank. De snijgeleider en materiaal stops (6) maken nauwkeurige sneden mogelijk. De twee steunen (7) vergemakkelijken het snijden van brede delen. De tafel kan worden verwijderd om de waterlade schoon te maken.

Leveringsomvang

Pak de machine uit en controleer alle onderdelen op transportschade voordat u de machine gaat monteren. Als er schade is opgetreden, moet dit direct aangegeven worden op het moment van levering. Controleer de machine bij levering op volledigheid. Informeer de verkoper onmiddellijk over ontbrekende onderdelen.

Levering
Steen-tegel zaagjmachine met waterpomp
Opvouwbaar onderstel
Bijzettafel (2 stuks)
Diamant zaagblad
Waterstop
Gereedschap voor montage

De machine kan in gebruik worden genomen zonder speciale inspanning en zonder speciale installaties.

Zelfs als de machine door één persoon op zijn wielen kan worden vervoerd, wordt transport met meerdere mensen aanbevolen.

Neem bij het monteren en aansluiten van de machine de volgende instructies en de algemene veiligheidsvoorschriften in acht.

1. Maak de schroeven op het onderstel een beetje los.
2. Til voorzichtig het frame van de machine op en vouw eerst de twee achterste poten op en doe dit vervolgens bij de twee voorpoten (onder de snijkop unit). Zorg ervoor dat de poten in de juiste positie staan! De poten verspreidden zich naar de grond. Zorg er altijd voor dat er een tweede persoon is die je kan helpen. Zei de afbeelding van op het frame van de machine.
3. Draai alle schroeven aan de poten vast.

Montage

De machine wordt kant-en-klaar geleverd voor gebruik. Voordat u de machine voor de eerste keer gebruikt,dient u de volgende stappen uit te voeren.

Selecteer een locatie

Plaats de machine alleen op vlakke en horizontale oppervlakken.Zorg ervoor dat de machine op een stevig oppervlak staat en dat u voldoende ruimte heeft om de machine veilig te bedienen.

De machine is ontworpen voor gebruik bij daglicht. Indien de werkplaats niet goed verlicht is, moet u zorgen voor een beter verlichte werkplaats of dient u uw huidige werkplaats beter te verlichten.

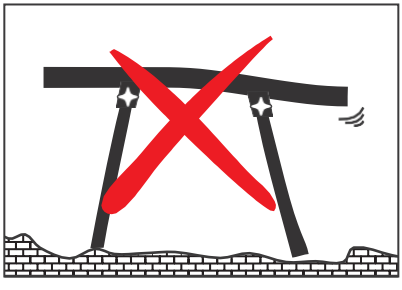

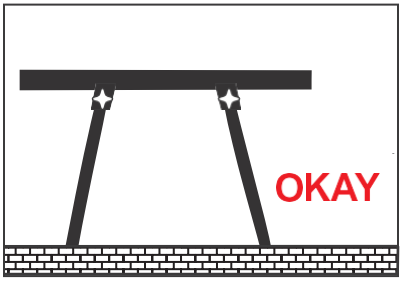

Wijzigingen aan de machine of het gebruik van onderdelen die niet zijn getest en goedgekeurd door de fabrikant kunnen leiden tot onvoorziene schade tijdens het gebruik!

- Gebruik alleen de onderdelen die met de machine worden geleverd.
- Breng geen wijzigingen aan bij de onderdelen van de machine.

Vouw de poten uit en zet ze vast op de machine

Bij de levering van de steen-tegelzaagmachine staan de poten in transportstand en zijn de rollen verwijderd.

1. Til de machine met behulp van een tweede persoon op zodat de openingen op de poot in de borgschroeven klikken (2 per poot). Open en bevestig eerst de twee achterpoten en open en bevestig vervolgens de twee voorpoten.
2. Draai alle schroeven op de poten vast.

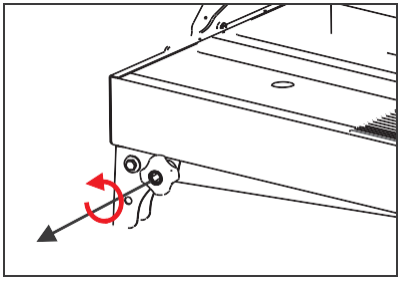

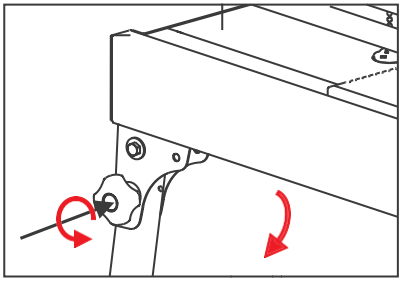

Monteer de wieltjes (2 stuks)
Leg de wielen op de twee achterste poten en bevestig ze.

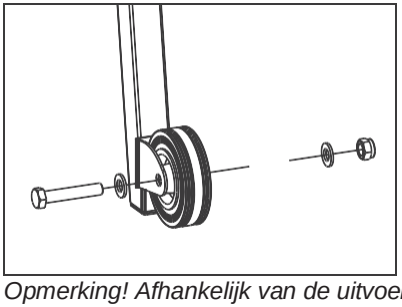

Opmerking! Afhankelijk van de uitvoering van de machine zijn de wielen wel of niet gemonteerd.

Monteer de steun tafels op de machine
Bevestig indien nodig de zijsteun tafel links en rechts van de machine.

1. Plaats de steuntafel in de meegeleverde beugel.

2. Draai de twee vergrendelingen grepen goed aan.

Monteer de spanhendel

Vervang de schroef van de mechanische blokkeerinrichting door een spanhendel.

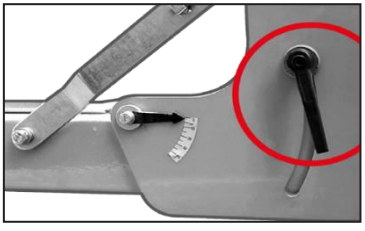

Opmerking! Afhankelijk van de uitvoering is de spanhendel wel of niet gemonteerd

Montage longitudinale stop

Monteer de longitudinale stop op de twee gaten op de snijtafel. Draai de stergreep knoppen stevig vast.

Monteer de hoekaanslag

Zet de hoekaanslag de rail op de snijtafel. Draai de vleugelschroef aan.

Gereedschap monteren

Gebruik alleen LUMAG zaagbladen met een diameter van 350 mm. Alle gebruikte gereedschappen moeten zijn ontworpen volgens de maximale rijsnelheid van de machine.

Schakel de machine uit en wacht tot het gereedschap stilstaat. Koppel de machine los van de voeding voordat u een nieuw object snijdt.

Draag handschoenen bij het monteren van de slijpschijf.

Ga als volgt te werk om een nieuw blad te bevestigen:

1. Maak de vier schroeven aan de voorzijde van de beschermkap los en verwijder deze vervolgens.
   Opmerking! De waterslang op de bladbekleding hoeft niet los te worden gemaakt. Vouw de bladbeschermer voorzichtig van onder naar boven.
2. Verwijder de klem moer (let op: linkse schroefdraad) los van de snij as en verwijder de buitenste drukflens.
3. Zorg er altijd voor dat de flens en het mes op de contactoppervlakken zorgvuldig worden gereinigd.
4. Plaats vervolgens het mes op de daarvoor bestemde zitting van de snij as. De boordiameter van het blad moet passen bij de montage op de as. Beschadigde boringen kunnen leiden tot schade aan de machine. Daarnaast kan het ook leiden tot verwondingen.
   Aandacht! Het blad moet naar rechts draaien! De richtingspijl op het blad moet overeenkomen met de richting van de pijl op de bladbeschermer. Bij een verkeerde draairichting wordt het mes snel bot.
5. Vervang de buitenste drukflens en de klem moer en draai ze vervolgens vast (let op: linkse schroefdraad).
6. Plaats de mesbeschermer terug en draai de schroeven weer vast.

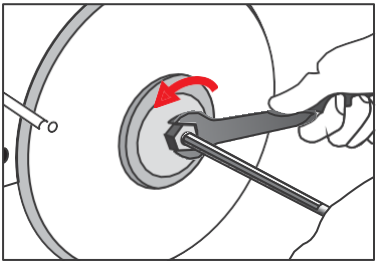

ELEKTRISCHE AANSLUITING

Veiligheidstoestellen

*** Mesbescherming**

De beschermhoes van het blad beschermt tegen het aanraken van het diamantzaagblad en tegen het wegslingeren van gevaarlijke onderdelen die tijdens het zagen kunnen ontstaan. De beschermhoes van de plaat moet tijdens het gebruik altijd worden gemonteerd.

*** Voor uw veiligheid**

De tegel-steensnijmachine is standaard uitgerust met een PRCD personal protection plug (230V / 16A, nominale foutstroom 30mA, beschermingsklasse IP54). Het koppelt de actieve geleiders snel los van het net zodra er reststromen optreden.

*** Veiligheidsschakelaar met nulspannings strekker**

Wanneer er sprake is van stroomuitval zal de machine niet meer zelfstandig starten. Als er weer spanning is, druk dan op de groene AAN-schakelaar.

*** Overbelastingsbeveiliging**

Als de motor te warm wordt, wordt de overbelastingsbescherming actief. De machine schakelt dan ook automatisch uit. Wacht ongeveer 15 minuten tot de motor is afgekoeld. Start de machine opnieuw door op de groene schakelaar te drukken.

Netaansluiting

Sluit de machine niet aan op de stroomtoevoer voordat alle teststappen zijn uitgevoerd

Controleer of de spanning en frequentie die op het typeplaatje overeenkomen met die van het lichtnet.

Bedien de machine alleen op een netsnoer dat aan de volgende eisen voldoet:

- Zekering met een FI-schakelaar[1] met een foutstroom van 30 mA;
- Zorg ervoor dat het stopcontact goed geïnstalleerd, geaard en gecontroleerd is.

Leg het netsnoer zo dat deze tijdens het werk niet beschadigd kan worden. Bescherm het netsnoer tegen hitte, agressieve vloeistoffen en scherpe randen. Gebruik alleen verlengkabels met voldoende doorsnede (minimaal 2,5 mm^2 per fase). Trek de stekker niet uit het stopcontact bij het netsnoer.

1 Een aardlekschakelaar die de stroomtoevoer mogelijk kan onderbreken met een lage nominale reststroom..

Het netsnoer moet tijdens transport worden opgerold. De machine mag nooit worden verplaatst door aan de kabel te trekken.

De machine moet worden aangesloten via de PRCD-connector. **De PRCD-schakelaar moet voor elke opstart als volgt worden gecontroleerd:**

1. Steek de PRCD verticaal in het stopcontact.
2. Druk op de oranje resetknop. U hoort een schakelend geluid en het kijkvenster licht rood op.
3. Druk op de blauwe TEST-knop om de PRCD te controleren. Het kijkvenster licht rood op.
4. De machine kan worden aangezet.

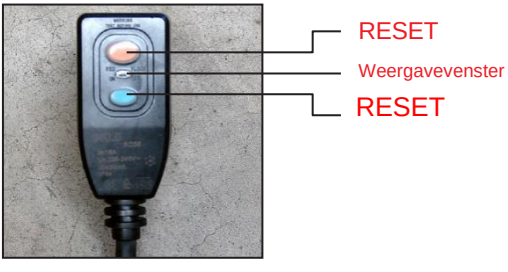

- De geïnstalleerde elektromotor is klaar voor gebruik en is onderworpen aan de relevante VDE- en DIN-voorschriften.
- De stroomaansluiting van de klant en de gebruikte verlengkabel moeten voldoen aan deze voorschriften of de lokale EVU-voorschriften.

Installatie

U mag de in dit hoofdstuk beschreven werkzaamheden pas uitvoeren nadat u de paragraaf ‘Veiligheid’ heeft gelezen en begrepen. Het gaat om uw persoonlijke veiligheid!

1. Alle afdekkingen en veiligheidsvoorzieningen moeten correct geïnstalleerd zijn voordat deze worden opgestart.
2. De diamantzaagblad moet worden gecontroleerd op een correcte plaatsing..
3. Controleer de waterslangen van de pomp naar de mesbeschermer.
4. Vul de waterpomp met schoon water. De pomp moet volledig onder water staan. Werken met schoon water verlengt de levensduur van de machine en verbetert de prestaties.
5. De machine heeft een vaste snijtafel voor het plaatsen van de keramiek. Daarnaast heeft de machine een beweegbare motorunit. Dit systeem maakt zeer nauwkeurig en gemakkelijk werken mogelijk met alle soorten keramische onderdelen.
6. De schuifbeweging wordt uitgevoerd via rollen met ingevette kogellagers.
7. Verwijder alle onderdelen en werkstukken op de snijtafel.
8. Om veiligheidsredenen verandert de positie van rechte snede in snijpunt en vice versa, evenals het aanpassen van de aanslagen voor herhaaldelijke sneden alleen mogen worden uitgevoerd met uitgeschakelde motor en stilstaande machine.
9. De ingebruikname gebeurt door de groene of I-knop, om uit te schakelen, druk op de rode of 0-knop.
10. Zet de machine kort aan en schakel hem vervolgens onmiddellijk uit (ca. 1 sec.) en bepalen of de rotatierichting van de slijpschijf overeenkomt met de pijlrichting op de slijpschijf.
11. Maak de snede niet totdat de diamantzaagblad zijn maximale snelheid bereikt en de pomp water naar het zaagblad transporteert.
12. Zorg ervoor dat er altijd voldoende water wordt geleverd aan de diamantslijpschijf.
13. Plaats het werk altijd stabiel op de snijtafel.
14. Duw het materiaal nooit zijwaarts tegen de slijpschijf. Anders kunnen de onderdelen breken.
15. Als de motor stopt zonder aanwijsbare reden, moet u een paar minuten wachten. In dit geval heeft u de machine waarschijnlijk te intensief gebruikt. Verlaag, wanneer u de machine weer gaat gebruiken, de snijsnelheid.

Gebruik geen diamantslijpschijven die niet voldoen aan de door de fabrikant opgegeven eisen of van lage kwaliteit zijn.
Het gebruik van slijpschijven van lage kwaliteit kan zowel de gebruiker als de machine beschadigen. Bovendien kan de werking aanzienlijk worden vertraagd.

Bediening

U mag het in dit hoofdstuk beschreven werk niet uitvoeren totdat u de sectie 'Veiligheidsinstructies' heeft gelezen en begrepen. Het gaat om uw persoonlijke veiligheid!

De machine mag slechts door één persoon worden bediend. Andere mensen moeten voldoende afstand houden van de machine.

Aan- en uitzetten
Gebruik geen apparaat waarmee de schakelaar niet aan- en uitgezet kan worden. Beschadigde schakelaars moeten onmiddellijk door de klantenservice worden gerepareerd of vervangen.

Controleer of de PRCD-stekker klaar is voor gebruik:
Venster 'ROOD' weergeven

Elektromotor aan/uit
1 | Drukknop groen (AAN)
2 | Drukknop rood (UIT)

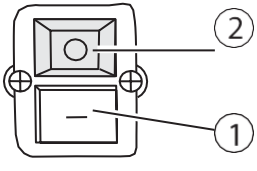

Als de machine niet meer aan kan worden gezet (startknop springt terug), is de motor nog niet voldoende afgekoeld. Houd de schakelaar knop niet ingedrukt!

Aanzetten
Open het gele deksel met de rode "NOOODSTOP -knop (X), maar druk op de groene knop (I). controleer tegelijkertijd of de draairichting van de slijpschijf overeenkomt met de opgegeven draairichting op de beschermkap (pijl).

Opmerki

In het geval van een stroomstoring schakelt het apparaat automatisch uit. Als u de machine weer wil aanzetten, drukt u op de zwarte RESET-knop (CIRCUIT BREAKER) en drukt u vervolgens op de groene knop (I).

Uitschakelen

- Om de machine uit te zetten, dient u op de “NOODSTOP-knop (X) te drukken of de gele deksel opzij de vouwen en op de rode knop (0) te drukken.

De waterpomp start automatisch wanneer de aandrijfmotor is ingeschakeld!

Waterkoeling

- Het is van belang om het bad te vullen met voldoende water totdat de waterpomp volledig onder water staat, zodat de pomp altijd zijn werk kan doen.
- Het roterende blad moet aan beide zijden met voldoende koelwater worden besproeid.
- Onvoldoende watervoorziening kan leiden tot oververhitting van de segmenten en voortijdige slijtage. Zorg ervoor dat de inlaatopeningen van de waterslangen op de bladbeschermer niet verstopt zijn.
- De waterpomp mag nooit droog staan. Zorg er altijd voor dat er voldoende water in de waterbak zit.
- Leeg het watersysteem bij vorstgevaar.

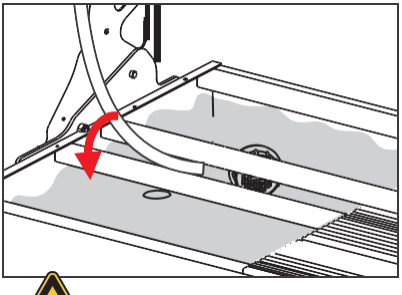

De waterpomp mag nooit drooglopen. Deze moet tijdens het gebruik altijd met water worden gevuld.

Werken met de machine.

Houd uw handen altijd op een veilige afstand van de roterende slijpschijf.

- Werk met de machine totdat deze zijn maximale toerental heeft bereikt.
- Zorg ervoor dat de koelwaterpomp water op de snijschijf spoelt.
- Alleen werkstukken die veilig kunnen worden gemonteerd, mogen worden bewerkt.
- Montage van de slijpschijf, zie *"Gereedschappen monteren"*.

Zorg ervoor dat u de veiligheidsinstructies opvolgt!

Om de juiste sneden te maken, moet het werkstuk goed worden bevestigd om de motor te overbelasten. Een verkeerde bevestiging kan het werkstuk breken en de slijpschijf ernstig beschadigen.

Parallelle sneden maken

De machine maakt parallelle snede van maximale precisie mogelijk met behulp van de longitudinale stop voor herhaalde sneden.

Zorg er bij het afstellen voor dat de machine is uitgeschakeld en trek de zaagkop naar achteren.

1. Maak de spanhendel aan de zijkant van de snijkop los.
2. Laat het blad met de handgreep op de snijkop zakken tot het 3 mm onder de bovenrand van de tafel staat.
3. Draai de spanhendel opnieuw aan om de zaagdiepte vast te zetten.
4. Plaats het te snijden materiaal op de tafel en tegen de zijkant en voorstop.
5. Start de machine en wacht af, tot het koelwater naar de slijpschijf wordt gespoeld.
6. Voer de slijpschijf op het handvat met matige druk tegen het materiaal.
7. Zet de machine uit na het snijden.

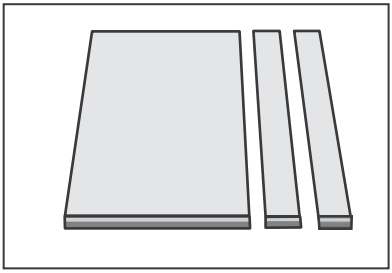

Met de extra tafel heeft u een groter steunvlak wanneer u grote werkstukken moet zagen. Deze tafel kan aan de weerszijden van de machine worden bevestigd

Versteksneden maken

Voor sneden onder een hoek van 45° is er een mechanisch blokkeringsapparaat. Dit maakt het mogelijk om de snijkop precies uit te lijnen.

1. Maak de twee span hendels aan beide zijden van de machine los.
2. Draai de brug 45° of in de positie waarin de gewenste hoek wordt weergegeven.
3. Draai de twee spanhendels opnieuw aan.

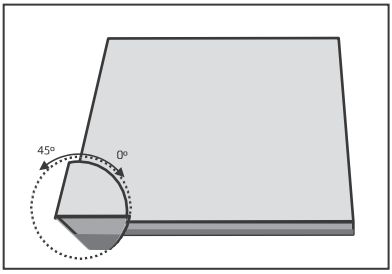

4. Voer de sectie uit zoals beschreven in 'Parallelle sneden uitvoeren'.

Diagonale sneden maken

Ga te werk zoals bij de ‘Parallelle sneden maken’, maar gebruik de hoekaanslag. De hoekaanslag voert een draaibeweging van 0° tot 60° uit. Dankzij dit apparaat kunnen werkstukken tijdens het zaagproces worden ondersteund en herhaaldelijk worden gezaagd.

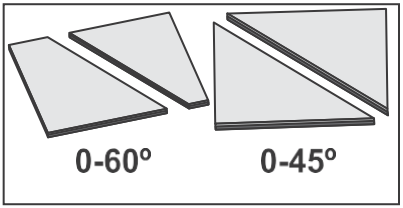

Houd het werkstuk altijd vast bij de betreffende werkstuk stop of druk erop.

Inval Sneden maken.

De snijkop heeft een snijfunctie waarmee de hoogte van de slijpschijf kan worden aangepast. De retour beweging wordt uitgevoerd met behulp van een veer. Dit maakt onderdompeling direct in het materiaal mogelijk. Zo kan de snede overal op de tegel worden uitgevoerd. Het vergemakkelijkt ook de snijtest, vooral voor grotere. De spanhendel aan de zijkant van de snijkop kan worden gebruikt om de slijpschijf positie te bevestigen.

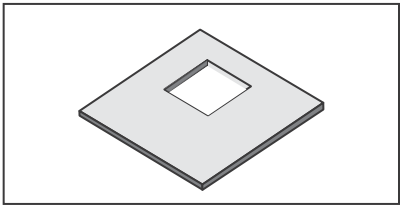

Controleer de stopstand voordat u gaat snijden. De diamantschijf mag de snijtafel niet raken.

ONDERHOUD

Voor alle onderhouds- en reinigingswerkzaamheden:
– Zet de machine uit.
– Wacht tot de diamantslijpschijf stilstaat.
– Trek de stekker uit het stopcontact.

Gebruik alleen originele onderdelen als reserveonderdelen, vooral voor de veiligheidsvoorzieningen en snijgereedschappen. Onderdelen die niet zijn getest en goedgekeurd door de fabrikant kunnen leiden tot onvoorziene schade.

Na alle onderhouds- en schoonmaakwerkzaamheden:
- Schakel alle veiligheidsvoorzieningen weer in werking en controleer ze.
- Zorg ervoor dat er geen gereedschap of andere objecten zich op de machine bevinden.
- Onderhouds- en reparatiewerkzaamheden mogen alleen door specialisten worden uitgevoerd.

Gereedschapswisseling

Aandacht!
– Gevaar voor snijwonden door de diamantslijpschijf
– Draag handschoenen bij het verwisselen van de slijpschijf.
– Controleer of de slijpschijf in de goede richting draait en niet beschadigd is.

Selecteer het juiste type diamantslijpschijf dat is afgesteld op het te zagen materiaal.

De draairichting van de snijas - aangegeven door een pijl op de beschermkap van de plaat - moet overeenkomen met de snijrichting van de slijpschijf.

1. Schakel de machine uit en wacht tot het gereedschap stilstaat. Koppel de machine vervolgens los van het stroomnet.
2. Vergrendel de snijkop met de vergrendelingsschroef (4).
3. Draai de vier schroeven aan de voorkant van de beschermkap los en verwijder de beschermkap.

   Opmerki

   De waterslang op de mesbeschermer hoeft niet losgekoppeld te worden. Klap de beschermkap voorzichtig van onder naar boven.

4. Houd de snij as met de inbussleutel vast en gebruik de steeksleutel (montage gereedschap meegeleverd) om de klem moer los te draaien (let op: linkse schroefdraad). Verwijder de klem moer, buitenste drukflens en de diamantslijpschijf.
5. Zorg er altijd voor dat de flens en het blad op de contactoppervlakken zorgvuldig worden gereinigd.
6. Reinig voor het installeren van de slijpschijf de snij schacht en blad flens met een doek of borstel.

Opmerki

Gebruik geen reinigingsmiddelen die de componenten kunnen aantasten.

7. Plaats vervolgens het nieuwe blad op de daarvoor bestemde plek op de snij as. De boordiameter van het blad moet passen bij de montage op de as. Beschadigde boringen kunnen leiden tot schade aan de machine, het gereedschap en verwondingen.
   Aandacht! Het blad moet naar rechts draaien! De richtingspijl op het blad moet overeenkomen met de richting van de pijl op de bladbeschermer. Bij een verkeerde draairichting wordt het mes snel bot.
8. Draai de buitenste drukflens en de klem moer (linkerdraad) weer vast.
9. Plaats de beschermkap terug en draai de schroeven weer vast.
10. Controleer de concentriciteit door de machine kort te starten en daarna onmiddellijk uit te schakelen.

- **Bedien de machine nooit zonder beschermkap!**
- **Let erop dat de mesbevestiging van de diamantzaagbladf goed vast zit.**
- **Gebruik geen diamantslijpschijven die niet voldoen aan de eisen van de fabrikant .**
- **Zorg ervoor dat de waterslangen stevig op de beschermkap zitten.**

Het reinigen van de machine

- Voor reiniging, onderhoud, reparatie en vóór transport moet de machine worden uitgeschakeld en spanningsvrij zijn.
- Bevestig de snijkop met de borgschroef (4).
- Wanneer de machine continu in gebruik is, reinig de machine dan minimaal drie keer per dag.

- Reinig en spoel de zeef van de waterpomp dagelijks.
- Reinig regelmatig de ventilatieopeningen en bewegende delen van vastzittend stof met een vochtige schoonmaakdoek.
- Reinig het diamantzaagblad niet met brandbare vloeistoffen.
- Verwijder het stof en vuil van het oppervlak van de machine met een vochtige doek.
- Verwijder hardnekkige aanslag met een niet al te harde borstel.
- Gebruik geen agressieve schoonmaakmiddelen om de machine schoon te maken.
- De machine mag niet in water ondergedompeld worden.
- Gebruik voor het reinigen geen hogedrukreiniger of stoomreiniger.
- Smeer geleidingselementen, hoogteverstellers en zwenk segmenten regelmatig in.
- De waterpomp is grotendeels onderhoudsvrij.
- De doorslijpschijf is grotendeels onderhoudsvrij.
- Controleer voor elk gebruik de doorslijpschijven op slijtage en beschadigingen.
- Versleten diamantslijpschijven moeten vroegtijdig vervangen worden.

Bij temperaturen rond of onder 0°C:

- Tap het water na elk gebruik af en reinig het koel- en spoelsysteem zoals slangen, waterpomp en waterbak om mogelijke bevriezing schade te voorkomen.

Elektrisch systeem

Werkzaamheden aan de elektrische uitrusting van de machine mogen uitsluitend worden uitgevoerd door een gekwalificeerde elektricien.

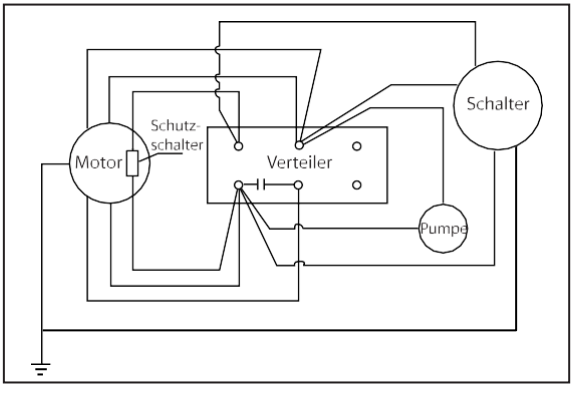

Vervoer

Waarschuwing!
Voor elektrisch aangedreven machines: Trek de stekker uit het stopcontact voordat u van locatie verandert.

- Transporteer de machine alleen als de snijkop is bevestigd.
- De koelvloeistof moet voor transport volledig worden afgetapt.
- Transporteer de machine altijd horizontaal.
- Gebruik een geschikt transportmiddel met voldoende laadvermogen.
- Gebruik de transportmiddelen alleen voor transport en nooit de beveiligingen.
- Beveilig de lading op een veilige manier.

Let op het volgende om de tegel-steenzaagmachine te kunnen vervoeren:
1. Verwijder het diamantzaagblad
2. Maak de waterbak en het koelsysteem leeg.
3. Verwijder de steun tafels (7) en de snijtafel (12)
4. Vergrendel de snijkop met de borgschroef. Verplaats de snijkop naar het midden van de brug (2) en draai vervolgens de borgschroef (4) vast.

De machine is voorzien van 4 uitschuifbare transportgrepen op de vier hoeken van het frame. De machine heeft geen kraanogen!

Opslag

Trek de stekker uit het stopcontact.

- Kies een veilige locatie zodat de machine niet kan worden gestart door onbevoegde personen en niemand de machine kan beschadigen.
- Plaats de machine niet onbeschermd buiten of in vochtige omgevingen.

Als u voor een langere periode "stilstaat", gaat u als volgt te werk:
1. Leeg en reinig het koel- en spoelsysteem zoals slangen, waterpomp en waterbak.
2. Verwijder het diamantzaagblad en reinig de meshouder.
3. Reinig de gehele machine.

Verwijdering en milieubescherming

Gooi versleten of defecte slijpschijven weg in overeenstemming met de lokale afvalverwerking voorschriften. Ter bescherming tegen misbruik moeten de slijpschijven die niet meer worden gebruikt meteen vernietigd worden.

Als de machine niet meer werkt, zorg dan dat deze op een milieuvriendelijke manier wordt weggegooid. Informeer hiervoor uw plaatselijke afvalverwerkingsbedrijf.

Probleemoplossing

Voordat u problemen opgaat:
- De machine uitschakelen
- Wacht tot de slijpschijf stopt
- Trek de stekker uit het stopcontact

Motor start niet:	Er is geen stroom op de machine.	Controleer de aanvoerlijn.
	Schakelaar defect.	Aandacht! Schakelaars mogen alleen door de elektricien worden bevestigd.
	Aandrijfmotor defect.	Vervang de aandrijfmotor.
Motor schakelt uit tijdens het werk:	De motor schakelt uit door overbelasting, bijvoorbeeld door overmatige snijdruk.	Wacht tot de motor is afgekoeld (5-10 minuten) en zet de machine dan weer aan.
	Onjuiste blad specificatie.	Gebruik het juiste diamantzaagblad, die is afgestemd op het materiaal.
De machine heeft onvoldoende vermogen:	Aansluitkabel te lang.	Leg de verlengkabel parallel uit.
	Kabeltrommel is overbelast.	Rol de kabeltrommel uit.
	Aandrijfmotor kan de snelheid niet meer aan.	Laat de aandrijfmotor indien nodig controleren door een elektricien.
Tijdens het gebruik valt de stroom uit:	De motor wordt uitgeschakeld door de nulspanning die wordt activeert.	Zet de machine weer aan.
Pomp stopt:	De pomp stopt door overbelasting.	Sluit de machine onmiddellijk uit. Reinig de pomp en start de machine na ongeveer 5-10 minuten opnieuw op. Aandacht! Niet droog snijden!
Snijden lukt niet:	Diamantslijpschijf is bot.	Klem de nieuwe slijpschijf vast
Slijpschijf slingert:	Slijpschijf is beschadigd.	Laat hiernaar kijken.
	Montageflens is vies.	Haal de ontvangende flens uit het vuil.
	Snij as is gebogen.	Vervanging de slijpschijf.
Snij Curve is niet optimaal:	Bladspanning is slecht.	plaats de slijpschijf.
	Slijpschijf wordt te veel belast.	Gebruik geschikte slijpschijven.
Slijpschijf is verkleurt:	Slijpschijf wordt oververhit door weinig koelwater.	Optimaliseer de koelwatervoorziening.
Geen water op het blad:	Waterpeil te laag.	Vul water bij.
	Kabelsysteem is verstopt.	Reinig het leidingsysteem.
	Pomp werkt niet.	Vervang de pomp.

Als deze maatregelen de fout niet oplossen, of als er fouten optreden die hier niet worden vermeld, dient u de machine te controleren door een specialist.

Technische Gegevens

Model:	STM 350-1200PRO
Spanning:	230 V x 50 Hz
Kracht:	2,0 kW - S6 40%
Bedrijfsstroom:	16.0 A
Klasse:	I.
Bescherming:	IP 54
Gewicht:	129 kg
Afmetingen (L x W x H):	1460 x 770 x 1500 mm
Tabelgrootte:	1150 x 510 mm
Diamantslijpschijf gesegmenteerd:	350 mm
Gat:	30 mm
Snijsnelheid:	2500 rpm
Maximale werksnelheid:	80 m/s
Snijdiepte max.:	107 mm
Snijlengte max.:	1200 mm
Hoek snede:	0 - 45°
Inhoud van de watertank:	32,0 liter
Gewicht	129 kg
Emissies	
Geluidsdrukniveau LpA:	78,0 dB(A)
Geluidsvermogensniveau LWA:	91,0 dB(A)

De opgegeven waarden zijn emissiewaarden en hoeven dus niet tegelijkertijd veilige waarden op de werkplek weer te geven.
Hoewel er een correlatie bestaat tussen emissie- en immissie niveaus, kan hieruit niet op betrouwbare wijze worden afgeleid of aanvullende en visuele maatregelen al dan niet noodzakelijk zijn. Factoren die van invloed zijn op het huidige immissieniveau op de werkplek zijn onder meer afhankelijk van de werkruimte, andere geluidsbronnen en het aantal andere machines en aangrenzende werkprocessen. De toegestane functiewaarden kunnen ook van land tot land verschillen. variieren. Deze informatie is bedoeld om de gebruiker in staat te stellen risico's beter in te schatten.

TECHNISCHE BESCHRIJVING

De machine bestaat uit een werktafel met 4 poten, die is uitgerust met een metalen kuip, een motor en een zaaginrichting met een diamantzaagblad. De elektromotor drijft de slijpschijf aan, zodat deze snel gaat draaien.

Garantie/Klantenservice

Garantie
Bij aankoop van de machine heeft u recht op de wettelijke garantieperiode. Eventuele gebreken die aantoonbaar te wijten zijn aan materiaal- of montagefouten moeten onverwijld aan de verkoper worden gemeld. Het bewijs van de aankoop van de machine moet worden geleverd na gebruik van de garantie door middel van factuur en kassabon.

De garantie is uitgesloten met betrekking tot de onderdelen en defecten als gevolg van natuurlijke slijtage. Hieronder vallen:

Invloeden van temperatuur, gevolgen van nalatig monteren, defecte aansluiting, onjuiste brandstof, onjuiste installatie, onjuist onderhoud en onjuiste smering.

Bovendien wordt geen garantie voor schade als gevolg van misbruik van de machine, zoals onjuiste wijzigingen of zelfverantwoordelijke reparatiewerkzaamheden van de eigenaar of derden, maar ook in geval van opzettelijke overbelasting van de machine.

Draag onderdelen met een beperkte levensduur (bijvoorbeeld V-snaar, koppeling, gaskabel breuk, bougie, luchtfilter, batterij, messen, slangen, wielen en gereedschappen) evenals alle verstel- en herstelwerkzaamheden zijn uitgesloten van de garantie.

Garantieduur
LUMAG garandeert een onberispelijke kwaliteit en neemt, onverminderd de wettelijke garantie, garantie op in geval van defecten in materialen of fabricage. De garantie voor LUMAG producten is 24 maanden voor privégebruik, voor commercieel of professioneel gebruik of in geval van verhuur; geldt een garantie 12 maanden na de leveringsdatum.

Garantieclaims moeten altijd door de koper worden bewezen door middel van een origineel aankoopbewijs. Dit moet in een kopie aan de garantieaanvraag worden gekoppeld. Het adres en het type machine van de koper moeten duidelijk herkenbaar zijn wanneer het professioneel of commercieel wordt gebruikt. Als u het oorspronkelijke aankoopbewijs niet meer heeft, kunnen we alleen uitvoeren van de reparatie tegen berekening.

Stuur geen machine terug naar ons zonder een servicenummer dat u van onze serviceafdeling hebt ontvangen.

ongevraagd, kunnen we niet in behandeling nemen. Neem contact op met ons serviceteam op:info@matom.nl

Gelieve de verzenddoos duidelijk te labelen met het SERVICENUMMER om een snelle opdracht te garanderen.

Garantiewerkzaamheden worden uitsluitend uitgevoerd door onze LUMAG service werkplaats. Eventuele gebreken die zich voordoen binnen de garantieperiode als gevolg van materiaalfouten of fabricage, op voorwaarde dat zij zijn ontstaan ondanks de goede werking en het onderhoud van de machine, moeten worden verholpen door middel van een rectificatie. Daarbij behouden wij ons het recht voor op een dubbele rectificatie, in geval van dezelfde fout. Als een reparatie mislukt of onmogelijk is, kan de machine worden ingeruild voor een gelijkwaardig apparaat. Als de uitwisseling ook niet succesvol of onmogelijk is, is er de mogelijkheid van conversie.

Normale slijtage, natuurlijke veroudering, oneigenlijk gebruik en reinigings-, onderhouds- en afstelwerkzaamheden vallen over het algemeen niet onder de garantie (bijvoorbeeld snijinrichting, lucht- en brandstoffilter, bougie- en trekstarter, aandrijfriemen, banden en dergelijke). Om operationele en gebruiksredenen zijn sommige onderdelen onderhevig aan slijtage onderhevig en vervang indien nodig tijdig, zelfs wanneer ze worden gebruikt zoals bedoeld.

Klantenservice

Voor technische vragen, informatie over onze producten en voor reserveonderdelen bestellingen staat ons serviceteam als volgt tot uw beschikking:

Servicetijd: maandag t/m vrijdag van 8.30 tot 17.30 uur
Telefoon: +31 /487/511227
E-mail: info@matom.nl

EG-CONFORMITEITSVERKLARING

EG-CONFORMITEITSVERKLARING

Overeenkomstig de bepalingen van de EG-richtlijnen,
Richtlijn 2006/42/EG VAN
machines EMC Richtlijn
2014/30/EU

legt het bedrijf uit

LUMAG Ltd.
Rudolf-Diesel-Str. 1a
D
-
8
4
3
7
5
K
i
r
c
h
d
o
r
f
a
.
I
n
n
T
e
l
e
f
o
o
n
:
+
4
9
/
8
5
7
1
/
9
2
5
5
6
-
0
Fax: +49 / 8571 / 92 556-19

dat het product
Naam: Steen scheiden machine Type

voldoet aan de essentiële beschermingseisen van bovengenoemde EG-richtlijnen. De overeenstemming is gebaseerd op de volgende normen:

EN 61029-1:2009/A11:2010
Het Verzorgen van draagbare motorgestuurde elektrisch gereedschap - Deel 1: Algemene eisen

EN 12418:2000/A1:2009
Steen Snijmachines voor bouwplaats gebruik - Veiligheid

EN 55014-1:2017
Elektromagnetische compatibiliteit - Eisen voor huishoudelijke artikelen, elektrisch gereedschap en soortgelijke elektrische apparaten - Deel 1: Interferentie-emissie

EN 55014-2:2015
Elektromagnetische compatibiliteit - Eisen voor huishoudelijke apparaten, elektrisch gereedschap en soortgelijke elektrische apparaten - Deel 2: Immuniteit

EN 61000-3-2:2014
Elektromagnetische compatibiliteit (EMC) - Deel 3-2: Grenswaarden - Grenswaarden voor harmonische piek (ingangsstroom van het apparaat <= 16 A per geleider)

EN 61000-3-11:2000
Elektromagnetische compatibiliteit (EMC) - Deel 3-11: Grenswaarden; Beperking van spanningsveranderingen, spanningsschommelingen en *flikkeringen in openbare laagspanningsnetten; Apparaten en apparaten met een nominale stroom <= 75A, die onderworpen zijn aan* een speciale verbinding voorwaarde

Gemachtigde voor de samenstelling van technische documenten: Gabriele Denk

De verklaring van overeenstemming heeft alleen betrekking op de machine in de staat waarin deze in de handel is gebracht; Onderdelen en/of latere interventies die vervolgens door de eindgebruiker zijn geïnstalleerd, worden niet in aanmerking genomen.

Kirchdorf, 11.08.2017	Christopher Weißenhorner, Managing Director	
Plaats/datum	plaats op de markt, agent	

ONDERDELEN VAN DE MACHINE

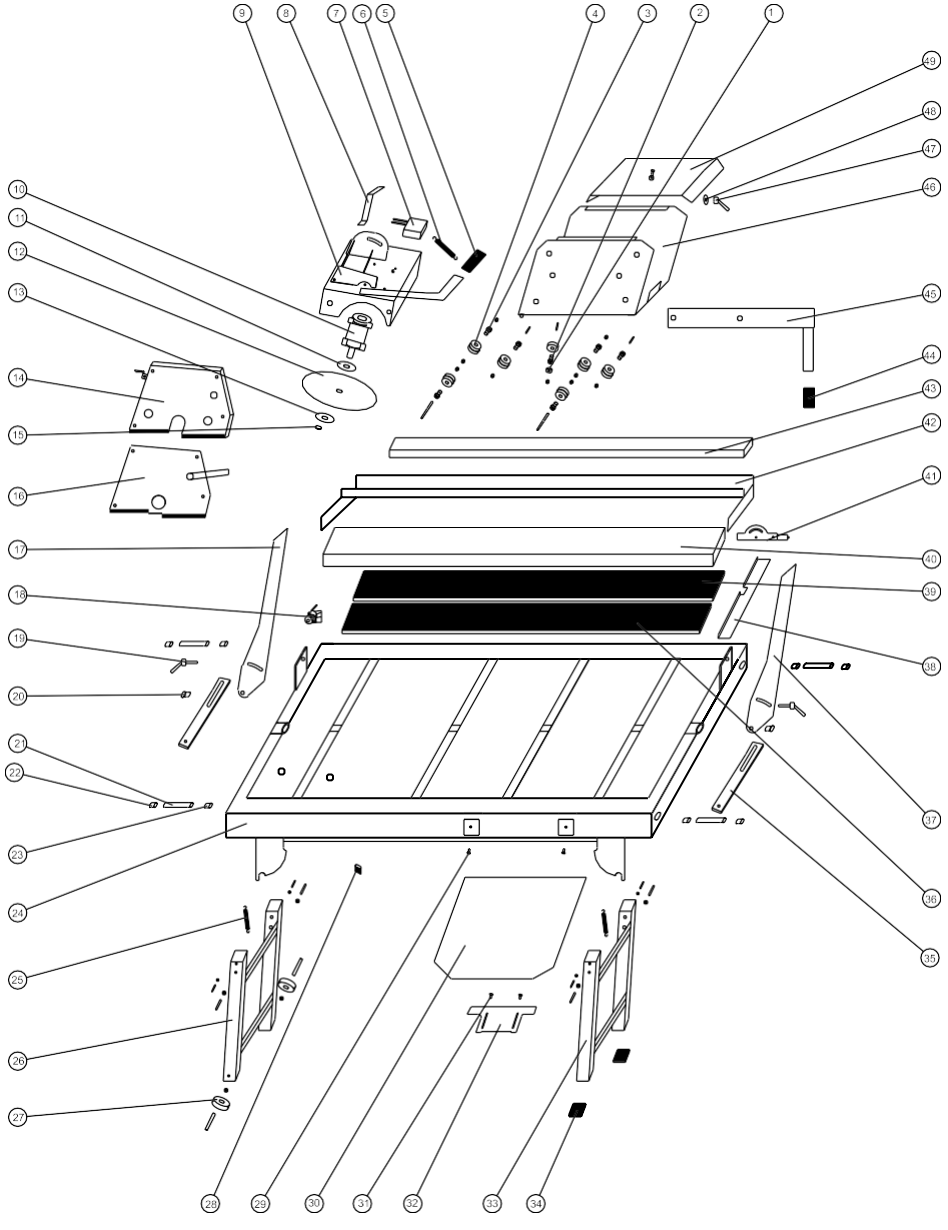

LUMAG Ltd.

Rudolf-Diesel-Str. 1a
D-84375 Kirchdorf a.Inn

Telefoon: +49 8571/92556-0
Fax: +49 8571/92556-19
eMail: info@lumag-maschinen.de Internet: www.lumag-maschinen.de

/lumag.germany

/LumagMachines

/+LumagMachines