Originele gebruiksaanwijzing

COMPRESSOR (KOM-24 /KOM-50 /KOM-90)

Art. No.: KOM24 / KOM50 / KOM90 www.lumag-maschinen.de

Model: KOM24/KOM50/KOM90 Serienummer:_____

Zowel het modelnummer als het serienummer staan op het typeplaatje van de luchtcompressor. Bewaar beide nummers op een veilige plaats, zodat u ze in de toekomst kunt raadplegen. Deze instructies leggen de functies en toepassingen van de machine uit.

Lees voor de inbedrijfstelling de bedieningsinstructies door, veiligheidsinstructies en waarschuwingen moeten in acht worden genomen!

Vanaf 10/2018v1

INHOUD

1. ALGEMEEN
1.1 Informatie over de bedieningsinstructies
1.2 Beperking van aansprakelijkheid
1.3 Bescherming van het auteursrecht
1.4 reserveringen

2. BEDOELD GEBRUIK

3. OMVANG VAN LEVERING / MONTAGE

4. TECHNISCHE GEGEVENS

5. MILIEU

6. VEILIGHEID
6.1 Waarschuwingen
6.2 Bedrijfsveiligheid
6.3 Veiligheidsinformatie
6.4 Veiligheidsinstructies (persluchtpistolen)
6.5 Veiligheidsinstructies (stoffen)
6.6 Servicebeveiliging
6.7 Elektrisch systeem
6.8 Restgevaren en beschermende maatregelen
6.9 Wat te doen in geval van nood
6.10 Verklaring van symbolen

7. MACHINE TRANSPORT

8. ONDERDEELNAAM
8.1 Persluchtcompressor

9. EERSTE OPSTART

10. ACTIVITEIT VOORDAT U GAAT WERKEN

11. WERKING
11.1 Werking

12. ONDERHOUD
12.1 Onderhoud
12.2 Condenswater aftappen
12.3 Luchtfilter

13. OPSLAG

14. PROBLEEMOPLOSSING

15. GARANTIE / GARANTIE / KLANTENSERVICE
15.1 Garantie
15.2 Garantie
15.3 Klantenservice

16. EG-VERKLARING VAN OVEREENSTEMMING

17. COMPONENTEN VAN DE MACHINE

18. OPMERKINGEN

1. ALGEMEEN

1.1 1.1 INFORMATIE OVER DE GEBRUIKSAANWIJZING

Deze gebruiksaanwijzing bevat belangrijke informatie over het gebruik van de persluchtcompressor. Voorwaarde voor veilig werken is het correct opvolgen van alle gespecificeerde veiligheids- en gebruiksinstructies. Bovendien moeten de plaatselijke voorschriften voor ongevallenpreventie en de algemene veiligheidsvoorschriften die van toepassing zijn op het gebied waarin de machine wordt gebruikt, in acht worden genomen.

Voor de eerste ingebruikname moet de bedieningshandleiding zorgvuldig worden gelezen! Het maakt deel uit van het product en moet in de onmiddellijke nabijheid van de machine worden bewaard en te allen tijde toegankelijk zijn voor alle gebruikers. Geef bij overdracht aan derden ook de bedieningshandleiding door.

De aanduiding machine vervangt de handelsnaam van het artikel waarnaar deze gebruiksaanwijzing - zie voorblad - verwijst.

1.2 BEPERKING VAN AANSPRAKELIJKHEID

We hebben ons best gedaan om u zo volledig mogelijk te informeren over het voorkomen van ongevallen bij het gebruik van de machine, maar voor onvolledige informatie over de vermelde gevarenpunten en bronnen aanvaarden we geen aansprakelijkheid.

De fabrikant is niet aansprakelijk voor schade als gevolg van:

- Het niet naleven van de bedieningsinstructies
- Oneigenlijk gebruik van de machine
- Onjuiste montage, inbedrijfstelling, bediening en onderhoud van de machine
- Gebruik van de machine met defecte veiligheidsinrichtingen of onjuist aangebrachte of niet-functionele veiligheids- en beschermingsinrichtingen
- Het niet naleven van de instructies in de bedieningsinstructies met betrekking tot transport, opslag, werking, bediening, onderhoud en verzorging van de machine
- Ongeautoriseerde structurele veranderingen aan de machine
- Onvoldoende bewaking van machineonderdelen die aan slijtage onderhevig zijn
- Onjuist uitgevoerde reparaties
- Rampen veroorzaakt door de gevolgen van vreemde voorwerpen en overmacht

1.3 AUTEURSRECHTBESCHERMING

Alle documenten zijn auteursrechtelijk beschermd. Het doorgeven en dupliceren van documenten, inclusief uittreksels, alsmede het meedelen van de inhoud aan derden is niet toegestaan, tenzij uitdrukkelijk overeengekomen.

1.4 RESERVERINGEN

Informatie over technische gegevens, afmetingen en afbeeldingen van de machine en wijzigingen in veiligheidsnormen zijn onderhevig aan verdere ontwikkeling en zijn daarom niet altijd bindend voor de levering. Druk- en woordfouten voorbehouden.

2. BEDOELD GEBRUIK

De persluchtcompressor uit de KOM-serie is een hoogwaardige persluchtcompressor voor de hobby- en werkplaats.

De compressor wekt perslucht op in het drukvat, dat vervolgens via een sneeuwkoppeling verschillende persluchtgereedschappen kan aandrijven.

De machine is uitsluitend ontworpen en gebouwd voor het beoogde doel dat hier wordt beschreven. Als u de machine voor een ander doel gebruikt, kan dit leiden tot permanente schade aan de machine of ernstig letsel bij de bediener of andere mensen in de buurt.

Het in acht nemen van de bedienings- en onderhoudsinstructies en het uitvoeren van onderhoudswerkzaamheden en het naleven van de onderhoudsintervallen behoren tot het beoogde gebruik.

Personen die de bedieningsinstructies niet kennen, kinderen, jongeren en personen onder invloed van alcohol, drugs of medicijnen mogen de machine niet bedienen.

Mogelijk misbruik
- Veiligheidsinrichtingen mogen niet worden gedemonteerd of overbrugd.
- Gebruik van niet-goedgekeurde accessoires.
- De machine mag niet worden gebruikt voor commerciële doeleinden.

LET OP – gevaar voor letsel!
Veiligheids- en beschermingsinrichtingen mogen niet worden overschreden!

3. LEVERINGSOMVANG/MONTAGE

Controleer na het uitpakken de inhoud van de doos of transportdoos

- Volledigheid
- mogelijke transportschade

Meld eventuele klachten onmiddellijk aan de dealer of fabrikant. Latere klachten worden niet in behandeling genomen.

De machine wordt altijd gemonteerd geleverd. Alleen het meegeleverde luchtfilter, trekhendels en wielen of voetjes mogen worden geïnstalleerd.

Neem bij vragen of problemen met de machine contact met ons op. U kunt ons bereiken per e-mail: info@lumag-maschinen.de of telefonisch op +49 8571/92 556-0.

Een compressor met elektrische motor B wielen

C handvat

D Statief of geleidewiel (KOM-90)

E Luchtfilter met zuigslang

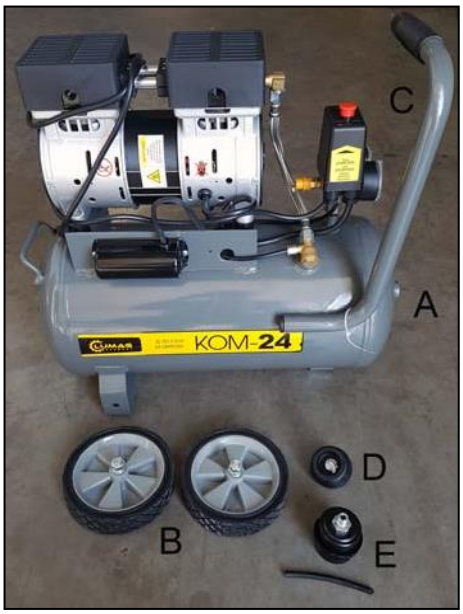

(KOM-24)

(KOM-50)

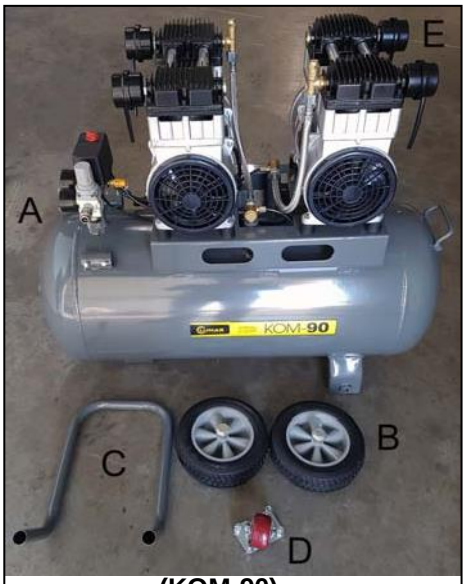

(KOM-90)

Handvat monteren

Steek de handgreep in de twee geleidebussen en zet deze vast met de vleugelmoeren.

Luchtfilter monteren

Steek de aanzuigslang in het aanzuiggat van het luchtfilter. Monteer het luchtfilter op de motor. Afhankelijk van de uitvoering zijn er 1, 2 of 4 luchtfilters met zuigslang.

Band en standaard monteren

Monteer de banden met schroeven op de druktank. Monteer vervolgens de standaard of het geleidingswiel op het drukvat. Afhankelijk van de uitvoering zijn er 1-2 voetjes of 1 geleidewieltje (KOM-90).

(KOM-24 / KOM-50)

(KOM-90)

4. TECHNISCHE GEGEVENS

Technische gegevens	KOM-24	KOM-50	KOM-90
Werkspanning	230V / 50Hz	230V / 50Hz	230V / 50Hz
Motorkracht	0,75 kW (1,0 PS)	1,50 kW (2,0 PS)	3,00 kW (4,0 PS)
Draaisnelheid	1400 min^{-1}	1400 min^{-1}	1400 min^{-1}
Aantal cilinders	2	2	4
Aantal luchtfilters	1	2	4
Ketel volume	24 Liter	50 Liter	90 Liter
Zuigkracht	128l / min	240l / min	480l / min
Leveringshoeveelheid bij 0 bar	128l / min	240l / min	480l / min
Leveringshoeveelheid bij 6 bar	70l / min	144l / min	288l / min
Werkdrukbereik	7-9 bar	7-9 bar	7-9 bar
Maximale druk	9 bar	9 bar	9 bar
Geluidsdrukniveau dB (A)	65 dB(A)	69 dB(A)	69 dB(A)
Beschermingsklasse (IP)	IP23	IP23	IP23
Afmetingen verpakking (LxBxH)	565 x 285 x 585 mm	750 x 345 x 710 mm	930 x 380 x 885 mm
Gewicht (netto/brutto)	22 / 25 kg	40,5 / 44 kg	77,1 / 92 kg
Art. Nr.	KOM24	KOM50	KOM90
EAN	40 47424 00026 7	40 47424 00028 1	40 47424 00701 3

* Werkelijke prestaties bij continu gebruik zullen waarschijnlijk lager zijn vanwege gebruiksbeperkingen en omgevingsfactoren.

De technische gegevens waren geldig op het moment van drukken en kunnen zonder voorafgaande kennisgeving worden gewijzigd.

KOM-24

KOM-50

KOM-90

5. MILIEU

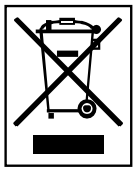

Recycle het afval en gooi het niet weg als huisvuil.
Alle gereedschappen, slangen en verpakkingen moeten worden gesorteerd, naar het plaatselijke recyclingcentrum worden gebracht en op een milieuvriendelijke manier worden verwijderd.

Informeer bij uw plaatselijke afvalverwerkingsbedrijf naar de mogelijkheden voor een milieuvriendelijke en correcte verwijdering.

6. VEILIGHEID

Dit hoofdstuk geeft een uitgebreid overzicht van alle belangrijke veiligheidsaspecten voor een adequate bescherming van de operator en voor een veilige en probleemloze werking.

Het niet naleven van de gebruiks- en veiligheidsinstructies in deze instructies kan tot aanzienlijke gevaren leiden.

6.1 WAARSCHUWINGEN

Waarschuwingen zijn in deze bedieningshandleiding met symbolen gemarkeerd; de veiligheidsaanwijzingen met een gevarendriehoek staan voor uw persoonlijke veiligheid, waarschuwingen zonder waarschuwingsdriehoek hebben betrekking op de enige materiële schade.

De instructies moeten strikt worden opgevolgd om ongevallen, persoonlijk letsel en materiële schade te voorkomen.

⚠ GEFAHR

Het niet naleven van deze instructie heeft het grootste risico op overlijden of levensbedreigend letsel tot gevolg.

⚠ WARNUNG

Als u deze instructie niet opvolgt, is er een gering tot matig risico op letsel.

⚠ VORSICHT

Het niet opvolgen van deze instructies kan schade aan de motor of andere eigendommen tot gevolg hebben.

De gebruiksaanwijzing bevat ook andere belangrijke tekstpassages, die worden voorafgegaan door het woord **VOORZICHTIG**
Gemarkeerd zijn.

6.1 BEDRIJFSVEILIGHEID

⚠ WARNUNG

Maak uzelf vertrouwd met de machine. Een goede opleiding is een voorwaarde om veilig met deze machine te kunnen werken. Een verkeerde bediening of bediening door ongeschoolde personen kan gevaarlijk zijn.

Lees de gebruiksaanwijzing van deze machine zorgvuldig door en let op de labels op de machine. Maak uzelf vertrouwd met de toepassing en de beperkingen, evenals de specifieke, mogelijke gevaren die eraan verbonden zijn.

Maak uzelf ook vertrouwd met de bedieningseenheden en het juiste gebruik ervan. Leer hoe u de machine kunt laten werken. Onervaren operators moeten worden geïnstrueerd door personeel dat bekend is met de machine. Alleen dan mogen ze de machine bedienen.

Naast de arbeidsveiligheidsinstructies in deze bedieningshandleiding moeten de veiligheids-, ongevallenpreventie- en milieubeschermingsvoorschriften die van toepassing zijn op het toepassingsgebied van de machine en de verkeersregels in acht worden genomen.

Naast de arbeidsveiligheidsinstructies in deze bedieningsinstructies moeten de veiligheids-, ongevallenpreventie- en milieubeschermingsvoorschriften die van toepassing zijn op het toepassingsgebied van de machine en de verkeersregels in acht worden genomen.

Verantwoordelijkheid van de operator

De bediener moet de bedieningsinstructies aan de bediener ter beschikking stellen en ervoor zorgen dat de bediener deze heeft gelezen en begrepen. De gebruiksaanwijzing moet worden overhandigd. Bovendien moet hij het personeel op regelmatige tijdstippen opleiden en hen informeren over de gevaren bij het omgaan met de machine.

Verder is de operator ervoor verantwoordelijk dat de machine altijd in technisch perfecte staat verkeert.

Verantwoordelijkheid van de operator

Alleen geschoolde personen mogen de machine starten, bedienen en uitschakelen. De bediener moet getraind zijn in de juiste bediening van de machine en bekend zijn met de noodzakelijke veiligheidsvoorzieningen. Onvoldoende geïnformeerde operators kunnen zichzelf en anderen in gevaar brengen door oneigenlijk gebruik.

Nieuwe gebruikers moeten door de verkoper worden opgeleid om vertrouwd te raken met de eigenschappen van de motoraangedreven machine, het beoogde gebruik en de noodzakelijke veiligheidsvoorzieningen.

⚠ WARNUNG

Personen die de bedieningsinstructies niet kennen, kinderen, jongeren onder de 18 jaar en mensen onder invloed van alcohol, drugs of medicijnen mogen de machine niet bedienen. Jongeren vanaf 16 jaar mogen de machine gebruiken als onderdeel van een opleiding en onder toezicht van een getraind persoon.

6.2 VEILIGHEIDSINSTRUCTIES

⚠ GEFAHR

Bij het gebruik van deze compressor moeten de volgende fundamentele veiligheidsmaatregelen in acht worden genomen ter bescherming tegen elektrische schokken, letselgevaar en brand.

Lees en volg deze instructies voordat u het apparaat gebruikt.

1. Houd uw werkgebied netjes

Rommel op de werkplek verhoogt het risico op ongevallen.

2. Houd rekening met omgevingsinvloeden

Stel de compressor niet bloot aan regen. Gebruik de compressor niet in een vochtige of natte omgeving. Zorg voor goede verlichting. Gebruik de compressor niet in de buurt van brandbare vloeistoffen of gassen.

3. Bescherm uzelf tegen elektrische schokken

Vermijd lichamelijk contact met geaarde onderdelen, zoals leidingen, radiatoren, kachels of koelkasten.

4. Houd kinderen uit de buurt!

Laat kinderen de compressor of het snoer niet aanraken. Houd ze uit de buurt van uw werkgebied.

5. Bewaar uw compressor op een veilige plaats

De ongebruikte compressor moet worden bewaard in een droge, afgesloten ruimte buiten het bereik van kinderen.

6. Overbelast uw compressor niet

Na het vullen van het drukvat moet de motor 3-5 minuten afkoelen.

7. Draag geschikte werkkleding

Draag geen wijde kleding of sieraden. Ze kunnen worden gegrepen door bewegende onderdelen. Bij het werken buitenshuis worden rubberen handschoenen en antislipschoenen aanbevolen. Draag een haarnetje als je lang haar hebt.

8. Maak geen misbruik van de kabel

Trek niet aan het snoer aan de compressor en gebruik deze niet om de stekker uit het stopcontact te halen. Bescherm de kabel tegen hitte, olie en scherpe randen.

9. Zorg goed voor uw compressor

Houd uw compressor schoon om goed en veilig te werken. Volg de onderhoudsinstructies. Controleer het en laat het vervangen door een erkend specialist als het beschadigd is.

Controleer verlengkabels regelmatig en vervang beschadigde kabels.

10. Trek de stekker uit het stopcontact

Wanneer niet in gebruik, na gebruik of voor onderhoud.

Omdat de machine automatisch weer opstart als de luchtleiding defect is!

11. voorkom onbedoeld starten

Zorg ervoor dat de schakelaar is uitgeschakeld bij aansluiting op het lichtnet. Na het werk moet ook de stekker uit het stopcontact worden gehaald.

12. Verlengsnoer

Gebruik geen verlengkabels, maar gebruik in plaats daarvan verlengkabels.

13. Wees altijd waakzaam

Let op je werk. Wees verstandig. Gebruik de compressor niet als u zich niet kunt concentreren.

14. Controleer uw compressor op beschadigingen

Voordat u de compressor weer gebruikt, dient u zorgvuldig de beschermingsinrichtingen of licht beschadigde onderdelen te controleren om er zeker van te zijn dat ze correct en zoals bedoeld werken. Controleer of bewegende delen naar behoren functioneren, vastlopen of beschadigd zijn. Alle onderdelen moeten correct worden gemonteerd om de veiligheid van het apparaat te garanderen. Beschadigde beveiligingsinrichtingen en onderdelen moeten vakkundig worden gerepareerd of vervangen door een klantenservice, tenzij anders vermeld in de bedieningsinstructies. Beschadigde schakelaars moeten worden vervangen door een servicewerkplaats.

Voorzichtig!

Gebruik voor uw eigen veiligheid alleen accessoires en extra apparaten die zijn gespecificeerd in de bedieningsinstructies of aanbevolen of gespecificeerd door de fabrikant. Het gebruik van andere gereedschappen of accessoires dan die worden aanbevolen in de gebruiksaanwijzing of in de catalogus, kan persoonlijk letsel veroorzaken.

15. Reparaties alleen door een elektricien

Reparaties mogen alleen worden uitgevoerd door een gekwalificeerde elektricien. Anders kunnen er ongelukken gebeuren voor de bediener.

16. Lawaai
Draag gehoorbescherming tijdens het gebruik van de compressor.

17. Vervangen van de aansluitkabel
Als de aansluitkabel beschadigd is, moet deze door de fabrikant of een gekwalificeerde elektricien worden vervangen om gevaren te voorkomen.

6.3 Veiligheidsinstructies (persluchtpistolen)

• Compressoren en leidingen bereiken hoge temperaturen tijdens bedrijf. Contact leidt tot brandwonden.
• De door de compressor aangezogen gassen of dampen moeten vrij worden gehouden van onzuiverheden die kunnen leiden tot brand of explosies in de compressor.
• Houd bij het losmaken van de slangkoppeling het koppelstuk van de slang met de hand vast om verwondingen door terugspringende slang te voorkomen.
• Draag een veiligheidsbril bij het werken met het blaaspistool. Letsel kan gemakkelijk worden veroorzaakt door wegwaaiende vreemde voorwerpen en onderdelen.
• Blaas niet op mensen en maak geen kleding op hun lichaam schoon met het blaaspistool.

6.4 Veiligheidsinstructies (stoffen)

• Gebruik geen lakken of oplosmiddelen met een vlampunt lager dan 55 ° C.
• Verwarm geen verf en oplosmiddelen, aangezien deze licht ontvlambaar zijn.
• Als vloeistoffen worden verwerkt die schadelijk zijn voor de gezondheid, zijn ter bescherming filterinrichtingen (gezichtsmaskers) vereist. Let ook op de informatie over beschermende maatregelen van de fabrikanten van dergelijke stoffen.
• De gegevens en labels van de Verordening gevaarlijke stoffen op de buitenverpakking van de verwerkte materialen moeten in acht worden genomen. Indien nodig moeten aanvullende beschermende maatregelen worden genomen, met name geschikte kleding en maskers moeten worden gedragen.
• Roken is niet toegestaan tijdens het spuitproces of in de werkruimte. Verfdampen zijn ook gemakkelijk ontvlambaar. Open haarden, open vuur of vonkende machines mogen niet aanwezig zijn of bediend worden. Bewaar of gebruik geen eten en drinken in de werkruimte. Verfdampen zijn schadelijk.
• Het werkgebied moet groter zijn dan 30 m3 en er moet voor voldoende luchtcirculatie worden gezorgd tijdens het spuiten en drogen. Spat niet tegen de wind in. Neem altijd de voorschriften van de lokale politie in acht bij het spuiten van brandbare of gevaarlijke spuitmaterialen.
• In verband met de PVC-drukslang dient geen stoffen te gebruiken zoals terpentine, butylalcohol en methyleenchloride (leidt tot een verkorte levensduur).

6.3 SERVICE - VEILIGHEID

⚠ WARNUNG

Onjuist onderhoud of niet-naleving of het niet verhelpen van een probleem kan een bron van gevaar worden tijdens het gebruik. Gebruik alleen machines die regelmatig en goed worden onderhouden. Alleen zo kunt u er zeker van zijn dat u uw machine veilig, zuinig en probleemloos bedient. En dat voor een lange tijd.

Reinig, onderhoud of pas de machine niet aan tijdens het gebruik.

Trek bij machines met een elektromotor de stekker uit het stopcontact voor onderhouds-, reinigings- en reparatiewerkzaamheden en om onbedoeld inschakelen te voorkomen.

Laat de machine niet draaien zonder luchtfilter.

Controleer regelmatig of moeren en bouten goed vastzitten en draai ze indien nodig aan.

Als beschermingsinrichtingen en uitrustingsstukken aan slijtage onderhevig zijn, moeten deze regelmatig worden gecontroleerd en indien nodig worden vervangen.

Gebruik geen brandstof of andere brandbare oplosmiddelen om machineonderdelen te reinigen.
Explosiegevaar!

Gebruik geen hogedrukreiniger om de machine te reinigen. Binnendringend water kan de machine beschadigen.

Houd vocht uit de buurt van spanningvoerende delen. Dit kan tot kortsluiting leiden.

Houd de machine altijd schoon en maak hem na elk gebruik schoon. Houd de bedieningselementen op de machine altijd droog en vrij van hars, olie en vet. Bedieningselementen, zoals B. aan / uit schakelaar, veiligheidsklep etc. mogen niet op ontoelaatbare wijze vergrendeld, gemanipuleerd of veranderd worden.

Stapel geen brandbare materialen in de buurt van de motorbehuizing. De hete machinebehuizing kan brand veroorzaken.
Verwijder vuil van de koelribben van de motor.

Sluit de aftapkraan weer na service en controleer regelmatig de gesloten toestand voor gebruik.

Koppel de drukleidingen niet los of maak ze niet los terwijl de motor draait. Schakel de motor uit en trek de netstekker uit het stopcontact voordat u de drukleidingen losmaakt.

Zorg ervoor dat de slangen weer op de juiste poort zijn aangesloten. Als u dit niet doet, kan dit leiden tot persoonlijk letsel en / of schade.

Onderhouds- en reparatiewerkzaamheden mogen alleen worden uitgevoerd zoals in deze bedieningshandleiding beschreven. Alle andere werkzaamheden moeten worden uitgevoerd door een gespecialiseerde werkplaats of een LUMAG-servicewerkplaats.

Laat werkzaamheden aan het elektrische systeem alleen uitvoeren door gekwalificeerde elektriciens.

Zorg ervoor dat alle gereedschappen zijn verwijderd voordat u de machine inschakelt en opstart.

Gebruik alleen originele reserveonderdelen en accessoires van LUMAG. Het gebruik van andere reserveonderdelen en accessoires verhoogt het risico op ongevallen. Voor hieruit voortvloeiende schade wordt geen aansprakelijkheid aanvaard.

De stickers op de machine waarschuwen voor gevaren. De machine moet altijd schoon worden gehouden; beschadigde stickers en markeringen moeten onmiddellijk worden vervangen.

Na reinigings-, onderhouds- en reparatiewerkzaamheden de veiligheidsvoorzieningen weer op de machine aanbrengen.

6.4 ELEKTRISCH SYSTEEM

Mensen met een pacemaker mogen de spanningvoerende delen niet aanraken als de motor draait.

6.5 RESTGEFAHREN UND SCHUTZMASSNAHMEN

Mechanische restrisico's

Inrijden, vangen

Roterende onderdelen zoals Onderdelen van de motor kunnen naar binnen trekken en losse kleding vastgrijpen.

→ Draag altijd nauwsluitende beschermende kleding. Draag geen sjaals, sjaals en dergelijke.

Slechte lokale verlichting

→ Zorg altijd voor voldoende lichtomstandigheden voor alle werkzaamheden.

Menselijk gedrag, wangedrag

→ Wees altijd volledig geconcentreerd bij al het werk. Restrisico - kan nooit worden uitgesloten.

Thermische restgevaren

Brandwonden, winterhanden

Het aanraken van de motor kan brandwonden veroorzaken.

→ Laat het apparaat afkoelen.

Andere gevaren

Uitglijden, struikelen of vallen van mensen

U kunt letsel oplopen door te struikelen over een onstabiele ondergrond.

→ Pas op voor obstakels in het werkgebied. Zorg altijd dat u stevig staat en draag veiligheidsschoenen.

6.6 WAT TE DOEN IN EEN NOODGEVAL

Neem bij een ongeval de nodige eerstehulpmaatregelen en roep zo snel mogelijk gekwalificeerde medische hulp in.

Als u hulp nodig heeft, geef dan de volgende informatie:

- waar het is gebeurd - wat is er gebeurd - hoeveel gewonden - wat voor soort letsel - wachten op verdere vragen

6.7 BETEKENIS SYMBOLEN

Er zijn symbolen op de machine. Deze vertegenwoordigen belangrijke informatie over het product of instructies voor gebruik.

Waarschuwing! Wees extra voorzichtig. De machine kan in sommige gevallen ernstig letsel veroorzaken

Lees en volg de bedieningsinstructies en veiligheidsinstructies voor inbedrijfstelling. Anders neemt het risico op letsel voor de bediener en andere mensen toe.

Draag oog- en gehoorbescherming bij het werken met hydraulisch gereedschap.

Draag veiligheidshandschoenen

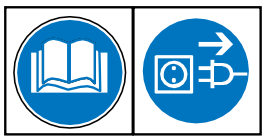

Voor reinigings-, onderhouds- en reparatiewerkzaamheden de motor uitschakelen en de stekker uit het stopcontact trekken

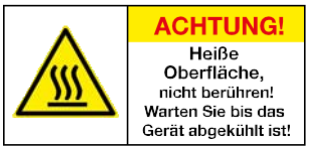

Waarschuwing voor hete oppervlakken. Gevaar voor brandwonden!

Raak hete motoronderdelen niet aan.

Deze blijven nog korte tijd heet, ook nadat de machine is uitgeschakeld.

Deze persluchtcompressor is olievrij en heeft dus geen olie nodig!
Geen olie bijvullen en de compressor niet smeren!

Gegarandeerd geluidsvermogensniveau in dB (A)

NIET AANRAKEN! Verwondingsvevaar.

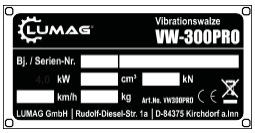

TYPEPLAATJE

Voorzien van modelnaam, bouwjaar en serienummer. Geef deze gegevens altijd op voor bestellingen van reserveonderdelen of service-informatie.

7. MASCHINETRANSPORT

⚠ GEFAHR

Laat de motor van de machine afkoelen voordat u deze binnen transporteert of opslaat om brandwonden en brandgevaar te voorkomen. Bovendien moet ervoor worden gezorgd dat personen niet in gevaar worden gebracht door het kantelen of uitglijden van de machine.

- Het gewicht van de machine wordt vermeld onder "TECHNISCHE GEGEVENS". Mogelijk. vraag een tweede persoon om te helpen met het transport.
- Schakel de machine uit, trek de stekker uit het stopcontact en laat de motor afkoelen.
- Transporteer de compressor niet als het drukvat onder druk staat.
- Bind de kabel samen en hang deze rond de machine zodat de kabel de grond niet raakt. GEVAAR VOOR VALLEN!

Transport

- Beveilig de machine aan het transportmiddel tegen wegrollen, wegglijden of kantelen.

8. BENAMING ONDERDELEN

8.1 LUCHT COMPRESSOR (getoonde COM-24 dient als voorbeeld)

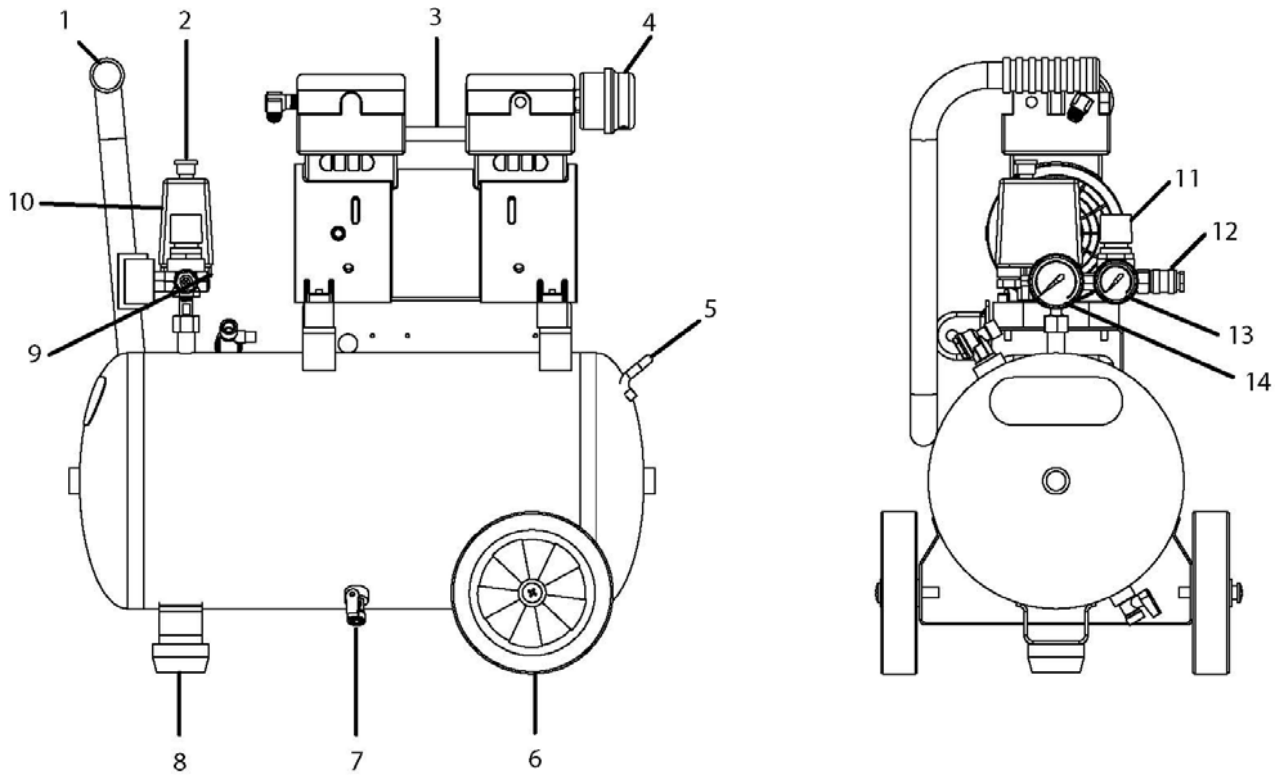

1 handgreep
2 aan / uit schakelaars
3 motor
4 luchtfilters
5 transporthendel
6 wiel
7 Aftapkraan
8 Statief of geleidewiel
9 Veiligheidsklep
10 Drukbewaker
11 drukregelaar
12 snelkoppeling
13 manometer f. Druk regelaar
14 manometer f. Drukvat

9. INBEDRIJFSTELLING

Bereid de machine voor op het eerste gebruik

1. Zorg ervoor dat al het losse verpakkingsmateriaal van de machine is verwijderd.
2. Controleer de machine en zijn componenten op beschadigingen. Gebruik de machine niet als er zichtbare schade is. Meld klachten onmiddellijk aan de dealer of fabrikant.
3. Controleer of alle onderdelen behorende bij de machine zijn geleverd en of alle losse onderdelen en bevestigingen aanwezig zijn.
4. Bevestig nu componenten die nog niet zijn bevestigd.
5. Breng de machine naar de plaats van gebruik.

10. ACTIVITEITEN VOOR HET BEGIN VAN DE WERKZAAMHEDEN

Controleer de gehele machine op zichtbare beschadigingen (visuele controle!) Controleer of alle schroefverbindingen goed vastzitten, indien nodig opnieuw aandraaien.
Controleer de werking van de veiligheidsklep (zie paragraaf 11.1 VEILIGHEIDSKLEP) Condenswater afvoeren (zie paragraaf 12.2 CONDENSATiewater AFVOEREN) Controleer de voedingskabel op beschadiging (visuele inspectie!)

11. GEBRUIK

Voordat u de machine start, moet u de instructies goed begrijpen

Selecteer of bereid de plaats van gebruik voor

- Maak de plaats van gebruik vrij van alles wat het werkproces zou kunnen belemmeren.
- De plaats van gebruik moet zo vlak mogelijk zijn.
- Zorg voor voldoende verlichting ter plaatse.
- Zorg ervoor dat u voldoende zicht heeft op het werkgebied en dat u te allen tijde bij alle noodzakelijke bedieningselementen en veiligheidsvoorzieningen kunt komen.
- Zorg ervoor dat er zich geen onbevoegde personen in het werkgebied bevinden.
- Gebruik het apparaat alleen in goed geventileerde ruimtes, NOOIT in de buurt van stof, licht ontvlambare gassen, zuren, vloeistoffen of andere substanties.
- Het apparaat mag niet in de buurt van water of in een vochtige of natte omgeving worden gebruikt.
- Het apparaat heeft droge en stofvrije lucht nodig om te kunnen werken.
- Het apparaat moet dicht bij de consument worden opgesteld

11.1 WERKING

Netaansluiting

De machine is voorzien van een netsnoer met een veiligheidsstekker. Deze kan worden aangesloten op elk geaard stopcontact 230V ~ 50 Hz, dat is afgezekerd met 16 A. Controleer voor inbedrijfstelling of de netspanning overeenkomt met de elektrische gegevens op het typeplaatje. Bij lage temperaturen onder + 5 ° C loopt het opstarten van de motor gevaar door traagheid. Trek na elk gebruik de stekker uit het stopcontact!

Aan-/ uit-schakelaar

De compressor wordt ingeschakeld door de rode knop (2) uit te trekken.

Om de compressor uit te schakelen, moet de rode knop (2) terug naar de uitgangspositie worden gedrukt.

Veiligheidsklep (9)

De veiligheidsklep is ingesteld op de maximaal toegestane druk van 9 bar van het drukvat. Als de drukbewaker niet automatisch uitschakelt, springt de klep open om overdruk te voorkomen.

Het is niet toegestaan de veiligheidsklep af te stellen of de afdichting ervan te verwijderen.

Om ervoor te zorgen dat de veiligheidsklep correct werkt wanneer dat nodig is, moet deze af en toe eenmaal worden bediend. Trek aan de ring totdat de perslucht hoorbaar vrij komt. Laat de ring dan weer los.

Drukschakelaar (10)

De drukschakelaar (10) is in de fabriek ingesteld. Inschakeldruk ca. 7 bar uitschakeldruk ca. 9 bar. De drukbewaker (10) schakelt automatisch aan / uit zodra de min./max. De druk is bereikt.

Trek daarom de stekker uit het stopcontact wanneer u de machine niet of na gebruik gebruikt om deze automatisch opnieuw op te starten. defecte slang!

Drukregelaar (11)

Met de drukregelaar (11) de druk op de manometer f. Drukregelaar (13) kan worden aangepast.
De insteldruk kan worden gehaald uit de snelkoppeling (12).

Op de manometer f. Drukvat (14) de actuele vatdruk kan worden afgelezen.

.

Snelkoppling (12)

Aansluiting:

Duw de nippel van uw persluchtslang in de snelkoppeling, de mof springt automatisch naar voren.

Scheiden:

Trek de huls terug en verwijder de slang.

HINWEIS

Houd bij het losmaken van de slangkoppeling het koppelstuk van de slang met de hand vast om verwondingen door het terugveren van de slang te voorkomen.

12. ONDERHOUD

⚠ GEFAHR

Onjuist onderhoud of niet-naleving of het niet verhelpen van een probleem kan een bron van gevaar worden tijdens het gebruik. Gebruik alleen machines die regelmatig en goed worden onderhouden. Goed onderhoud helpt de machine in perfecte staat te houden.

Alle personen die onderhoudswerkzaamheden aan de machine uitvoeren, moeten technisch gekwalificeerd en hiervoor opgeleid zijn. U moet zich bewust zijn van alle gevaren en risico's die aan de machine zijn verbonden. Verdere werkzaamheden die niet in deze bedieningshandleiding worden beschreven, mogen alleen door een gekwalificeerde werkplaats worden uitgevoerd.

Onderhoudswerkzaamheden mogen alleen worden uitgevoerd als de aandrijving stilstaat. Hiervan mag alleen worden afgeweken als deze werkzaamheden niet zonder aandrijving kunnen worden uitgevoerd

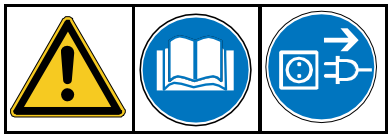

Voordat u aan de machine gaat werken, moet de bedieningsinstructies worden gelezen en begrepen, moet de stekker uit het stopcontact worden gehaald en moet het drukvat worden geleegd.

Beveiligingsinrichtingen moeten na onderhoudswerkzaamheden correct worden teruggeplaatst.

Veranderingen en aanpassingen

Eigenmachtige veranderingen of modificaties aan de machine zijn om veiligheidsredenen niet toegestaan. De fabrikant aanvaardt geen enkele aansprakelijkheid voor schade als gevolg van veranderingen of modificaties aan de machine. Om een veilige en betrouwbare werking te garanderen, mogen alleen originele LUMAG-reserveonderdelen worden gebruikt.

ONDERHOUDSWERKZAAMHEDEN

1. Schakel de machine uit, trek de stekker uit het stopcontact en laat de druk volledig ontsnappen.

2. Verwijder vuil.

- Gebruik geen agressieve reinigingsmiddelen.
- Er mag geen water in de motor komen. Binnendringend water kan leiden tot verstoringen in de Wees voorzichtig bij het gebruik van een hogedrukreiniger!
- Voor een optimale koeling moeten de koelribben van de cilinder en de openingen in het beschermrooster vrij zijn van afzettingen.
- Controleer de vervuilingstoestand van het luchtfilterelement. Als er onderhoud nodig is, verwijder dan het filterhuis en vervang de luchtfilterinzetstukken.

3. Bouten en moeren.

- De machine wordt tijdens het werk aan rotatie blootgesteld. Controleer na enkele uren altijd of alle schroefverbindingen goed vastzitten en draai indien nodig schroeven en moeren vast.
- Vervang verloren schroeven en moeren.

4. Veiligheidsinformatie

- Werk nooit zonder beschermend apparaat. Monteer alle beveiligingsinrichtingen na onderhoudswerkzaamheden weer.
- Gebruik alleen originele LUMAG-reserveonderdelen. Andere onderdelen kunnen onvoorspelbare schade en letsel veroorzaken.
- Werkzaamheden aan de elektrische apparatuur mogen alleen worden uitgevoerd door gekwalificeerde elektriciens.

12.2 AFVOER HET CONDENSAATWATER

Parkeer de machine op een vlakke ondergrond, schakel de motor uit en trek de stekker uit het stopcontact. De tank moet minimaal één keer per week worden geleegd.

1. Open de aftapkraan (7) ZORGVULDIG en open deze niet helemaal.

2. Laat eventueel water weglopen.

3. Sluit de aftapkraan (7) weer.

Aanbevolen druk: max. 1-2 bar.

12.1 LUCHTFILTER (3/E)

Het luchtfilter is voorzien van een luchtfilterelement. Regelmatige reiniging van het luchtfilter voorkomt storingen. Afhankelijk van het type zijn er meerdere luchtfilters geïnstalleerd.

Wij raden aan om het luchtfilter om de 50 bedrijfsuren te demonteren en schoon te maken met perslucht, maar het luchtfilter dient eenmaal per jaar te worden vervangen. In een stoffige omgeving dient dit meerdere keren per jaar te gebeuren.

HINWEIS

Laat de motor nooit draaien zonder het luchtfilterelement of met een beschadigd luchtfilterelement. Er komt vuil in de motor, wat ernstige motorschade kan veroorzaken. In dit geval distantiëren verkopers en fabrikanten zich van enige garantie.

13. OPSLAG

Als de machine langer dan 30 dagen niet wordt gebruikt, moeten de volgende stappen worden genomen voor opslag.

1. Ontlucht het drukvat en koppel de aangesloten gereedschappen los.

2. Maak de buitenkant van de automaat schoon met een schone doek en houd de ventilatiesleuven vrij van vuil. AANDACHT! Voorkom afspuiten met een sterke waterstraal (bijv. Hogedrukreiniger), omdat water in de motor kan komen en storingen kan veroorzaken.

3. Reinig het luchtfilter en vervang het als het erg vervuild of beschadigd is.

4. Controleer de machine op losse of beschadigde onderdelen. Herstel of vervang beschadigde onderdelen en draai losse schroeven of borgmoeren vast.

5. Trek de stekker uit het stopcontact.

6. Dek de machine en motor af en bewaar ze op een schone, droge plaats - niet toegankelijk voor kinderen en onbevoegde personen.

HINWEIS

Gebruik geen agressieve of op petroleum gebaseerde reinigingsmiddelen om plastic onderdelen te reinigen. Dergelijke chemicaliën kunnen plastic onderdelen beschadigen.

14. PROBLEEM/OPLOSSING

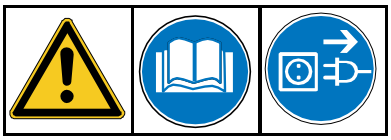

Voordat u ieder probleem op gaat lossen:

- ***Schakel de machine uit***
- ***Wacht tot de elektromotor is gestopt***
- ***Trek de stekker uit het stopcontact***

Probleem	Oorzaak	Oplossing
Machine start niet	Netstekker niet ingestoken	Steek de netstekker in het stopcontact
	Defecte zekering	Vervang de zekering
	Netspanning te laag	Gebruik geen verlengsnoer
	Werkomgeving te koud	De werkomgeving moet +5° zijn
	Oververhitte motor	Laat de motor afkoelen
Machine stopt niet	Drukschakelaar defect	Neem contact op met een erkende dealer
Verlies van lucht	Lekkende persluchtslang	Vervang de slang
	Defecte veiligheidsklep	Neem contact op met een erkende dealer
Druk volgens de beschikbare manometer, maar de aangesloten gereedschappen werken niet	Snelkoppeling defect	Wissel snelkoppeling uit
	Lekkende persluchtslang	Vervang de slang
	Druk te laag ingesteld	Verhoog de druk met behulp van de drukregelaar

Als deze maatregelen de fout niet verhelpen of er treden fouten op die hier niet worden vermeld, laat uw machine dan nakijken door een specialist.

15. GARANTIE/KLANTENSERVICE

15.1 GARANTIE

Op het apparaat wordt de wettelijke garantieperiode vermeld. Eventuele gebreken die terug te voeren zijn op materiaal- of montagefouten, dienen direct aan de verkoper te worden gemeld. Het bewijs van de aankoop van het apparaat moet worden geleverd door het overleggen van de factuur en de bon bij het claimen van de garantie.

De garantie is uitgesloten met betrekking tot onderdelen indien defecten zijn ontstaan door natuurlijke slijtage, de effecten van temperatuur, weersomstandigheden en defecten als gevolg van nalatige montage, slechte aansluiting, verkeerd brandstof / brandstofmengsel, installatie, bediening, onderhoud, smering of geweld.

Bovendien kan schade veroorzaakt door oneigenlijk misbruik van de machine, bijv. Onjuiste wijzigingen of zelfverantwoordelijke reparatiewerkzaamheden door de eigenaar of derden, maar ook bij opzettelijke overbelasting van de machine wordt geen garantie gegeven.

Slijtagedelen met een beperkte levensduur (bijv.V-snaren, koppelingen, gaskabels, bougies, luchtfilters, accu's, messen, slangen, wielen, gereedschap en andere hulpmiddelen) evenals alle instel- en afstelwerkzaamheden zijn uitgesloten van de garantie.

.

15.2 GARANTIE

LUMAG GmbH garandeert een onberispelijke kwaliteit en geeft, onverminderd de wettelijke garantie, garantie in geval van materiaal- of fabricagefouten. De garantie voor LUMAG-producten is 24 maanden voor uitsluitend privégebruik, voor commercieel of professioneel gebruik of gebruik of verhuur; 12 maanden vanaf de leverdatum.

Garantieaanspraken moeten door de koper altijd worden bewezen door middel van de originele aankoopbon. Een kopie hiervan dient bij de garantieaanvraag te worden gevoegd. Het adres en het machinetype van de koper moeten duidelijk herkenbaar zijn voor professioneel of commercieel gebruik. Zonder de originele aankoopbon kunnen wij de reparatie alleen tegen betaling uitvoeren.

Stuur alstublieft geen apparaten naar ons terug zonder een SERVICENUMMER dat u van ons heeft ontvangen

Service afdeling. Als we apparaten ontvangen zonder dat daarom wordt gevraagd, kunnen we ze niet accepteren of verwerken. Om een SERVICENUMMER aan te vragen kunt u contact opnemen met ons serviceteam via: info@lumag-maschinen.de

Label de verzenddoos duidelijk met het SERVICENUMMER om een snelle toewijzing te garanderen.

Garantiewerkzaamheden worden uitsluitend uitgevoerd door onze LUMAG-servicewerkplaats. Eventuele defecten die binnen de garantieperiode optreden als gevolg van materiaal- of fabricagefouten, moeten door middel van een reparatie worden verholpen, mits deze zijn ontstaan ondanks de juiste bediening en verzorging van het apparaat. We behouden ons het recht voor om twee opeenvolgende verbeteringen aan te brengen voor dezelfde fout.

Als nabewerking mislukt of niet mogelijk is, kan het apparaat worden vervangen door een gelijkwaardig apparaat. Als de ruil ook niet succesvol of onmogelijk is, is er een mogelijkheid tot conversie.

Normale slijtage, natuurlijke veroudering, oneigenlijk gebruik, evenals reinigings-, onderhouds- en afstelwerkzaamheden vallen over het algemeen niet onder de garantie (bijv. Snij-inrichting, lucht- en brandstoffilter, bougie en omkeerstarter, aandrijfriem en dergelijke). Afhankelijk van de werking en het gebruik, zijn sommige componenten onderhevig aan normale slijtage, zelfs wanneer ze worden gebruikt waarvoor ze bedoeld zijn, en moeten ze mogelijk op tijd worden vervangen.

15.3 KLANTENSERVICE

Voor technische vragen, informatie over onze producten en om reserveonderdelen te bestellen, staat ons serviceteam als volgt tot uw beschikking:

Servicetijd: maandag tot en met donderdag van 7.30 uur tot 12.00 uur en van 13.00 uur tot 17.00 uur.Vrijdag van 7.30 uur tot 12.30 uur.

Telefoon: +49 8571/92 556-0
Fax: +49 8571/92 556-19
E-mail: info@lumag-maschinen.de

Feedback sturen
Geschiedenis
Opgeslagen
Community

16. EG-CONFORMITEITSVERKLARING

Volgens de bepalingen van de EG-richtlijnen
Machinerichtlijn 2006/42 / EG EMC-richtlijn 2014/30 / EU Buitenrichtlijn 2000/14 / EG Richtlijn drukapparatuur 2014/68 / EU
Richtlijn voor eenvoudige drukvaten 2014/29 / EU

Verklaart het bedrijf

LUMAG GmbH
Rudolf-Diesel-Str. 1a, D-84375 Kirchdorf a.Inn
Telefon: +49 8571 / 92 556-0
Fax: +49 8571 / 92 556-19

Dat het product

Benaming: Luchtcompressor

Typeaanduiding: KOM-24 / KOM-50 / KOM-90

Komt overeen met de essentiële beschermingseisen van de bovengenoemde EG-richtlijnen. De conformiteit is gebaseerd op de volgende normen:

EN 1012-1: 2010

Compressoren en vacuümpompen - Veiligheidseisen - Deel 1: Compressoren

EN 60204-1: 2006 + A1: 2009

Veiligheid van machines - Elektrische uitrusting van machines - Deel 1: Algemene eisen

EN 55014-1: 2017

Elektromagnetische compatibiliteit - Eisen voor huishoudelijke apparaten, elektrisch gereedschap en soortgelijke elektrische apparaten - Deel 1: Emissie

EN 55014-2: 2015

Elektromagnetische compatibiliteit - Vereisten voor huishoudelijke apparaten, elektrisch gereedschap en soortgelijke elektrische apparaten - Deel 2: Immuniteit - Productfamilienorm

EN 61000-3-2: 2014

Elektromagnetische compatibiliteit (EMC) - Deel 3-2: Limieten - Limieten voor harmonische stromen

EN 61000-3-3: 2013

Elektromagnetische compatibiliteit (EMC) - Deel 3-3: Limieten - Beperking van spanningsveranderingen, spanningsschommelingen en flikkeringen in openbare laagspanningsnetwerken voor apparaten met een nominale stroom van <= 16 A per geleider die niet onderworpen zijn aan speciale aansluitvoorwaarden
EN ISO 3744: 1995

Akoestiek - Bepaling van het geluidsvermogen en geluidsenergieniveau van geluidsbronnen op basis van geluidsdrukmetingen - Omhullende oppervlaktemethode van nauwkeurigheidsklasse 2 voor een in wezen vrij geluidsveld boven een reflecterend vlak

Bevoegde vertegenwoordiger voor het samenstellen van de technische documenten: Gabriele Denk

De conformiteitsverklaring heeft alleen betrekking op de machine in de staat waarin deze op de markt is gebracht; Er wordt geen rekening gehouden met onderdelen die later door de eindgebruiker zijn aangebracht en / of daaropvolgende ingrepen.

Kirchdorf, 16.08.2018 Christopher Weißenhorner, Geschäftsführer

Plaats/Datum Distributeur, gemachtigde Unterschri

17. COMPONENTEN VAN DE MACHINE

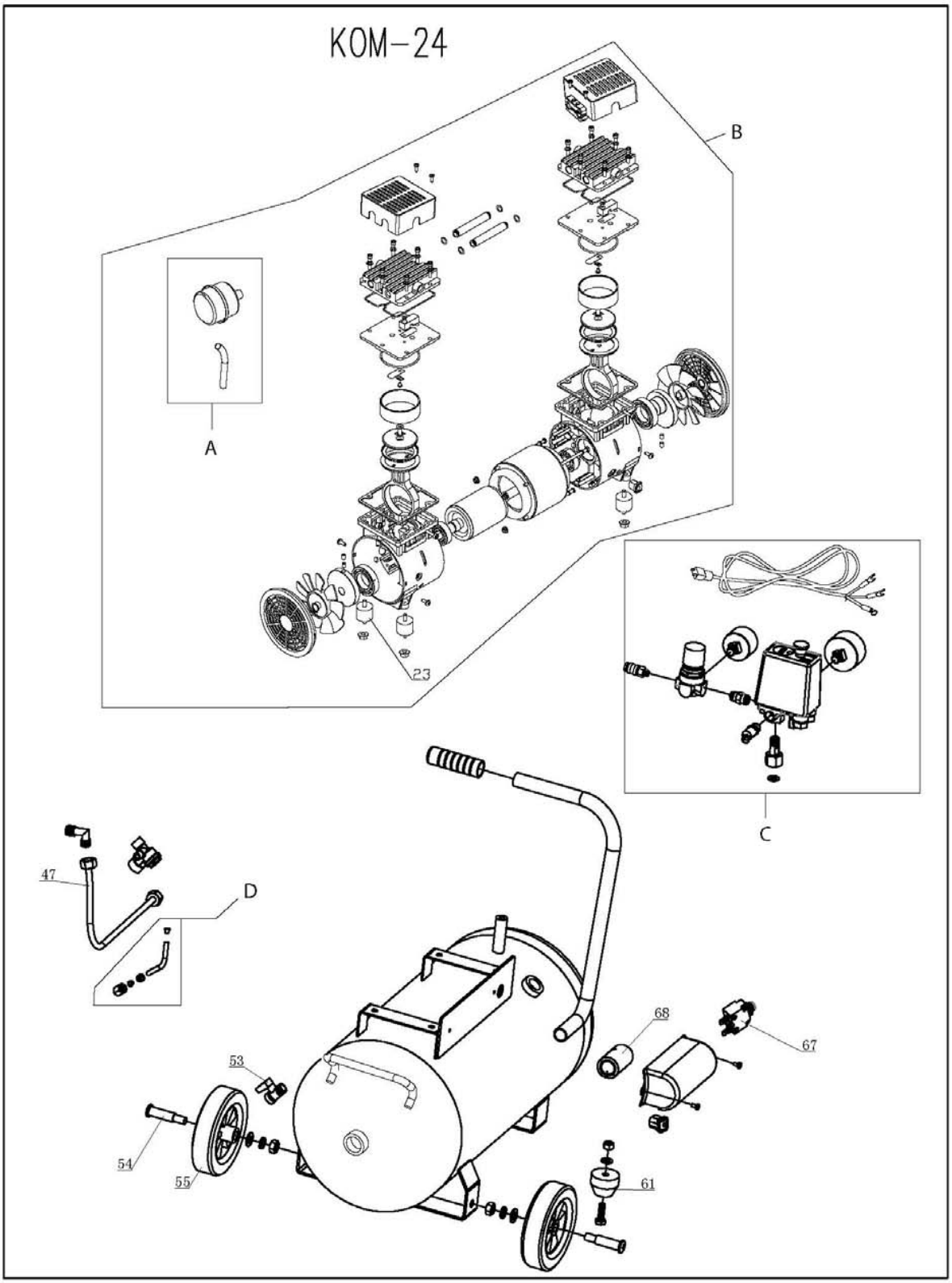

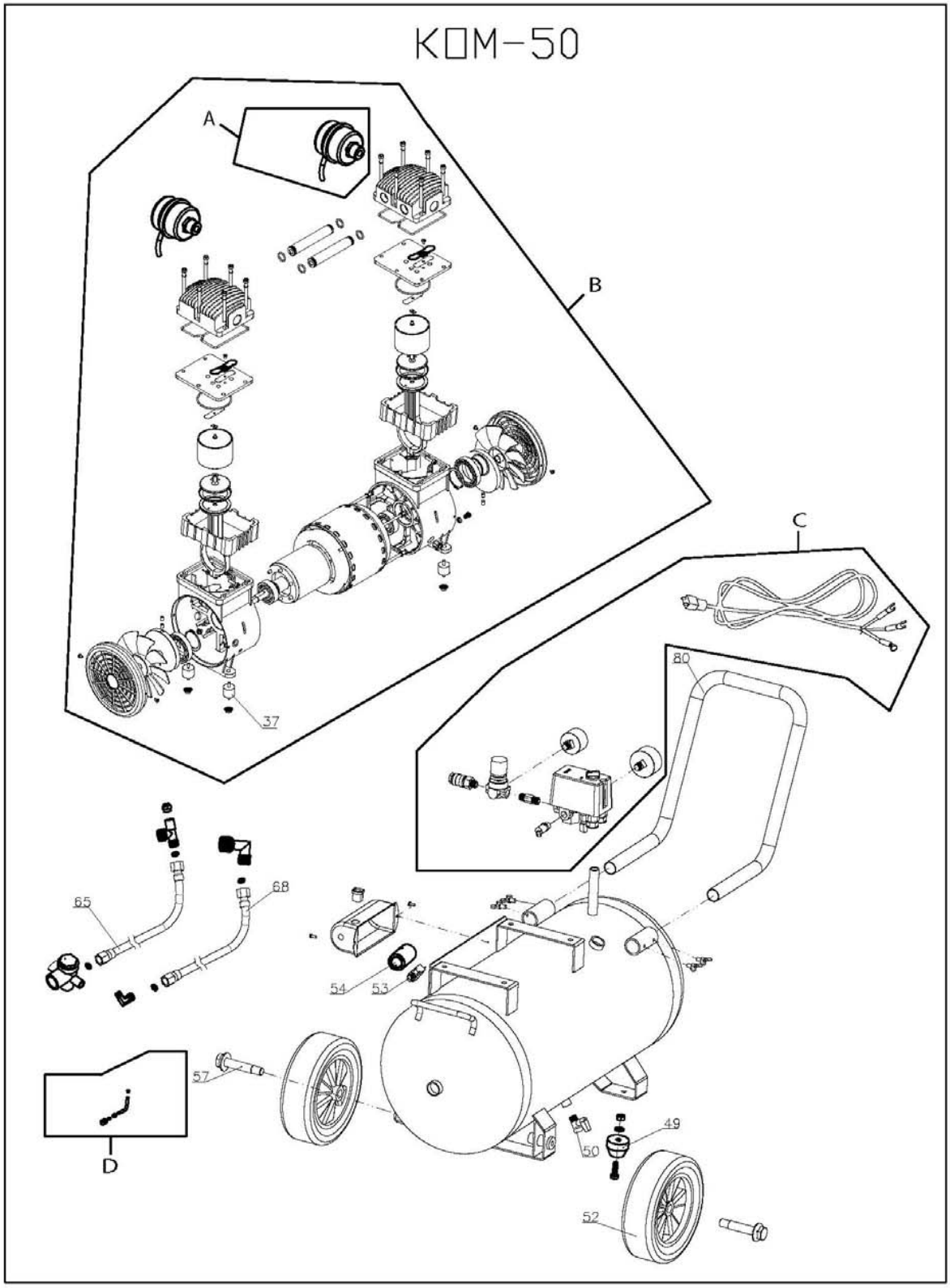
KOM-50
A
B
C
D
37
80
65
68
54
53
57
49
50
52

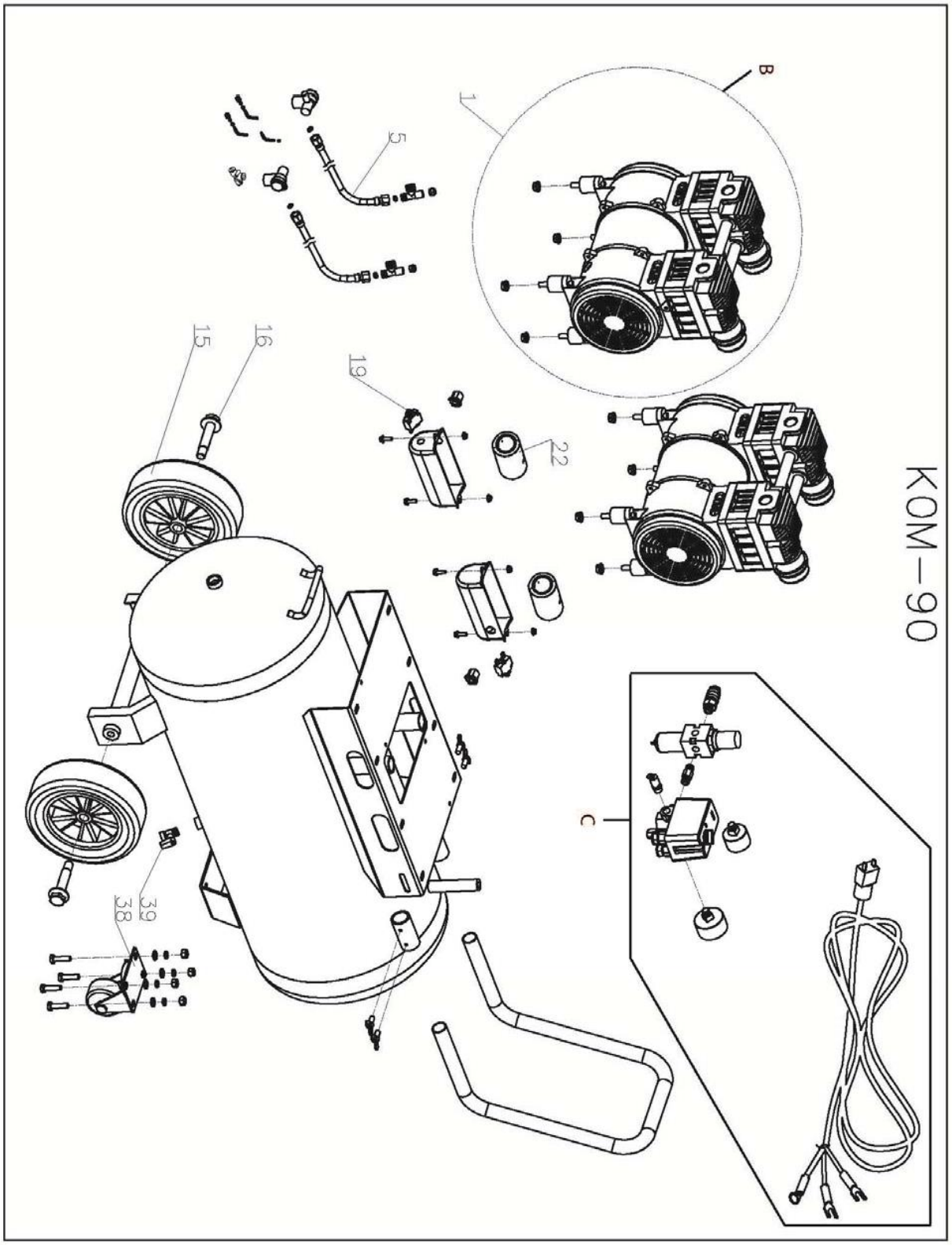
KOM-90
B
1
5
15
16
19
22
C
39
38

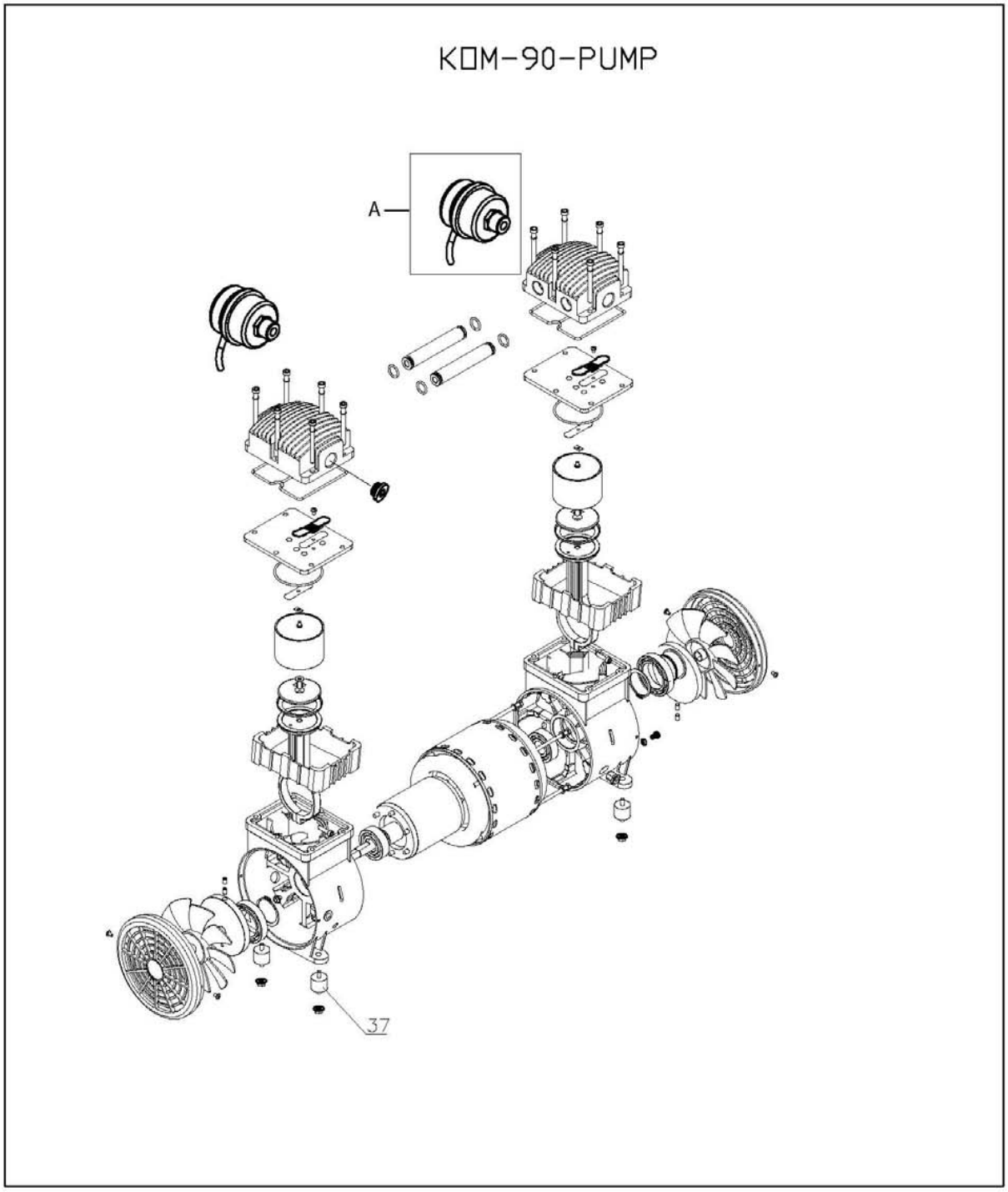
KOM-90-PUMP
A
37

18. NOTIZEN

LUMAG GmbH

Rudolf-Diesel-Str. 1a

D-84375 Kirchdorf a.Inn

Telefon: +49 8571/92556-0

Fax: +49 8571/92556-19

eMail: info@lumag-maschinen.de

Internet: www.lumag-maschinen.de