D□□□

Originele gebruiksaanwijzing

Mini Dumper |

VH500A / VH500PROA - Serie

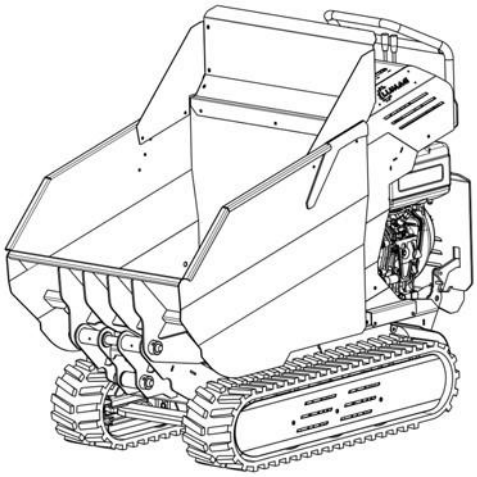

VH500A Serie

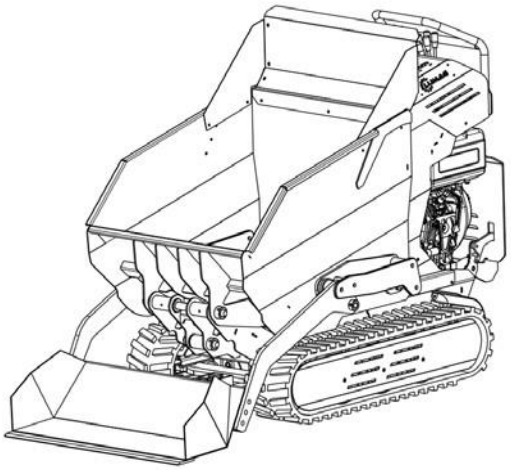

VH500PROA Serie

AANDACHT!

De motor- en hydraulische olie werden afgetapt voor de verzending.
Vóór de eerste start moeten motor- en hydraulische olie worden bijgevuld (zie hoofdstuk **10 + 13)**

Voor ***dieselversies***
de gebruikstijdenteller moet vóór het eerste gebruik worden geactiveerd!
(Zie hoofdstuk **10.1)**

Model: _____ **Serienummer: __**

Zowel het modelnummer als het serienummer zijn te vinden op het naamplaatje van de mini dumper. U moet beide nummers veilig houden om ze in de toekomst te kunnen gebruiken. In deze handleiding worden de functies en toepassingen van de machine uitgelegd.

D□□□

De gebruiksaanwijzing voor montage, veiligheids- en waarschuwingsinstructies moeten in acht worden genomen!

OVERZICHT

INHOUD Pagina

1. ALGEMEEN 3

2. INFORMATIE OVER GEBRUIKSAANWIJZING 4

3. BEOOGD GEBRUIK 4

4. MILIEU 5

5. VEILIGHEIDSINSTRUCTIES 6

5.1 Algemene veiligheidsinstructies 6

5.2 Werk- en explosiegevaarlijke omgeving 7

5.3 Persoonlijke veiligheid 7

5.4 Veiligheid bij gebruik van Verbrandingsmotoren 8

5.5 Veiligheid tijdens gebruik en onderhoud van de machine 9

5.6 Servicebeveiliging 10

5.7 Elektrisch systeem 10

5.8 Speciale veiligheidsmaatregelen 10

5.9 Noodhulp 11

6. GEBRUIKTE WAARSCHUWINGEN EN NOTITIEPICTOGRAMMEN 12

7. TECHNISCHE GEGEVENS 15

7.1 Technische gegevens VH500A Series 15

7.2 Technische gegevens VH500PROA Series 16

7.3 Technische gegevens – Geluidsversterker 17

7.4 Toelaatbare lengte- en dwarsneiging 17

8. GELEVERDE CONTENT 18

8.1 Motor - en hydraulische olie 18

8.2 Vervoer 18

8.3 Parkeren 19

9. CONTROLE (bedieningselementen) 19

10. WERKVOORBEREIDING 21

10.1 Initiële installatie 21

10.2 Inloopfase 21

10.3 Start motor 21

10.4 Zet de motor uit 22

10.5 Tanken 22

10.5.1 Uitrusting 22

10.5.1 Motorolie aanvullen 23

10.5.2 Brandstof aanvullen 24 10.5.4 Brandstof opslaan 24

11. WERKING VAN DE MACHINE 25

11.1 Gebruiksaanwijzing 25/26

11.2 Gebruikspositie 26

11.3 Vooruit 27

11.4 Achteruitrijden 28

11.5 Rijden op hellingen / afdalingen 28

11.6 Halte 29

11.7 Bochten maken 29

11.8 Rotaties 30

11.9 Stoppen en parkeren 31

11.10 Vervoer van ladingen 31

11.11 Kantellichaam 31

11.11.1 Lossen van materiaal 31

11.12 Zelfopladend – alleen met VH500PROA-serie 32

12. OPSLAG 32

13. ONDERHOUD 33

13.1 Preventieve maatregelen 33

13.2 Onderhoudsintervallen 34

13.3 Motor 34

13.4 Hydraulische olie 35

13.4.1 Controle hydraulische olie 35

13.4.2 Hydraulische olie bijvullen 35

13.4.3 Hydraulische olie verversen 36

13.4.4 Hydraulische oliefilters 36

13.5 Rupsbanden 37

13.5.1 Spanningssporen 37

13.5.2 Spoorrails vervangen 38

13.6 Smering 38

13.7 Aanbevolen apparatuur 38

14. PROBLEEMOPLOSSING 39

15. GARANTIE / KLANTENSERVICE 40

16. EG-VERKLARING VAN OVEREENSTEMMING 42

D□□□

1. ALGEMEEN

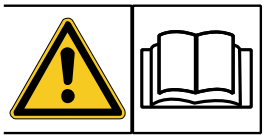

Deze handleiding bevat belangrijke informatie en procedures voor de veilige bediening en het onderhoud van dit model. Voor uw eigen veiligheid en voor de bescherming van derden moeten de gebruiksaanwijzingen zorgvuldig worden gelezen voor aanvang van de eerste installatie, anders bestaat er risico op letsel! Als productonderdeel moeten deze gebruiksaanwijzingen worden bewaard op een bekende plaats die te allen tijde toegankelijk is voor alle gebruikers en moeten ze worden weggegeven wanneer de machine aan derden wordt doorgegeven.

Beperking

Wij hebben ons ingespannen om u zo volledig mogelijk te informeren over ongevallenpreventie tijdens het gebruik van de machine, maar aanvaarden geen aansprakelijkheid voor onvolledige informatie op de lijst. Gevaarlijke punten en bronnen.

De fabrikant aanvaardt geen aansprakelijkheid voor schade als gevolg van:

- Niet-naleving van de gebruiksaanwijzing
- Oneigenlijk gebruik van de machine
- Onjuiste montage, installatie, bediening en onderhoud van de machine
- Werking van een machine in geval van defecte veiligheidsvoorzieningen of veiligheids- en beveiligingsinrichtingen die niet goed zijn gemonteerd of niet functioneel zijn
- Het niet naleven van de instructies in de gebruiksaanwijzing met betrekking tot transport, opslag, functie, bediening, onderhoud en verzorging van de machine
- Ongeautoriseerde structurele wijzigingen aan de machine
- Onvoldoende controle van machineonderdelen die onderhevig zijn aan slijtage
- Onjuist uitgevoerde reparaties
- Ongelukken veroorzaakt door vreemde voorwerpen en overmacht

Aanduiding Machine

De naam machine vervangt de handelsnaam van het artikel waarop het betrekking heeft Gebruiksaanwijzing - zie voorblad - verkregen.

Auteursrecht

Alle documenten zijn auteursrechtelijk beschermd. Een overdracht en duplicatie van documenten, zelfs in uittreksels, evenals kennisgevingen van de inhoud aan derden zijn niet toegestaan, tenzij uitdrukkelijk beloofd.

D□□□

Voorwaarden

Informatie over technische gegevens, afmetingen en illustraties van de machine , evenals wijzigingen Veiligheidsgerelateerde normen zijn aan verdere ontwikkeling onderhevig en zijn daarom niet altijd bindend voor levering.

Druk- en formuleringsfouten uitgezonderd.

AANDACHT! De machine wordt geleverd zonder motorolie.

Voor de eerste ingebruikname moet MOTOROLIE worden bijgevuld!

---

2. INFORMATIE OVER GEBRUIKSAANWIJZINGEN

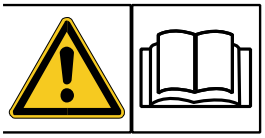

Lees de volledige tekst van de gebruiksaanwijzing voor de installatie en montage. Maak uzelf vertrouwd met de machine, het juiste gebruik en de veiligheidsinstructies met behulp van deze instructies. Houd het veilig , zodat de informatie te allen tijde voor u beschikbaar is. Als u de machine aan andere mensen overhandigt, overhandig dan de volledige handleiding.

Deze gebruiksaanwijzing bevat belangrijke informatie over het gebruik van de VH500-serie minicontainer. Een voorwaarde voor veilig werken is de correcte naleving van alle gespecificeerde veiligheidsinstructies en -instructies. Bovendien moeten de lokale voorschriften ter voorkoming van ongevallen en algemene veiligheidsvoorschriften die van toepassing zijn op het toepassingsgebied van de machine worden nageleefd.

3. BEOOGD GEBRUIK

De mini-dumpers uit de VH-500-serie zijn compacte rupsvoertuigen met hydraulische kiepbak en af en toe met andere apparatuur voor automatisch laden, die uitsluitend wordt gebruikt voor het vervoer van bulk en stukgoed is ontworpen en gebouwd.

D□□□

VH500xxA

Serie VH500PROxxA Serie

De kantelbak wordt geleegd en de laadbak wordt bediend via de juiste hendels op het bedieningspaneel.

Om aan de verschillende markteisen te voldoen, kan de machine worden uitgerust met motoren die vergelijkbare prestaties hebben, maar verschillende merknamen en kenmerken hebben.

Alleen ladingen met een totaalgewicht tot 500 kg mogen worden verplaatst. De toegestane helling in de rijrichting van 20° en dwars op de rijrichting van 10° mag niet worden overschreden.

De mini-dumper is niet goedgekeurd voor personenvervoer of dierentransport. Daarnaast is het verboden om deze machine te gebruiken om andere machines, voertuigen en/of apparatuur te trekken. Dit geldt ook voor speciale of spoedgevallen.

Elke ander gebruik of verder gebruik wordt niet geacht in overeenstemming te zijn met het beoogde doel. De fabrikant is niet aansprakelijk voor eventuele daaruit voortvloeiende schade. Het risico is uitsluitend voor rekening van de gebruiker.

De naleving van de bedienings- en onderhoudsinstructies en de uitvoering van de onderhoudswerkzaamheden, evenals de naleving van de onderhoudsintervallen, maken deel uit van het beoogde gebruik.

AANDACHT!
Personen die niet bekend zijn met de gebruiksaanwijzing, kinderen, adolescenten en personen onder invloed van alcohol, drugs en medicatie bedienen de machine niet.

4. MILIEU

Recycle afval en gooi het niet weg als afval. Alle gereedschappen, slangen en verpakkingen moeten worden gesorteerd, naar het plaatselijke recyclingcentrum worden gebracht en op een milieuvriendelijke manier worden afgevoerd.

De plaats van gebruik moet worden beschermd tegen verontreiniging met lekkende gebruiksvloeistoffen. Gebruikte of resterende materialen moeten worden gerecycled in overeenstemming met de milieubeschermingsvoorschriften die van toepassing zijn op de plaats van gebruik.

Vraag uw gemeentelijke afvalverwerkingsinstantie naar de mogelijkheden van milieuvriendelijke en geschikte verwijdering.

5. VEILIGHEIDSINSTRUCTIES

Bij gebruik van de machine moeten de volgende basisveiligheidsmaatregelen in acht worden genomen om te beschermen tegen het risico van letsel en brand, evenals materiële schade.

Lees al deze instructies voordat u deze machine gebruikt en bewaar de veiligheidsinstructies goed. **Onvoldoende geïnformeerde exploitanten kunnen zichzelf en anderen in gevaar brengen door oneigenlijk gebruik.**

De informatie over uw persoonlijke veiligheid wordt gemarkeerd door een gevarendriehoek, indicaties van enige materiële schade zijn zonder een gevarendriehoek.

⚠ GEFAHR

Het niet naleven van deze instructie vormt het grootste risico voor het leven of het risico op levensbedreigende verwondingen.

⚠ WARNUNG

Als deze instructie niet wordt geaccepteerd, is er een risico op leven of ernstig letsel.

⚠ VORSICHT

Als deze instructie niet wordt opgevolgd, is er een licht tot matig risico op letsel.

HINWEIS

Het niet naleven van deze instructie riskeert schade toe te brengen aan de motor of andere materiële activa.

Bovendien bevatten de gebruiksaanwijzingen andere belangrijke passages die worden aangegeven met het woord **LET OP**.

D□□□

5.1 Algemene veiligheidsinstructies

⚠ WARNUNG

Gevareninstructies, waarschuwingen en voorzorgsmaatregelen moeten strikt in acht worden genomen om het risico op persoonlijk letsel, materiële schade en onjuiste servicewerkzaamheden tot een minimum te beperken.

- De relevante voorschriften inzake ongevallenpreventie en de andere algemeen aanvaarde veiligheids- en arbovoorschriften moeten worden nageleefd.
- De machine moet vóór elke installatie op operationele veiligheid worden gecontroleerd.
- Lees deze handleiding zorgvuldig door en zorg ervoor dat u deze begrijpt voordat u de machine in gebruik neemt.
- Maak uzelf vertrouwd met de toepassing en de beperkingen, evenals de gerelateerde, specifieke, potentiële gevaren. Bewaar deze handleiding voor toekomstig gebruik.

Maak uzelf bovendien vertrouwd met de bedieningselementen en het juiste gebruik ervan. Leer hoe u het apparaat kunt stoppen en snel kunt uitschakelen. Onjuiste bediening of bediening door onervaren personen kan een gevaar vormen.

- Verwijder geen stickers en beschermers waarmee het apparaat is uitgerust. Vervang ze in geval van schade of onleesbaarheid.
- Kinderen en adolescenten jonger dan 18 jaar, evenals personen die niet over de juiste kennis beschikken, mogen de machine niet bedienen.

□

5.2 Werk en explosiegevaarlijke omgeving

- De gebruiker is verantwoordelijk tegenover derden in de werkruimte.
- Het verblijf in de gevarenzone (minimaal 5 meter) van de machine is verboden voor andere personen, in het bijzonder kinderen, huisdieren en boerderijdieren. Scrol altijd door de korte afstand voordat u begint.
- Gebruik de machine nooit in de buurt van brandbare voorwerpen of op plaatsen waar explosiegevaar bestaat.
- Pas de werksnelheid aan de respectievelijke lokale omstandigheden aan.
- Rijd langzaam in oneffen terrein , ontwijk depressies en vermijd grote hellingen en vallen.
- Voer laad- en losactiviteiten alleen uit op vlakke grond buiten.
- Houd de werkplek op orde! Wanorde kan leiden tot ongelukken.
- Bedien de machine nooit bij slecht zicht of onvoldoende lichtomstandigheden.

5.3 Persoonlijke veiligheid

⚠ WARNUNG

Maak uzelf vertrouwd met de machine. Een goede training is een voorwaarde voor veilig werken met deze machine. Onjuiste bediening of bediening door ongetraind personeel kan een gevaar vormen. Lees de gebruiksaanwijzing van deze machine zorgvuldig door en maak uzelf vertrouwd met de bedieningselementen en hun functie. Leer vooral hoe u de motor snel en veilig kunt uitschakelen in geval van nood.

- Bedien de machine niet wanneer u moe bent of wanneer u onder invloed bent van drugs, alcohol of medicijnen die uw vermogen om de machine goed te bedienen verbeteren == Referenties ==
- Kleed je goed aan. Draag een lange broek, antislip schoeisel of laarzen en handschoenen. Draag geen brede cloding, korte broeken en andere soorten sieraden. Bescherm lang haar door het op schouderhoogte aan elkaar te knopen. Houd je haar, kleding en handschoenen uit de buurt van bewegende delen. Losse kleding, sieraden of lang haar kunnen vast komen te zitten in ruwe delen.
- Gebruik bij het bedienen van de machine altijd werkkleding en geschikte werkschoenen en draag altijd goede gehoorbescherming.
- Draag altijd persoonlijke beschermingsmiddelen (PBM' s).
- Gehoorbescherming om het risico op gehoorverlies te verminderen.
- Oogbescherming om het risico op beschadiging van de ogen te verminderen .
- Stevige werkhandschoenen, leren handschoenen zorgen voor een goede bescherming.
  ==Referenties== stevige schoenen of laarzen met antislipzool.
- Draag ademhalingsbescherming die geschikt is voor de werkomgeving om het risico op het inademen van gevaarlijk stof te verminderen.
- Draag een veiligheidshelm tegen vallende delen volgens de werkomgeving.
- Bedien de machine uitsluitend vanaf het bedieningsplatform (treeplank).
- Controleer uw machine voordat u deze in gebruik stelt. Zorg ervoor dat alle beveiligingsapparaten correct zijn geïnstalleerd en werken. Zorg ervoor dat alle moeren, schroeven, etc. zijn strak gekleed.

□

- □ Gebruik de machine nooit als deze gerepareerd moet worden of in slechte staat verkeert. Vervang beschadigde, ontbrekende of gerepareerde onderdelen voordat u de machine gebruikt. Controleer of er geen brandstof lekt en houd de machine in perfecte staat.
- □ Verwijder of verander nooit de wacht. Controleer daarom regelmatig hun goede werking.
- □ Gebruik geen machine waarbij de motorschakelaar (contactschakelaar) niet kan worden in- en uitgeschakeld. Defecte schakelaars moeten worden vervangen bij een werkplaats van de klantenservice.
- □ Maak er een gewoonte van om te controleren of alle toetsen en instelgereedschappen zijn verwijderd voordat u de machine start. Een vork of inbussleutel die vastzit in een roterend onderdeel kan letsel veroorzaken
- □ Blijf alert en let op wat je doet. Gebruik je gezond verstand bij het bedienen van de machine.
- □ Neem het niet over. Bedien de machine niet op blote voeten, draag geen sandalen of soortgelijke lichte schoenen. Draag veiligheidsschoenen die je voeten beschermen en de grip op gladde grond verbeteren. Houd altijd voet bij stuk en houd een veilige balans. In onverwachte situaties geeft dit u een betere controle over de machine.
- □ Vermijd per ongeluk starten. Zorg ervoor dat de motorschakelaar is ingesteld op "UIT" voordat u de machine vervoert en onderhoud of service uitvoert. Het transporteren of onderhouden van de machine wanneer de motorschakelaar wordt ingeschakeld, kan een gevaar opleveren.

5.4 Veiligheid bij het gebruik van verbrandingsmotoren

⚠ GEFAHR

Verbrandingsmotoren vormen een bijzonder gevaar tijdens het gebruik en het tanken . Lees en neem altijd de waarschuwingen en parallel daaraan de aanvullende veiligheidsinstructies verderop in deze handleiding in **acht. Niet observeren kan leiden tot ernstige of zelfs dodelijke verwondingen** .

- □ Start of laat de motor niet binnenshuis, garages of afgesloten ruimtes draaien. De uitlaatgassen van de motor bevatten giftig koolmonoxide. Verblijven in een koolmonoxide-achtige omgeving kan leiden tot bewustzijnsverlies en de dood.
- □ Wees voorzichtig met hete motoronderdelen! Draaiende motoren genereren warmte. Motoronderdelen, vooral de uitlaatpot, worden extreem heet. Houd voldoende afstand van hete oppervlakken en houd kinderen uit de buurt van de draaiende motor.
- □ Gebruik bij het bijvullen of aftappen van de brandstof een door benzine goedgekeurde container in een schone, goed geventileerde ruimte. **Roken, vonken, open** vuur **of andere ontstekingsbronnen zijn niet toegestaan in de buurt en bij het bijvullen van de brandstof.** Het bijvullen van de brandstoftank in een afgesloten ruimte is niet toegestaan. Houd geaarde, geleidende objecten, zoals gereedschappen, uit de buurt van kale, onder spanning staande lijnen en connectoren om vonken of bogen te voorkomen. Deze kunnen gas of dampen ontsteken.

  Voordat u de brandstof bijvult, zet u de motor altijd uit en laat u deze afkoelen. Verwijder nooit de tankdop en vul nooit brandstof in wanneer de motor draait of nog warm is. In geval van lekkende brandstofleidingen mag de machine niet in werking worden gesteld.
- □ Maak de tankdop voorzichtig los, zodat de bestaande druk in de tank langzaam kan verdwijnen.
- □ Laat de brandstoftank niet overlopen. Vul de tank niet meer dan 1 1/2 cm onder de bodem van de vulhals om voldoende uitzettingsruimte te creëren , omdat de warmte van de motor de brandstof kan uitzetten. Gebruik geschikte vulhulpmiddelen.

D□□□

□

- Schroef de tankdop op de brandstoftank. Veeg de gesmolten brandstof onmiddellijk schoon. Bedien de machine nooit zonder de vastgeschroefde tankdop.
- Er mag geen ontstekingsbron in de buurt van gemorste brandstof zijn. Als er brandstof is gemorst, verwijdert u de machine daar. Probeer de motor niet te starten en vermijd geen ontstekingsbron totdat de brandstofdampen zijn afgevoerd.
- Bewaar de brandstof alleen in containers die specifiek voor dit doel zijn goedgekeurd. Bewaar Kraftstoff in een koele, goed geventileerde ruimte, op een veilige afstand van vonken, open vuur of andere ontstekingsbronnen.
- Bewaar nooit brandstof of een brandstofgestookte machine binnenshuis waar brandstofdampen zijn gebaseerd op vonken, open vuur of andere ontstekingsbronnen (zoals.B. Waterkoker, oven, wasdroger en dergelijke). Laat de motor afkoelen voordat de machine in een afgesloten ruimte wordt geparkeerd.

5.5. Veiligheid bij het gebruik en onderhoud van de machine

- Overbelast uw machine niet. Werk binnen het opgegeven prestatiebereik.
- De motor mag niet bij overdreven snelheden worden gebruikt. Wijzig de standaardinstelling van de motor niet. De snelheidsregelaar regelt de maximaal toelaatbare gebruikssnelheid van de motor.
- Bedien de machine op een geschikte vaste ondergrond. Vermijd gebruik in sloten, aan de rand van taluds en afgronden en op hellend of hellend terrein. oneffen terrein.
- Bedien de machine nooit zonder beveiligings- en veiligheidsvoorzieningen. Ongebonden bewakers zijn een bron van gevaar en kunnen ernstige verwondingen veroorzaken.
- Houd handen en voeten uit de buurt van roterende onderdelen.
- Vermijd contact met hete brandstof, olie, uitlaatgassen en hete oppervlakken. Raak de motor of uitlaat niet aan! Deze onderdelen worden extreem heet tijdens het gebruik. Ze blijven kortlang heet, zelfs nadat de motor is uitgeschakeld. Laat de motor afkoelen voordat u onderhoud of aanpassingen uitvoert.
- Als de machine een ongewoon geluid of trillingen begint uit te stoten, schakel dan de motor onmiddellijk uit, koppel de bougie los en zoek naar de Ursa che. Ongewone geluiden of trillingen zijn meestal waarschuwingssignalen van problemen.
- Gebruik alleen door de fabrikant goedgekeurde onderdelen. Deze machine voldoet aan de relevante veiligheidsvoorschriften. Reparaties mogen alleen worden uitgevoerd door een goedgekeurd servicecentrum of ons serviceteam met behulp van originele reserveonderdelen ; anders kunnen er ongelukken gebeuren voor de gebruiker.
- Houd de motor en uitlaat vrij van gras, gebladerte, overmatig vet of koolstof om het risico op brandgevaar te verminderen.
- Giet nooit water of andere vloeistoffen op de machine. Houd de handgrepen en treeplank droog, schoon en vrij van vuil. Reinig het apparaat na elk gebruik.
- Houd u aan de verwijderingswetten en -voorschriften voor gebruiksvloeistoffen en verbruiksartikelen met verontreinigde onderdelen om het milieu te beschermen. Gooi de gebruiksmaterialen weg als gevaarlijk afval, zelfs als het slechts kleine hoeveelheden zijn.

□

Laat de machine nooit onbeheerd achter terwijl de motor draait, zelfs niet voor een korte tijd. Schakel de motor altijd uit voordat u de machine verlaat en beveilig de machine tegen ongeoorloofd gebruik.

Als u een contactsleutel hebt, verwijdert u deze, anders verwijdert u de bougieplug.

- Laat kinderen nooit met de machine spelen, zelfs niet als ze zijn uitgeschakeld.
- Bewaar het apparaat op de juiste manier wanneer het niet in gebruik is. Kies een veilige locatie zodat de machine niet in beweging kan worden gezet door onbevoegden. Parkeer de machine niet buiten of in een vochtige omgeving. Zet de machine vast tegen wegrollen.

5.6. Service-veiligheid

⚠ WARNUNG

Onjuist onderhoud of niet-naleving, of Het niet oplossen van een probleem kan een bron van gevaar worden tijdens het gebruik. Gebruik alleen regelmatig en goed onderhouden machines. Alleen zo ga je ervan uit dat je je machine efficiënter, zuiniger en probleemloos gaat bedienen. En dat voor een lange tijd.

- Parkeer de machine zo dat deze niet beweegt tijdens onderhoud, reiniging, afstelling, montage van accessoires of reserveonderdelen en tijdens opslag.
- Voer nooit onderhouds- of reparatiewerkzaamheden en reinigingswerkzaamheden uit terwijl de motor draait. Bewegende delen kunnen ernstige verwondingen veroorzaken.
- Verwijder de bougie altijd voor onderhouds- of reparatiewerkzaamheden, verwijder deze indien uitgevoerd met een contactsleutel. Zorg ervoor dat de motorschakelaar is ingesteld op "UIT". Dit voorkomt onbedoeld starten .
- Let altijd op de betrouwbare staat van de machine, met name het brandstofsysteem en het hydraulische systeem moeten worden gecontroleerd op dichtheid.
- Probeer de hydrauliek bv niet te lekken. Sluit af met je handen. Hydraulische olie onder hoge druk kan in de huid komen en ernstige verwondingen veroorzaken.
- Indien apparatuur en werkgereedschap aan slijtage onderhevig zijn, moeten zij regelmatig worden gecontroleerd en zo nodig worden geruild.
- Bevestig na onderhouds- of reparatiewerkzaamheden altijd de beveiligings- en veiligheidsvoorzieningen aan de machine en breng ze in een beschermende positie.
- Plaats geen gereedschap of andere onderdelen op of onder de machine. Zorg ervoor dat er geen mensen onder de opgeheven hefarm zitten.
- Laat uw machine alleen repareren door gekwalificeerd personeel en alleen met originele apparatuur. Dit garandeert de veiligheidsgarantie van de machine.

5.7. Elektrische installatie

Pacemakerdragers mogen de delen van het ontstekingssysteem niet onder spanning raken terwijl de motor draait.

5.8. Bijzondere veiligheidsmaatregel

⚠ WARNUNG

Gevareninstructies, waarschuwingen en voorzorgsmaatregelen moeten strikt in acht worden genomen om **het risico op persoonlijk letsel, materiële schade** en **onjuiste servicewerkzaamheden tot een minimum te beperken.**

- Klim niet op het kantellichaam en vervoer geen mensen of dieren met de machine.
- Start de machine op oneffen terrein met speciale voorzichtigheid. Hetzelfde geldt bij het stoppen.
- Parkeer de machine nooit in een schuine positie , vooral niet wanneer deze wordt geladen.
- Vermijd schokkerige bewegingen van de bedieningshendels.
- Vermijd schokkerige veranderingen in de rijrichting. Rijd de machine altijd vooruit. Voordat u de achteruitversnelling inschakelt, moet u de nodige voorzorgsmaatregelen nemen om vallen te voorkomen. Verwijder obstakels en zorg voor onbeperkt zicht.
- **Rijd nooit met de belasting omhoog.** Houd de hefarm tijdens het rijden verlaagd.
- Overschrijd de opgegeven payloads niet.
- Pas de snelheid van de machine aan de lokale omstandigheden aan. Verander nooit van snelheid op hellingen of oneffen terrein en maak geen U-bochten.
- Let op de maximaal toelaatbare helling van het terrein.
- Wees altijd heel voorzichtig bij het oversteken of rijden op onverharde wegen, grindwegen of onverharde wegen. Blijf alert op verborgen gevaren of verkeer.
- Vermijd indien mogelijk het rijden op onverharde rivierbeddingen, grindterrein, staal beton, steenachtige velden, boomstammen en dergelijke, omdat deze bewerkingen grote schade veroorzaken of verkorten De levensduur van de rupsbanden kan leidend zijn.
- Bedien de machine niet in een besloten ruimte waar het risico bestaat dat de bediener van de machine tussen de machine en andere voorwerpen kan worden geperst.
- Zorg er bij het rijden op een helling, vooruit of achteruit, altijd voor dat het gewicht gelijkmatig wordt verdeeld. Beweeg altijd in de richting evenwijdig aan de helling (nach omhoog of omlaag). Om gevaren te voorkomen, moet u niet van versnelling veranderen op de helling.
- Bij het kantelen van de last van het kiplichaam verandert het zwaartepunt van de lading voortdurend en zijn de grondomstandigheden cruciaal voor de stabiliteit van de machine. Er zijn speciale risico's voor rupsdumpers die op zachte grond werken en waarvan de belasting zoals .B. Klei kleeft aan de romp van de auto.

5.9. Gedrag in geval van nood

In het geval van een mogelijk ongeval, initieer de nodige eerstehulpmaatregelen en vraag zo snel mogelijk gekwalificeerde medische hulp.

Geef bij het aanvragen van hulp de volgende informatie op:

waar het gebeurde
wat er gebeurde
hoeveel gewonden welk
type letsel wachten op
vragen

6. GEBRUIKTE WAARSCHUWINGS- EN WAARSCHUWINGSPICTOGRAMMEN

Symbolen zijn bevestigd aan de machine. Deze vertegenwoordigen belangrijke informatie over het product of de gebruiksaanwijzing.

DEVOTIE!
Dit gaat Over Uw veiligheid. Op pictogram geeft een gevaar, waarschuwing van Waarschuwing.

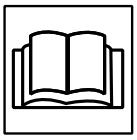

Lees en Neem Nl gebruiksaanwijzing Nl veiligheidsinstructies grondig op voordat u in gebruik wordt genomen.

Schakel voor reinigings-, onderhouds- en reparatiewerkzaamheden de motor uit en verwijder de bougieplug.

Gezondheids- en explosiegevaar door verbrandingsmotor

Im Abgas des Motors ist giftiges Kohlenmonoxid enthalten. Der Aufenthalt in einer kohlenmonoxidhaltigen Umgebung kann zur Bewusstlosigkeit und zum Tod führen.

Motor nicht in einen Räumen starten oder laufen lassen.

Vor Inbetriebnahme die Betriebsanleitung und Sicherheitshinweise gründlich lesen und beachten.

Den Motor vor Hitze, Funken sowie Flammen fernhalten. Nicht in der Nähe des Mini-Dumpers rauchen!

Benzin ist äußerst feuergefährlich und explosiv. Bevor getankt wird, den Motor abstellen und abkühlen lassen.

Unverbleiten Kraftstoff ROZ95 oder Diesel (je nach Maschinentyp) verwenden.

D□□□

VERPLICHTE TEKENS

Lees en neem de gebruiksaanwijzing en veiligheidsinstructies grondig op voordat u in gebruik wordt genomen. Anders neemt het risico op letsel voor exploitanten en andere personen toe.

Draag altijd gehoor- en oogbescherming bij het bedienen van de machine.
Draag een veiligheidshelm die geschikt is voor de werkomgeving.

Draag beschermende handschoenen.

Draag veiligheidsschoenen.

GEVAAR VAN OMVALLEN!

D□□□

Als de max. toegestane helling bestaat het risico van kantelen. Werk nooit op hellingen met een helling van meer dan 20°. Om ongelukken te voorkomen, moet u niet van versnelling veranderen op de helling en niet stationair draaien.

Kantel containers nooit op zachte grond of in een schuine positie.

Risico op kantelen door onjuiste bediening/belasting van de machine! Zorg ervoor dat de laadruimte gelijkmatig wordt belast. Rijd bochten alleen bij lage snelheid en vermijd oneffen terrein.

Neem geen passagiers mee!
Vervoer en transport op de laadplaats zijn niet toegestaan.

WAARSCHUWING! Gevaar van vliegende objecten.

Niet-betrokken personen, huisdieren en boerderijdieren mogen nooit voor en naast de bewegende mini-dumper staan. Houd een voldoende veiligheidsafstand van minimaal 22 meter terwijl de motor draait.

Houd omstanders uit de buurt.

Waarschuwing voor heet oppervlak!

Aanraking kan brandwonden veroorzaken. Voer onderhouds-, service- en reinigingswerkzaamheden alleen uit wanneer de motor is afgekoeld.

WAARSCHUWING! Houd handen en voeten uit **de buurt van roterende onderdelen.**
Raak machine onderdelen alleen aan als ze de stilstand volledig hebben bereikt. Open of verwijder nooit beschermerming terwijl de motor draait. Gevaar van roterende onderdelen zoals ketting of aandrijfriem.

D□□□

Beschermings- en veiligheidsvoorzieningen mogen niet worden verwijderd of gewijzigd.

Gegarandeerd geluidsvermogensniveau LWA

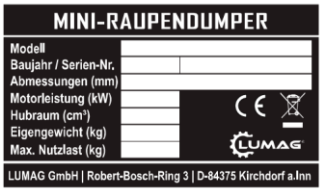

NAAMBORD

Een overzicht van de identificatiegegevens van de machine en de fabrikant is te vinden op de aluminium plaquette die aan het chassis van de machine is bevestigd, aan de achterkant van de motor. Voorzien van modelnaam, bouwjaar en serienummer. == Externe links === Externe links == Service-informatie, gelieve altijd deze gegevens te verstrekken.

Bauteile umweltgerecht.

Gebruikte elektrische/ motorische apparaten zijn recyclebare materialen, dus ze horen niet thuis in het huishoudelijk afval!

7. TECHNISCHE GEGEVENS

7.1 Specificaties VH500A-serie

Beschrijving	VH500A	VH500/GXA	VH500/D
Gewicht machine	310 kg	310 kg	330 kg
Laadvermogen max.	500 kg	500 kg	500 kg
Motor	LONCIN benzinemotor	HONDA benzinemotor	LONCIN dieselmotor
Kubieke capaciteit	252 cm³	196 cm³	349 cm³
Prestatie	5,2 kW (6,2 PK)*	4,1 kW (5,6 PK)*	4,9 kW (6,7 PK)*
snelheid	3.600 tpm	3.600 tpm	3.600 tpm
Startsysteem	Handstart	Handstart	Handmatige en elektrische start
helling van de motor	36% (20°)	36% (20°)	36% (20°)
Rijden	Hydraulisch		
Stuurinrichting	Volledig hydraulisch / regelklep		
Kantelbare container	L/855 mm, B/680 mm, D/550 mm		
Volumetrog	0,25 m³		
Kantelbaar apparaat	Hydraulisch, kan naar voren worden gekanteld		
Hydraulische pomp	2x10 liter/min (bij 3.000 tpm)		
Druk	180 bar		
Werksnelheid (traploos instelbaar)	Vooruit max. 2,9 km/h / Achteruit max . 2,3 km/h		
Bodemvrijheid	65 mm		
klimvermogen	15°		
Afmetingen rups	H/250 mm, B/180 mm		
Afmetingen van de machine	L/1495 mm, B/730 mm, H/1225 mm		

D□□□

Dimensies

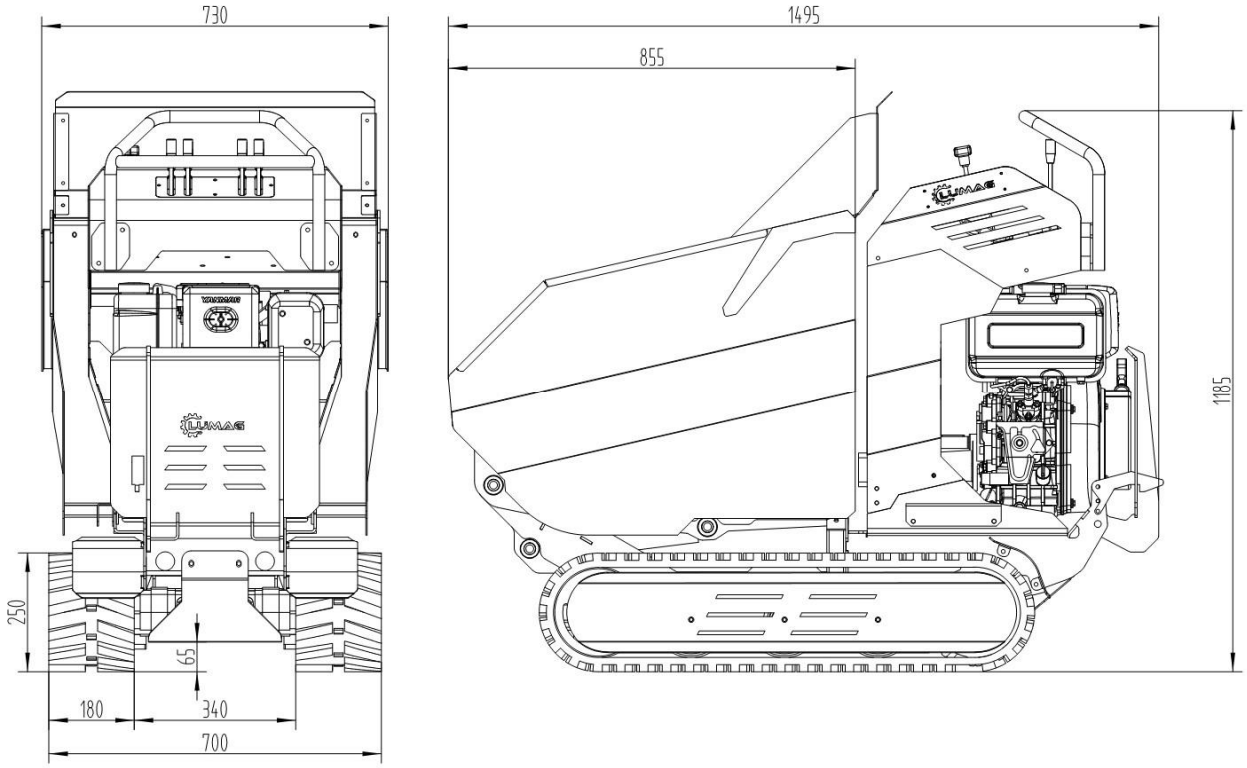

7.2 Technische gegevens VH500PROA serie (met hydraulische zelfladende bak)

Beschrijving	VH-500PROA	VH500PRO/GXA	VH500PRO/DA
Gewicht machine	360	360	380
Laadvermogen max.	500	500	500
Motor	LONCIN benzinemotor	HONDA benzinemotor	LONCIN dieselmotor
Kubieke capaciteit	252 cm³	196 cm³	349 cm³
Prestatie	5,2 kW (6,2 PK)*	4,1 kW (5,6 PK)*	4,9 kW (6,7 PK)*
snelheid	3.600 tpm	3.600 tpm	3.600 tpm
Startsysteem	Handstart	Handstart	Handmatige en elektrische start
helling van de motor	36% (20°)	36% (20°)	36% (20°)
Rijden	Hydraulisch		
Stuurinrichting	Volledig hydraulisch / regelklep		
Kantelbare container	L/855 mm, B/680 mm, D/550 mm		
Volumetrog	0,2 m³		
Kantelbaar apparaat	Hydraulisch, kan naar voren worden gekanteld		
Hydraulische pomp	2x10 liter/min (bij 3.000 tpm)		
Werkdruk max.	180 bar		

D□□□

Werksnelheid (traploos instelbaar)	Vooruit max. 2,9 km/h / Achteruit max . 2,3 km/h
Bodemvrijheid	65 mm
klimvermogen	15°
Afmetingen rups	H/250 mm, B/180 mm
Afmetingen van de machine	L/1890 mm, B/800 mm, H/1225 mm

Dimensies

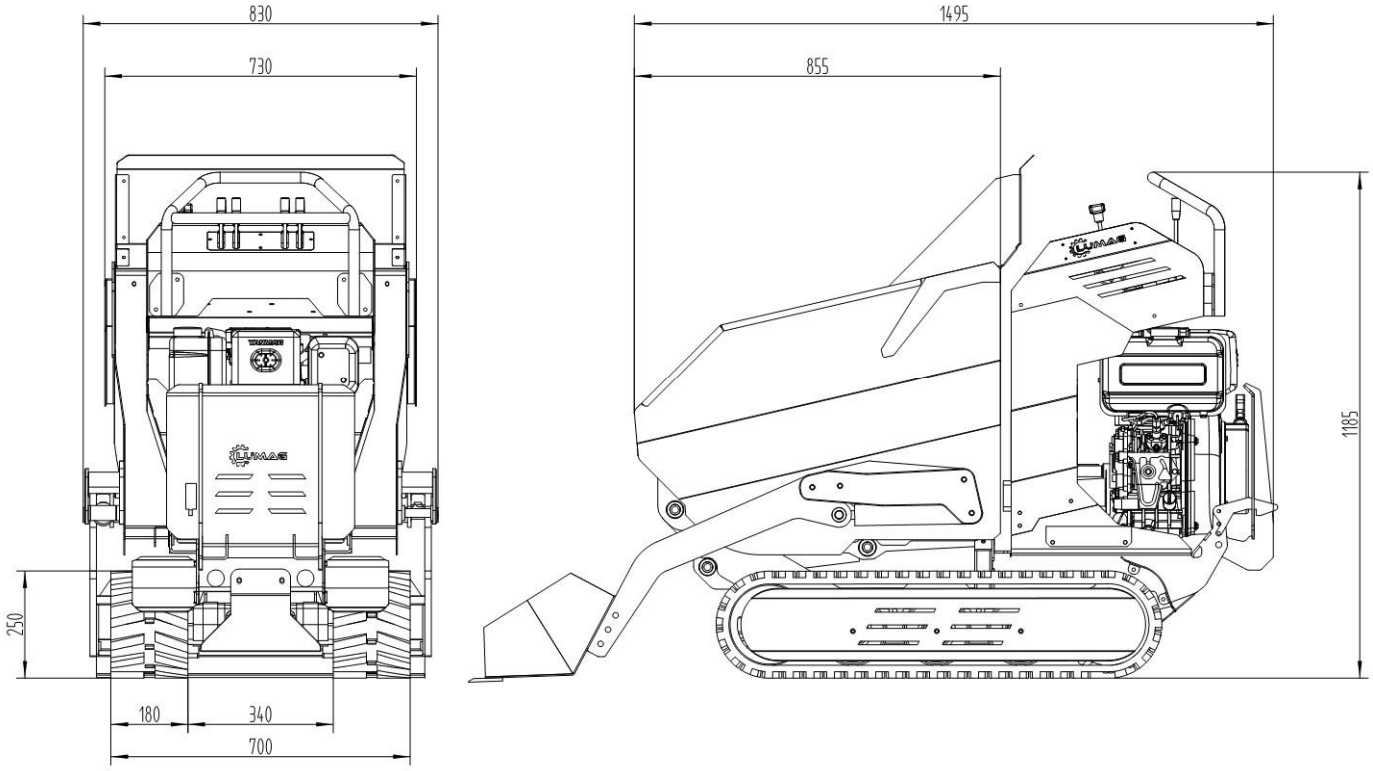

* De werkelijke prestaties bij continu gebruik zijn waarschijnlijk lager als gevolg van gebruiksbeperkingen en omgevingsinvloeden.

Specificaties zijn van kracht op het moment van de drukuitvoering en kunnen zonder voorafgaande kennis wijzigen.

7.3 Technische gegevens - Geluidsniveau

De onderstaande geluidsniveaus zijn bepaald in overeenstemming met de EU-richtlijnen 2000/14/EG:

- **Gegarandeerd geluidsvermogensniveau, LwA 101dB(A)**
- **Geluidsdrukniveau aan het oor van de bestuurder LpA 99,6 dB(A)**

De opgegeven waarden zijn emissiewaarden en hoeven daarom niet tegelijkertijd veilige werkplekwaarden te vertegenwoordigen.

Hoewel er een verband bestaat tussen emissie- en immissieniveaus, kan niet op betrouwbare wijze worden afgeleid of aanvullende voorzorgsmaatregelen nodig zijn of niet. Factoren die van invloed zijn op het huidige immissieniveau dat op de werkplek beschikbaar is, zijn onder meer de eigenaardigheid van de werkruimte, andere geluidsniveaus, bv. het aantal machines en andere daarmee verband houdende bewerkingen.

De toegestane functiewaarden kunnen ook van land tot land verschillen. Deze informatie moet de gebruiker echter in staat stellen een betere beoordeling van gevaren en risico's te maken.

7.4 Toelaatbare lengte- en dwarsneiging

⚠ WARNUNG

Risico op kantelen door onjuiste bediening van de machine!

Als de maximaal toegestane helling in de lengte- en dwarsrichting wordt overschreden of als de machine te hoge bochtsnelheden heeft, bestaat het risico op kantelen. Dit kan leiden tot schade aan de machine, maar ook tot kneuzingen en botbreuken van het bedienend personeel en omstanders.

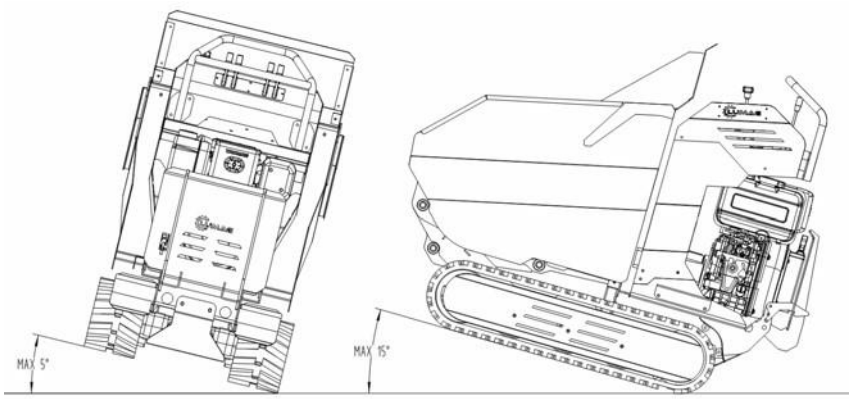

Maximaal toelaatbare helling

Let daarom op:

- **Overschrijd de maximale hellingen in geen geval.**
- **Rijd geen scherpe bochten.**
- **Draai niet op hellingen.**
- **Besteed aandacht bij solide grond.**

Houd de belasting tijdens het proces altijd zo strak mogelijk over het substraat.
Pak nooit een te hoge lading op vanuit een ongunstige positie (bv vrachtwagenplatform, planken, enz.)
Giet de hefarm altijd volledig af nadat het werk is voltooid.
Houd de machine altijd zo recht mogelijk bij het ophalen van ladingen.

== Externe links === Externe links == het te verwerken terrein moet stevig en stabiel zijn. Rijd niet op bijzonder zacht en/of modderig terrein waar de machine uit de hand kan lopen. Niet gebruiken op dikke losse lagen materiaal die door het gewicht van de machine in beweging kunnen komen.

8. GELEVERDE CONTENT

De machine wordt geassembleerd geleverd en verzonden in een zorgvuldig verpakt frame.

8.1 Motor-, transmissie- en hydraulische olie

AANDACHT!
De motor en hydraulische olie werden afgetapt voor transport. Als de oliepan niet gevuld is met olie voordat de motor wordt gestart, zal dit resulteren in permanente schade en een verlies van de motorgarantie.

Vul motor- en hydraulische olie volgens het onderhoudsschema.

8.2 Vervoer

De machine is niet bedoeld voor het rijden op de openbare weg. Elk transport van de machine moet op een geschikte dieplader of dieplader worden vervoerd.
Als de machines vervoerd moeten worden, is het belangrijk om alle handelingen correct uit te voeren om persoonlijk letsel en/of materiële schade te voorkomen.

- Zet voor het transport de machine uit en laat de motor afkoelen.
- LUMAG raadt aan om de brandstoftank te legen en de carburateur te legen voor transport. Brandstof kan lekken wanneer de machine kantelt.
- De bodemvrijheid van de te laden machine moet worden gewaarborgd, vooral bij de VH500PRO-serie , moet ervoor worden gezorgd dat de laadbak wordt verhoogd bij het betreden van de laadklep.
- **Bij een bestaande zelfladende bak moet** deze **tijdens het transport volledig worden neergelaten.**
- Houd u aan de voorschriften voor gevaarlijke goederen van het vervoermiddel en de nationale veiligheidsrichtlijnen.
- Zet de machine op het transportmiddel vast tegen rollen, kantelen, vallen of wegglijden met goedgekeurde bevestigingsmiddelen zoals riemen, kettingen of touwen.
- Bij het laden op vrachtwagens of trailers rijd je de machine in een langzame versnelling de laadklep op. De laadklep moet het gewicht van de machine kunnen dragen. **Niet tillen!**

AANDACHT!
Laadbruggen moeten dragend en stabiel zijn. Er moet voor worden gezorgd dat personen niet in gevaar worden gebracht door het kantelen of wegglijden van de machine en door het omverklappen of neerhalen van onderdelen van apparatuur.

AANDACHT!
De machine moet tijdens het transport altijd vlak en horizontaal worden geparkeerd om olieverlies of andere vloeistoflekkage te voorkomen.

8.3 Parkeren

1. Plaats de machine op een stevige, stabiele vloer.
2. Zorg ervoor dat er geen mensen of dieren in de gevarenzone van de machine zijn.

9. BESTURING

Maak uzelf eerst vertrouwd met de bediening van de machine op een vrij, vlak oppervlak.

De volgende afbeeldingen tonen de posities van de besturingselementen. De posities en functies van de bedieningselementen kunnen enigszins verschillen, afhankelijk van het model.

De VH500A-serie wordt geleverd met 3 bedieningshendels (A, B, C). De VH500PROA-serie vereist een extra bedieningshendel (D) om de zelfladende bak te bedienen.

Bedieningshendel A

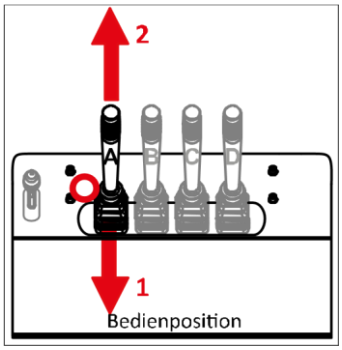

Met de Bedieningshendel Een Wordt boven de Hydraulische motor de Rotatie van links Caterpillar ketting gecontroleerd.
De bedieningshendel kan alleen worden bediend als de motor draait.

↑ 2	POSITIE WIJZIGEN Links rupsketting draait naar voren
O	BASIS POSITIEF Ruststand
↓ 1	VERANDERENDE POSITIE Links rupsketting draait achteruit

Bedieningshendel B

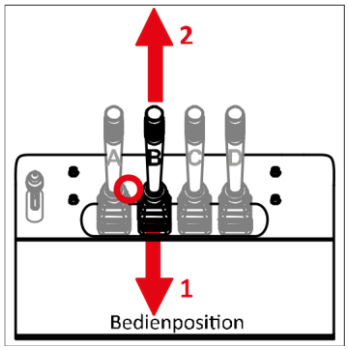

Met de Bedieningshendel B Wordt boven de Hydraulische motor de Rotatie van rechts Caterpillar ketting gecontroleerd.
De bedieningshendel kan alleen worden bediend als de motor draait.

↑ 2	POSITIE WIJZIGEN Rechts rupsketting draait naar voren
O	BASIS POSITIEF Ruststand
↓ 1	VERANDERENDE POSITIE Rechts rupsketting draait achteruit

D□□□

Versnellingspook C (tuimelarm)

De hydraulische cilinder wordt geactiveerd via de C-versnellingspook voor het kieplichaam, die het kantelen van de trog activeert.

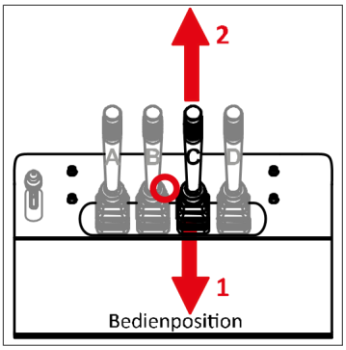

tijdens positie ↓1 is ook mogelijk Wanneer de motor is uitgeschakeld.

↑2	POSITIE WIJZIGEN Kantelproces van de trog
O	BASIS POSITIEF Ruststand
↓1	VERANDERENDE POSITIE Vermindering van de trog

De Kantelbare behuizing kunnen alleen op Lopend Motor in de Positie ↑2 Gebracht

Schakelhendel D (*alleen met VH500PROA-serie*)

Boven de Versnellingspook D voor de Zelfladende bak zal de Hydraulische cilinder Activeert, Welke de Zelfladende bak heffen en zinken, op de Trog met Materiaal Aan Vulling.
De versnellingspook kan alleen worden bediend als de motor draait.

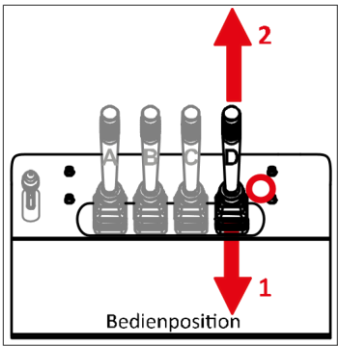

↑2	POSITIE WIJZIGEN zelfladende bak laten zakken
O	BASIS POSITIEF Ruststand
↓1	VERANDERENDE POSITIE zelfladende bak optillen |

Acceleratiehendel (gashendel)

Boven de hefboom wordt de snelheid van de motor geregeld.

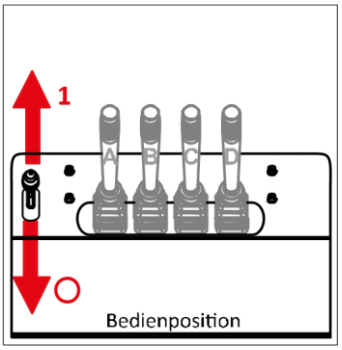

10. WERKVOORBEREIDING

10.1

↑1	BASIS POSITIEF Maximale snelheid
...	BASIS POSITIEF Middellang tempo
↓O	VERANDERENDE POSITIE Minimale snelheid

INSTALLATIE

LEES AANDACHTIG: Lees voor de installatie zorgvuldig de instructies van deze handleiding en de handleiding die aan de geïnstalleerde motor is bevestigd. Anders neemt het risico op letsel voor exploitanten en andere personen toe. Bovendien moeten de gebruiksaanwijzingen altijd op de machine worden gedragen.

De machine wordt geassembleerd geleverd en dus gebruiksklaar geleverd. Brandstoftank en olietank zijn leeg.

Vul de motor met brandstof en motorolie. Open de brandstofklep en ga verder met de installatie zoals beschreven. Zie het bijbehorende gedeelte.

DIESEL-versies: Activeer de openingstijdenteller door de witte kabel los te koppelen!

10.2 Inloopfase

Het buitengewone technologiepakket van de machine maakt een inloopfase overbodig. Niettemin moet u de volgende informatie in acht nemen voordat u de installatie neemt:

- Laat de motor tijdens de eerste 50 gebruiksuren alleen draaien met maximaal 70% van het vermogen.

LEES AANDACHTIG: Lees voor de installatie zorgvuldig de handleiding die aan de geïnstalleerde motor is bevestigd en let op de informatie voor de inloopfase van de motor.

- Controleer na de eerste 8 uur gebruik het oliepeil in de hydraulische tank.
- Tijdens de eerste fase van de werking passen de rupsbanden zich aan, dus het is noodzakelijk om de kettingspanning na de eerste 50 uur aan te spannen en aan te passen. □ Vervang de hydraulische olie volledig na de eerste 100 gebruiksuren.

10.3 De motor starten

Voordat u de machine in gebruik neemt, moet u de afzonderlijk meegeleverde motorhandleiding hebben gelezen en begrepen. De motor moet worden gevuld met olie en benzine zoals daar beschreven. Zie ook rubriek TANKEN, punt 10.5 van de gebruiksaanwijzing.

Voor de start

⚠ GEFAHR

Start de motor niet binnenshuis. De uitlaatgassen bevatten koolmonoxide, dat bij inademing zeer giftig is!

- Laat de motor alleen buiten staan en zorg ervoor dat er geen andere mensen in het werkgebied zijn.
- Controleer het brandstof- en oliepeil en vul indien nodig de tank.
- Onderhoud de machine dagelijks. Raadpleeg de instructies in het gedeelte "ONDERHOUD" en volg de instructies van de motorfabrikant.

AANDACHT! Voor benzinemotoren mag de startmotor niet worden gebruikt wanneer de motor heet is.

10.4 De motor uitschakelen

1. Verplaats de gashendel naar de stationaire positie "SLOW / SLOW".
2. Stel de motorschakelaar in op "OFF/OFF".
3. Schuif vervolgens de brandstofkraan naar de "OFF / OFF" -positie om te sluiten.
4. Verwijder de bougieplug = bescherming tegen ongeoorloofd gebruik!

10.5 Tanken

AANDACHT! U mag de in dit hoofdstuk beschreven werkzaamheden niet uitvoeren voordat u de veiligheidsinstructies hebt gelezen en begrepen. Het gaat om uw persoonlijke veiligheid!

Voordat u de machine in gebruik stelt, moet u de machine bijtanken.

⚠ GEFAHR

**Benzine en olie zijn licht ontvlambaar. Zet de motor altijd uit voordat je gaat tanken! == Externe links ===
Externe links == rook niet bij het hanteren van brandstoffen. LET OP brandgevaar!**

Neem altijd de bijgeleverde gebruiksaanwijzing van de motorfabrikant in acht.

10.5.1 . Uitrusting

Model **VH500A en VH500PROA**

	Brandstof	**Motorolie**
Variëteit	loodvrije kwaliteitsbenzine ROZ 95 of hoger	SAE 10W-30 of 10W-40
Capaciteit	ca. 4,0 liter	ca. 0,7 liter

Model VH500/GXA en VH500PRO/GXA

	Brandstof	**Motorolie**
Variëteit	loodvrije kwaliteitsbenzine ROZ 95 of hoger	SAE 10W-30 of 10W-40
Capaciteit	ca. 3,6 liter	ca. 0,6 liter

Model VH500/DA en VH500PRO/DA

	Brandstof	**Motorolie**
Variëteit	Diesel	SAE 10W-30 of 10W-40
Capaciteit	ca. 3,7 liter	ca. 1,1 liter

HINWEIS

Wanneer olie SAE 30 onder *de 10°C wordt gebruikt,* is *er* sprake *van een zwaardere start en mogelijke schade aan de motorboring door onvoldoende smering.*

AANDACHT! Start de motor niet opnieuw voordat u hebt geverifieerd dat alle sporen van per ongeluk gemorste brandstof en/of motorolie zijn verwijderd.

- Bewaar benzine en olie alleen in aangewezen containers.
- Zorg ervoor dat u altijd de juiste brandstof kiest voor de betreffende motor. Gebruik alleen verse, schone brandstof. Water of onzuiverheden in de brandstof beschadigen het brandstofsysteem.
- Tanken en/of bijvullen van brandstof of olie mag alleen buiten plaatsvinden en nooit in de buurt van vuur of andere warmtebronnen.
- Zet de motor uit en laat deze minstens 10 minuten afkoelen voordat je brandstof of olie tankt.
- Open de tankdop niet terwijl de motor draait of heet is.
- Vul de tank niet te veel. Om de brandstofruimte te geven om uit te zetten, vul niet verder dan de onderrand van het mondstuk van de brandstoftank.
- Houd de brandstof uit de buurt van funken, open vlammen, ontstekingsvlammen, hitte of andere ontstekingsbronnen.
- Controleer regelmatig brandstofleidingen, tank, tankdop en aansluitingen op scheuren en lekken. Vervang beschadigde onderdelen.
- Sluit de tankdop altijd goed af.
- Als er brandstof is gemorst, wacht dan tot de dampen zijn verdampt voordat u de motor start.
- Als er motorolie is gelekt, mag de motor niet worden gestart. Absorbeer gemorste motorolie met oliebinder of doek en gooi deze op de juiste manier weg. Maak het apparaat schoon.
- Doe geen afgewerkte olie in het afval, giet het in het riool, de afvoer of op de aarde. We raden aan om afgewerkte olie in een gesloten container in te leveren bij het recyclingcentrum of een klantenservicecentrum.

10.5.2 . Motorolie aanvullen

De olietank is leeg bij aflevering. Vul de olietank langzaam met olie. De motorolie moet na 20 uur gebruik voor het eerst worden vervangen .

HINWEIS

Voor elke installatie moet *een oliepeilcontrole* worden *uitgevoerd, indien nodig motorolie tanken! Een te laag oliepeil kan leiden tot ernstige motorschade. In dit geval distantiëren verkopers* en *fabrikanten zich van garantieservice.*

D□□□

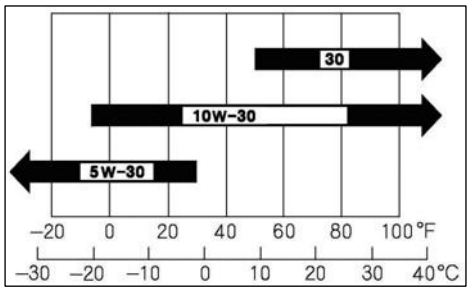

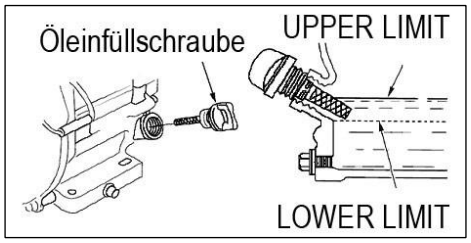

Gebruik in de handel verkrijgbare motorolie met de specificatie 10W-30 of 10W-40. Gebruik nooit olie voor tweetaktmotoren.

1. Draai de olievulschroef op de motor uit, bewaar de dop op een schone plaats.
2. Giet langzaam olie met een trechter tot de eerste draad van de vulopening. **Niet overvullen!**
3. Draai de olievulschroef opnieuw aan.
4. Veeg olieresten/vuil weg.

Bij het controleren van het oliepeil moet de machine zich op een vlakke ondergrond bevinden. Controleer het oliepeil met de meetstaaf op de olievulschroef. Schroef de olievulschroef los, maak de oliepeilstok schoon en zet de olievulschroef er weer op zonder deze vast te draaien. Controleer het oliepeil op de oliepeilstok. Als het oliepeil laag is, vult u de motorolie tot de bovenste markering op de peilstok.

10.5.3 . Brandstof aanvullen

HINWEIS

De machine is uitgerust met een viertaktmotor. Zorg ervoor dat er voldoende olie in de olietank zit.

Tank uitsluitend met loodvrije kwaliteitsbenzine ROZ 95 of hoger of hoger. Diesel op de modellen VH500/D en VH500PRO/D. In geen geval mag de machine worden bijgetankt met een 2-taktmengsel of niet-goedgekeurde brandstoffen.

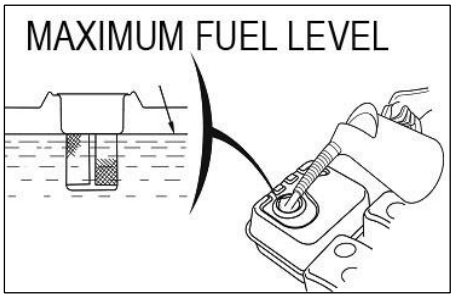

1. Het gebied rond de tankdop van vuil reinigen en vreemde voorwerpen verwijderen .
2. Schroef de tankdop voorzichtig los zodat de bestaande overdruk kan worden verminderd.
3. Vul langzaam brandstof in de tank met een trechter. Om de brandstof ruimte te geven om uit te zetten, vul niet verder dan de onderrand van het brandstofmondstuk.
4. Sluit de opening van de tankvulling weer goed af. Veeg alle gemorste brandstof onmiddellijk weg.

10.5.4 . Opslag van brandstof

1. Brandstoffen kunnen maar in beperkte mate worden opgeslagen, ze verouderen. == Externe links === Externe links == Brandstofmengsels kunnen opstartproblemen veroorzaken. Bewaar slechts zoveel brandstof als u in een maand gebruikt.
2. Sla brandstoffen alleen op in tanks die specifiek voor dit doel zijn goedgekeurd. Houd brandstoftanks droog en veilig.
3. Bewaar brandstoftanks buiten het bereik van kinderen.

11. WERKING VAN DE MACHINE

11.1 Gebruiksaanwijzing

⚠ GEFAHR

Houd altijd rekening met de maximale belasting van de machine en overschrijd deze niet. Tijdens het rijden kan een overbelasting onverwachte gewichtsverschuivingen veroorzaken en ervoor zorgen dat de machine kantelt. Het gevolg kan ernstig letsel of materiële schade zijn.

- Alleen lasten met een totaalgewicht tot 500 kg mogen met de machine worden verplaatst. Het wordt echter aanbevolen om de belasting te ontwerpen en aan te passen aan de grond waarop de machine moet worden gebruikt.
- Houd er rekening mee dat deze machine een rupsvoertuig is dat in aanzienlijke hellingen komt bij het rijden over hobbels, gaten en stoepen.

AANDACHT!

Rijd niet op spoorlijnen, steenachtig, grindachtig of ijzig terrein. Vermijd het rollen over scherpe, puntige hardmetalen materialen en voorwerpen die vast **komen te** zitten **in de rupsbanden. Nalatigheid in deze punten kan voortijdige slijtage of schade aan de rupsbanden veroorzaken.**

- Vermijd scherpe bochten en frequente richtingsveranderingen tijdens het rijden, vooral op ruw, hard terrein met veel scherpe, ongelijke plekken en een hoge wrijving veroorzaakt .
- Hoewel de machine rupsbanden heeft, vergeet dan niet om te werken in ongunstige weersomstandigheden (ijs, zware regen en sneeuw) of op bodems waar de mini Dumper kan instabiel worden om voorzichtig te zijn.

Voor gebruik raden we aan dat de motor en hydrauliek korte tijd (ongeveer 3 - 5 minuten) **opwarmen** bij **een laag motortoerental**, zodat de olie de optimale gebruikstemperatuur bereikt.

Stel na het starten van de motor het gewenste toerental in en bedien de **acceleratiehendel (gashendel)** volgens het vereiste vermogen. Wanneer volledig opgeladen, moet de hendel boven het gemiddelde tussen minimale snelheid en maximale snelheid zijn. Een verdere verhoging van het motortoerental verhoogt de prestaties van de machine niet. Dit verhoogt alleen het brandstofverbruik en het geluidsniveau.

Acceleratiehendel (gashendel)

De gevoeligheid van de controller neemt evenredig toe met de snelheid en belastingstoestand van de machine: als de machine niet wordt belast, is een lichte druk op de bedieningshendels voldoende om om een rit te maken. Als de machine wordt belast, is een iets hogere druk vereist.
Het wordt daarom aanbevolen om met speciale zorg op moeilijke routes te rijden. In dergelijke situaties moet de machine langzaam over de hele route worden gereden.

Als de machine zich in een hellende positie bevindt of volledig is belast, kan het motorvermogen afnemen als gevolg van toenemende overbelasting, wat op zijn beurt kan leiden tot het uitschakelen van de motor. Druk in dit geval langzaam op het gaspedaal en regel het toerental zodat er geen overbelasting van de motor is.
De machine is uitgerust met een hydrostatische versnellingsbak. Het is niet nodig om de motor op maximaal toerental te laten draaien. Een motor die op volle snelheid draait, verhoogt alleen het brandstofverbruik, maar verbetert de prestaties van de machine niet. De motor mag dus alleen op volle toeren draaien als dit echt onmisbaar is (om de maximale snelheid te halen, op beklimmingen met volle belasting).

⚠ WARNUNG

Wanneer u het bedieningsplatform laat zakken of terugbrengt naar de oorspronkelijke positie, zorg dan voor uw handen. Er is een risico op snijwonden of blauwe plekken. Houd het bedieningsplatform altijd schoon!

⚠ WARNUNG

Gebruikte machineonderdelen! Het onbedoeld verplaatsen van **de machine of** het **hefframe vormt een hoog risico op** letsel voor **personen die zich in** de **directe omgeving van de machine bevinden.**

11.2 Gebruiks positie

⚠ WARNUNG

Risico op een ongeval door onjuiste bediening van de machine!

Door het lage gewicht is de machine gevoelig voor ongecontroleerde bewegingen **in het geval** van **ongunstige belasting of schokkerige bewegingen van de bedieningshendels. Dit kan leiden tot het kantelen van de machine, evenals kneuzingen en gebroken botten van het bedienend personeel en omstanders .**

De machine wordt met de hand geleid. Rijd nooit te hard op het werk. Werk met een snelheid die bij jouw snelheid past. Hierdoor behoudt u de controle over de machine en zijn besturing.

Het handvat moet met één hand goed worden vastgepakt, de andere hand bedient beide bedieningshendels tegelijkertijd**. Laat in geen geval het handvat los om de bedieningshendels met beide handen te bedienen**.

De machine is ook uitgerust met een besturingsplatform. Om dit te doen, moet de veiligheidshendel iets worden verhoogd om het platform te laten zakken. Als het bedieningsplatform zich in een horizontale positie bevindt, moet de machinist met beide poten stevig op het platform staan om een veilige standaard te garanderen.

AANDACHT!
Bij het rijden op hellingen of over de helling moet het bedieningsplatform altijd worden verhoogd en beveiligd om gevaren te voorkomen.

D□□□

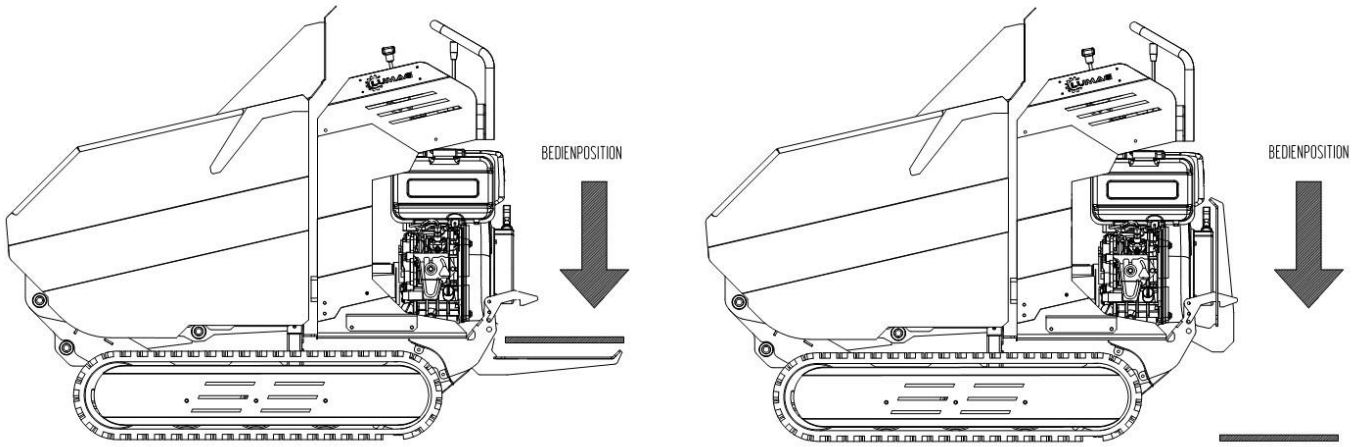

Gebruikspositie

⚠ GEFAHR

Tijdens het rijden moet de bestuurder altijd de beschreven gebruikspositie aanhouden. De machine mag niet bewegen zonder bedienend personeel.

⚠ WARNUNG

Wees voorzichtig, let op uw handen bij het openen en sluiten van het bedieningspaneel. Er is een risico op snijwonden of blauwe plekken.

Let daarom op:

- **Het bedieningsplatform moet correct zijn gepositioneerd voor gebruik.**
- **Vermijd schokkerige bewegingen van de bedieningshendels.**
- **Vermijd schokkerige veranderingen in de rijrichting.**
- **Let op mensen in de gevarenzone.**
- **Houd het hefframe (PRO-serie) tijdens het rijden** verlaagd**.**
- **Pas de snelheid aan de lokale omstandigheden aan.**
- **Let op de max. Dwars- en lengteneiging van de machine. □ Bekijk de topologie van het te rijden terrein grondig voordat u aan uw reis begint.**

HINWEIS

De *Machine is niet geschikt voor het openbaar verkeer.*

Maak uzelf eerst vertrouwd met het rijgedrag van de machine op een vrije, vlakke ondergrond.

11.3 Vooruitrijden

Om de machine vooruit te laten bewegen, moeten **beide bedieningshendels (A + B) tegelijkertijd naar voren** worden geduwd.

Vermijd het naderen van de helling met voorwaartse verplaatsing. **Zie rubriek "Rijden op hellingen/afdalingen".**

D□□□

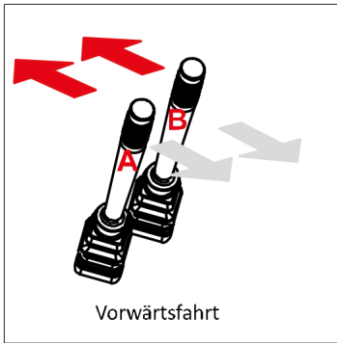

11.4 Achteruitrijden

Om de machine achteruit te laten rijden, moeten **beide bedieningshendels (A + B) tegelijkertijd** naar achteren worden getrokken.

Indien mogelijk mogen er tijdens het achteruitrijden geen hellingen worden gereden, vooral wanneer de machine wordt belast**. Volg de** procedure beschreven **in de sectie "Rijden op hellingen/afdalingen".**

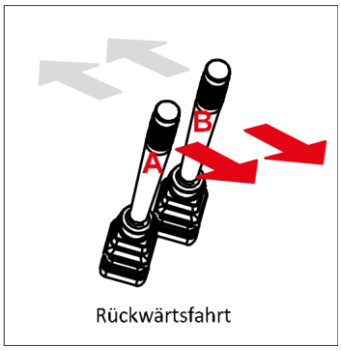

⚠ GEFAHR

Let er bij het achteruitrijden op dat er geen mensen in de buurt zijn. Pas op voor obstakels.

11.5 Rijden op hellingen / afdalingen

⚠ GEFAHR

Vermijd het werken op terrein met een helling van meer dan 15° of een dwarshelling van meer dan 5°, anders bestaat er een risico op kantelen, wat ernstig persoonlijk letsel kan veroorzaken.

Bij het rijden op hellingen is speciale techniek vereist, vooral wanneer de machine volledig is geladen.

D□□□

A Maak altijd hellingen met voorwaartse beweging.
B Maak een afdaling altijd achteruit.

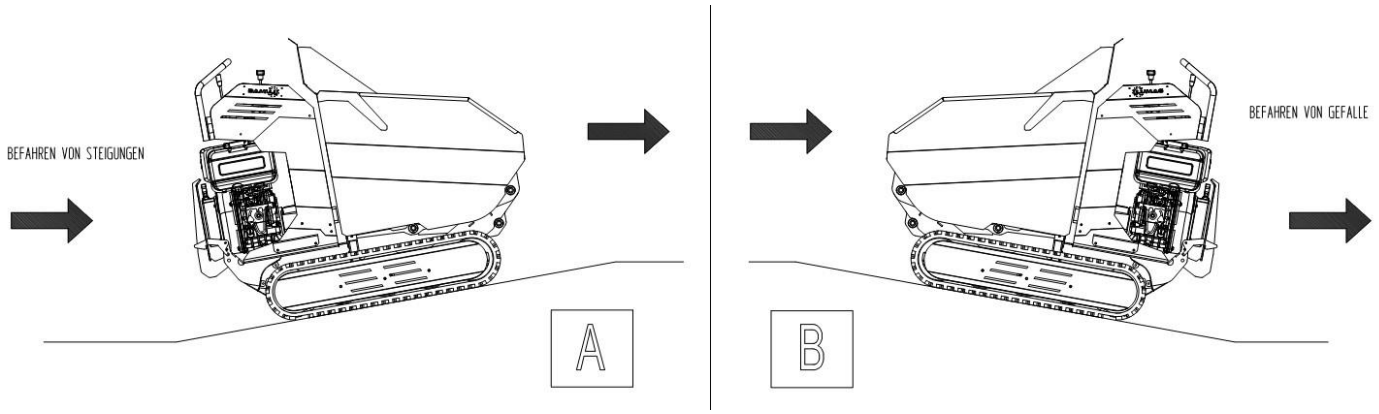

In het geval van steil hellend terrein moet de motor op vol vermogen draaien (om de helling tegen te gaan), waarbij de bedieningshendels (A + B) slechts licht open zijn; anders kunnen problemen en een storing van het remmende effect van de motor optreden. Als de machine vanzelf accelereert, laat dan de bedieningshendels weg.

⚠ GEFAHR

Rijden op steil terrein met laag motorvermogen en volledig open bedieningshendels zullen ervoor zorgen dat de motor zijn remeffect verliest en de machine zelf de snelheid verhoogd, die ernstig persoonlijk letsel kan veroorzaken.

11.6 Stoppen

De machine kan tijdens het rijden worden gestopt door **beide bedieningshendels (A + B)** **tegelijkertijd** los te laten.

Als de machine op een helling tot stilstand komt, moet een van de rupsbanden met een wig worden vastgezet.

11.7 Bochten maken

Om bochten met de machine te kunnen rijden, moet de bedieningshendel worden weggelaten aan de kant in wiens richting deze moet worden gestuurd.

- In **rechtse bochten,** **ontgrendelingsbedieningshendel B**
- In **bochten naar links,** **ontgrendelingsbedieningshendel A**

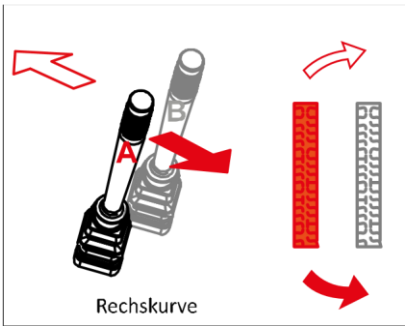

RECHTSOM:

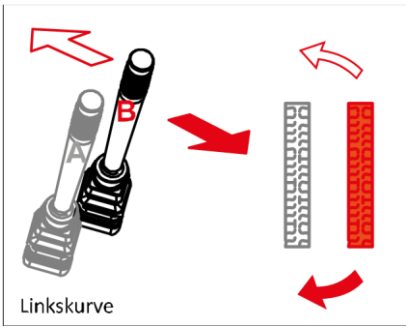

LINKSAF:

D□□□

Druk op bedieningshendel A in de gewenste rijrichting. Druk op bedieningshendel B in de gewenste rijrichting.

Omdat de ene rups zijn snelheid vertraagt in vergelijking met de andere, maakt de machine een bocht uit. Gevolg is, dat de snelheid en bochtradius evenredig met de druk die op elke bedieningshendel wordt uitgeoefend.

11.8 Rotaties

De machine kan ook om zijn eigen as worden gedraaid om manoeuvres uit te voeren in de kleinste ruimtes. Dit proces is vooral nuttig te op smal terrein.

Om met de klok mee te draaien, moet de **bedieningshendel A naar voren** worden geduwd en de **bedieningshendel B** naar achteren worden getrokken.

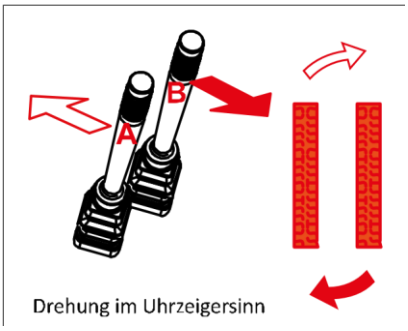

Rotatie in een primerrichting

Om tegen de klok in te draaien, moet de **bedieningshendel B naar voren** worden geduwd en de **bedieningshendel A naar achteren** worden getrokken.

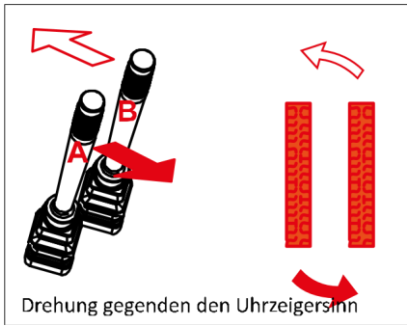

HINWEIS

Rotatie tegen de klok in

Door frequente tegenrotaties, vooral op hobbelige oppervlakken*, slijten de rupsbanden* snel.

11.9 Stoppen en parkeren

AANDACHT!
Als u de machine onbeheerd achterlaat, moet u ervoor zorgen dat deze niet kan worden gestart en verplaatst door onbevoegde personen. Voor modellen die zijn uitgerust met contactsleutels, koppel ze altijd los en koppel de batterij los.

Plaats de machine indien mogelijk op een vlakke, verharde ondergrond of op een stevige, compacte ondergrond voordat u de machine uitschakelt.

1. Geef de motor gas tot het minimumtoerental met behulp van de acceleratiehendel (gashendel).
2. Schakel de motor uit
3. Sluit de brandstofkraan (indien aanwezig op uw model)

11.10 Vervoer van ladingen

GEFAHR

Het is ten strengste verboden om de max. lading - zie sectie TECHNISCHE GEGEVENS- te overschrijden.

11.11 Kantellichaam

De machine is voorzien van een kiepbak voor het vervoer van bulk- en stukgoed en is bijzonder geschikt voor gebruik in de bouw.

11.11.1 Lossen van materiaal

AANDACHT!
Zorg er bij het lossen voor dat de machine zich op een stevig, compact oppervlak bevindt. Voer het kantelproces langzaam en gelijkmatig uit. De machine mag tijdens het kantelen niet worden verplaatst.

Het kieplichaam van de machine is uitgerust met een hydraulisch kantelmechanisme voor het lossen van materiaal.

Voer het kantelproces uit:

1. Plaats de machine op gelijke, stevige en compacte ondergrond.
2. **Duw schakelhendel C (tuimelarm) naar voren** om het lichaam te kantelen en het materiaal te lossen.
3. Trek vervolgens de tuimelarm naar de gebruiker totdat het kantellichaam volledig is neergelaten. Laat dan pas de hendel los.

AANDACHT!
Indien het kantellichaam tijdens het lossen op een obstakel stuit, mag de machine of de uitrusting ervan niet verder worden verplaatst. De ophanging van de kiepbak had beschadigd kunnen zijn !

D□□□

GEFAHR

Het is ten strengste verboden om de machine te verplaatsen met het kantellichaam omhoog.

11.12 Zelfopladend apparaat - alleen met VH500PROA-serie

AANDACHT!
Tijdens het rijden moet de bak iets worden opgetild, zodat deze niet tegen de grond botst of het zicht belemmert.

Uw machine kan worden uitgerust met een zelfladend apparaat bestaande uit een hydraulisch bediende laadbak. **De zelfladende bak wordt bediend met de schakelhendel D.**

Laadproces:
Ga als volgt te werk om het stortlichaam met het zelfladende apparaat te laden:

1. Plaats de machine op gelijk, stevig en compact oppervlak voor het laden van bulkmateriaal.
2. Benader de machine met een neergelaten bak op het verzamelde bulkmateriaal. **Let op! Laadbak niet overbelast.**
3. **Trek de versnellingspook D naar de machinist en til** de bak op totdat het bulkmateriaal in de trog is gelost.

Bepaling:
Duw de versnellingspook D weer naar voren totdat de laadbak de gewenste positie heeft bereikt.

12. OPSLAG

Als de machine een paar maanden wordt uitgeschakeld, is het noodzakelijk om deze correct uit te schakelen, zodat deze in perfecte staat is wanneer deze weer in gebruik is.

Houd rekening met het volgende:

- Voer alle noodzakelijke reparatiewerkzaamheden uit
- Leeg de brandstoftank volledig
- Reinig de machine grondig, verwijder vuilafzettingen grondig
- Voer alle noodzakelijke bewerkingen uit die worden beschreven in de motorhandleiding
- Smeer alle voorgeschreven machinepunten, zie overeenkomstige sectie □ De machine instellen op het weer, stabiel en op evenredige grond □ Stel de motorschakelaar altijd in op "UIT/UIT".
- Koppel de batterij (indien aanwezig) los en smeer de klemmen
- Batterij (indien beschikbaar), ongeveer elke 2 maanden opladen
- Verwijder de contactsleutel (indien aanwezig) en bewaar deze op een veilige plaats

Bij het hervatten van de activiteiten:

- Smeer alle vooraf gedefinieerde machinepunten opnieuw
- Voer alle noodzakelijke bewerkingen uit die worden beschreven in de handleiding van de motor □ Controleer het oliepeil, vul indien nodig bij.

- Laad de batterij op en installeer deze opnieuw (indien beschikbaar), met aandacht voor de juiste polariteit van de verbindingen

13. ONDERHOUD

⚠ GEFAHR

Reinigings-, onderhouds- en reparatiewerkzaamheden worden alleen uitgevoerd wanneer de motor is uitgeschakeld (zet de motorschakelaar altijd op "OFF/OFF") en de contactsleutel (indien beschikbaar) is verwijderd.

Verwijder de bougieplug, zet de bougie uit met een geschikte sleutel.

⚠ WARNUNG

Onjuist onderhoud of niet-naleving, of het niet oplossen van een probleem kan een bron van gevaar worden tijdens het gebruik. Bedien alleen regelmatig en grondig onderhouden machines. Goed onderhoud en smering helpen om de machine in perfecte staat te houden.

Alle personen die onderhoudswerkzaamheden aan de machine uitvoeren, moeten technisch gekwalificeerd en naar behoren opgeleid zijn. U moet zich bewust zijn van alle gevaren en risico's die verbonden zijn aan de machines. Verder mag werk dat niet in deze gebruiksaanwijzing wordt beschreven, alleen worden uitgevoerd door een gekwalificeerde gespecialiseerde werkplaats.

13.1 Preventieve maatregelen

- **Schakel de motor uit en breng alle functiehendels naar hun beginpositie.** Laat de motor en het uitlaatsysteem afkoelen voordat u onderdelen aanraakt.
- **Controleer de algemene staat van het apparaat.** Controleer de machine op losse schroeven, uitlijnfouten die bewegende delen niet klemmen, gebarsten of gebroken onderdelen en andere functies die een veilige werking garanderen van de machine .
- **Verwijder al het vuil en ander vuil dat zich heeft opgehoopt op de rupsbanden en op de machine.** Reinig de machine na elk gebruik om vuil en modderresten te verwijderen. Na elke machinewas moeten alle bewegende delen worden gesmeerd.

HINWEIS

Gebruik nooit een hogedrukreiniger om de machine schoon te maken*. Water kan dichte delen van de machine en de versnellingsbak binnendringen en assen, tandwielen, lagers of de motor beschadigen. Het gebruik van hogedrukreinigers* verkort *de levensduur en vermindert de werking van de machine.*

13.2 Onderhoudsintervallen

Om de volledige prestaties van de machine te behouden, moet u aandacht besteden aan regelmatig, periodiek onderhoud.
De volgende tabel geeft een overzicht van de noodzakelijke onderhoudswerkzaamheden.

Onderhoudstabel

Interval	Beschrijving	Beheersen	Smering	Reiniging	Houding	Veranderen
Alle 8 BTS*	Machine			□		
	Bedieningshendel, versnellingspook		□			
	Kantelbare behuizing		□			
	Zelfladend apparaat		□			
	Rollen van rupsbanden		□			
	Motorolie (1)	□				
	Hydraulische olie	□				□ (3)
Alle 20 BTS*	Hydraulische cilinder		□			
Alle 50 BTS*	Getraceerde tracks				□	
	Luchtfilters (2)			□		
Eenmaal per jaar of elke 200 BTS	Hydraulische olie					□
	Hydraulische oliefilters					□
	Droge luchtfilter (1) (2)					□
	Motorolie (1)					□

* BTS = gebruiksuren
(1) Zie bijgevoegde handleiding van de motor
(2) Wissel vaker in bijzonder stoffige toepassingsgebieden
(3) Na de eerste 100 BTS* complete vervanging van de hydraulische olie

13.3 Motor

LEES AANDACHTIG: Raadpleeg de gebruiksaanwijzing in de meegeleverde motorhandleiding.

Uw machine kan worden uitgerust met verschillende motoren om aan verschillende marktvereisten te voldoen.

Regelmatig onderhoud en een goede hantering van de motor helpen om de hoge prestaties te behouden tegen lage gebruikskosten. Volg daarom strikt de onderhoudsinstructies in de handleiding van de motor.

Dump geen afgewerkte olie en oliefilters in het milieu, maar gooi ze weg in overeenstemming met de geldende milieuvoorschriften, zelfs als het slechts kleine hoeveelheden zijn.

13.4 Hydraulische olie

Gebruikte hydraulische olie moet op een milieuvriendelijke manier worden afgevoerd. Breng afgewerkte olie naar een openbaar inzamelpunt of voldoe aan de respectieve nationale voorschriften waarin de machine wordt gebruikt. Gooi de olie niet weg in afvoeren, grond of water van welke aard dan ook.

13.4.1. Controle van hydraulische olie

⚠ GEFAHR

Na gebruik van de machine kan hydraulische olie sterk worden verwarmd. Ervers nooit hete olie, er is een risico op brandwonden.

Het "werkelijke" oliepeil moet altijd worden gecontroleerd in de koude toestand

Elke 8 gebruiksuren:	**Controleer het hydraulische oliepeil in de tank onder de kiepbak**

Met het juiste oliepeil (olie in koude toestand) wordt de tank ongeveer 3/4 gevuld en bereikt maximaal ongeveer 2,5 - 3 cm onder de bovenrand.

13.4.2 Hydraulische olie bijvullen

1. Verwijder de dop (A) op de olietank.
2. Giet hydraulische olie (zie rubriek "AANBEVOLEN PESTICIDEN") opnieuw door de opening.
3. Schroef de dop weer op zijn plaats.

4. Start de motor volgens de instructies .
5. Bedien de bedieningshendel en versnellingspook kort.
6. Schakel vervolgens de motor weer uit en controleer het hydraulische oliepeil met de oliepeilstok. Herhaal het proces indien nodig.
7. Controleer het oliepeil opnieuw na 8 uur gebruik.

Hydrauliekolietank / dop (A)

13.4.3. Hydraulische olie verversen

⚠ GEFAHR

Na gebruik van de machine kan hydraulische olie sterk worden verwarmd. Ververs nooit hete olie, er is een risico op brandwonden.

⚠ GEFAHR

Leeg en ververs hydraulische olie alleen wanneer de motor is uitgeschakeld en de kiepbak is vastgezet.

Na de eerste 100 gebruiksstijden:	**Volledig ververs hydraulische olie in de tank**
Eenmaal per jaar:	**Volledig ververs hydraulische olie in de tank**

Leeg de tank als volgt:

1. Machine met beveiligd kantellichaam bevindt zich in horizontale positie.
2. Verwijder de dop (A) op de olietank.
3. Plaats een geschikt vat onder de hydraulische tank .
4. Maak de onderste hydraulische slang aan de voorkant van de tank voorzichtig los en laat de olie volledig leeglopen .
5. Bevestig vervolgens de hydraulische slang zorgvuldig opnieuw en breng deze over naar een stevige pasvorm.
6. Vul de hydraulische olie via de dop (A) op de tank.
7. Schroef de dop weer op zijn plaats.
8. Start de motor volgens de instructies .
9. Bedien de bedieningshendel en versnellingspook kort.
10. Zet vervolgens de motor weer uit en controleer het hydraulische oliepeil opnieuw met de oliepeilstok. Herhaal het proces indien nodig.
11. Controleer het oliepeil opnieuw na 8 uur gebruik.

13.4.4 Hydraulische oliefilters

⚠ GEFAHR

Vervang het oliefilter in principe alleen als de motor is uitgeschakeld en de kiepbak is vastgezet.

De machine is voorzien van een retourfilter (B). Het filter wordt direct op de tank geschroefd.

Hydrauliekolietank / retourfilter (B)

Elke 200 gebruiksuren of eenmaal per jaar:	**Hydraulisch oliefilter vervangen**

Het filter hoeft niet te worden gereinigd, maar moet met de voorgeschreven intervallen worden vervangen .

Gooi olie en oliefilters altijd weg in overeenstemming met de geldende milieuvoorschriften.

Wijzig het retourfilter als volgt:

1. Leeg de olietank volgens de instructies.
2. Maak de hydraulische slang los via de aansluiting.
3. Verwijder het oude retourfilter met een geschikte moersleutel.
4. Smeer de afdichting van het nieuwe filter iets in.
5. Plaats een nieuw filter en schroef goed met de hand.
6. Herstel de juiste hoeveelheid olie.

13.5 Getraceerde tracks

13.5.1 Rupsbanden spannen

Elke 50 gebruiksuren:	**Aanpassen van de spanning van de rupsbanden**

Een goede spanning van de rupsbanden is belangrijk om hun lange levensduur en hun veiligheid te garanderen. Om dit te controleren, hoeft u slechts een druk van 5 kg op de rupsketting uit te oefenen. De doorvoer moet ongeveer 3 cm zijn.

Stel in het geval van een afwijking de rupsketting als volgt in:

1. Maak de tegenmoer op beide draadstangen los en pas de spanning aan met behulp van de moeren. Pas op dat u de kettingen niet "aanspant" - parallelle zitting van de moeren!
2. Controleer de doorhanging van de rupsketting, het moet zijn - bij een druk van 5 kg - 3 cm.
3. Bevestig na de aanpassing de tegenovergestelde moer opnieuw.
4. Herhaal hetzelfde proces met de andere rupsketen .

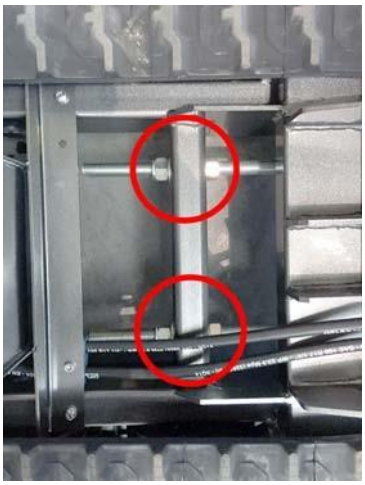

Spannen van rupsbanden

⚠ WARNUNG

Het afstellen van de rupsbanden heeft invloed op de remmen. Ga vol verwachting te werk, want een overbelaste ketting leidt tot het verlies van remeffect.

HINWEIS

Als de stelschroef geen verdere aanpassing meer mogelijk maakt, moeten de rupsbanden worden *vervangen.*

13.5.2. Rupsbanden vervangen

Controleer regelmatig de staat van de sporen. Als een ketting is gebarsten of vezelig is geworden, moet deze zo snel mogelijk worden vervangen.

1. Maak de achtermoer en moeren los zoals beschreven in de vorige sectie om de rupsketting voldoende los te maken.
2. Verwijder de oude rupsketting en monteer de nieuwe kettingen.
3. Stel de schroef in om de juiste spanning van de kettingen te creëren.
4. Bevestig na de aanpassing de tegenovergestelde moer opnieuw.

⚠ WARNUNG

Gevaar voor blauwe plekken! Let er bij het verwijderen of monteren van de ketting op dat je je vingers niet tussen de ketting en het wiel klemt.

Gooi oude rupsbanden altijd weg in overeenstemming met de geldende milieubeschermingsvoorschriften.

13.6 Smering

Afhankelijk van de belasting moet de hydraulische cilinder ongeveer elke 20 gebruiksuren op de smeerpunten worden gesmeerd**. De bedieningshendels moeten worden gesmeerd met een spuitbus.**

Elke 30 gebruiksuren:	**Smeren van hydraulische cilinders**
Elke 8 gebruiksuren:	**Alle beschreven punten volgens. Smeertabellen smeren**

13.7 Aanbevolen apparatuur

Hulpbron	Hoeveelheid	Onderhoud	Specificatie
Motorolie	0,6 liter	na de eerste 20 BTS* en vervolgens elke 250 BTS*	SAE 10W-30 of SAE15-W40
Hydraulische olie	ca. 16 liter	na 200 BTS*	Oso68 Alternatief: OSO31 of Oso46
Smering/Vetpers	zoals vereist	alle 20 BTS*	viskeus multifunctioneel vet

* BTS = gebruiksuren

14. PROBLEMEN OPLOSSEN

Storing	Oorzaak	Remedie
De bedieningshendels reageren niet goed	□ Te weinig olie in het hydraulische circuit □ Storing in de hydraulische circuits	□ Regel hydraulische olie en zorg voor een correct oliepeil □ Neem contact op met de vakwerkplaats

D□□□

De machine beweegt langzaam	□ Te weinig olie in het hydraulische circuit □ Koude hydraulische olie (wintertijd) □ Hydraulische olie is oververhit □ Minimaal gas geven □ Defecte onderdelen in de hydrauliek Defecte rupsbanden	□ Regel hydraulische olie en zorg voor een correct oliepeil □ Ga nog 10-15 minuten langzaam door tot de olie □ De gebruikstemperatuur heeft de werking onderbroken en laat deze afkoelen □ Versnellen □ Neem contact op met de vakwerkplaats Rupssporen wijzigen
Maak crawlertracks op Beweging overmatig geluid	□ Onjuiste kettingspanning □ Defecte kogellagers of rollen □ ==Referenties== Versleten Getraceerde tracks	□ Spanning aanpassen □ Neem contact op met de vakwerkplaats · Rupssporen wijzigen
Het kantellichaam of Hydraulische armen bewegen langzaam	□ Te weinig olie in het hydraulische circuit □ Regelklep beschadigd Defecte hydraulische cilinder	□ Regel hydraulische olie en zorg voor een correct oliepeil □ Neem contact op met de vakwerkplaats Neem contact op met de vakwerkplaats
Hydraulische olie komt uit de Opening	□ Hydraulisch oliepeil te hoog □ Hydraulische olie is oververhit □ Schade aan het hydraulische systeem	□ Zorg voor het juiste oliepeil □ Onderbreek de werking en laat het afkoelen □ Neem contact op met de vakwerkplaats
Olieverlies	□ Te veel hydraulische olie □ == Externe links === Externe links == beschadigde afdichtingen	□ Zorg voor een correct oliepeil □ Neem contact op met de vakwerkplaats
Motor loopt niet goed of is luidruchtig	□ Verschillende oorzaken	□ Neem contact op met de vakwerkplaats
Motor komt niet op snelheid	□ Luchtfilter verstopt □ Verschillende oorzaken	□ Luchtfilter vervangen □ Neem contact op met de vakwerkplaats
Gashendel werkt niet	□ Gashendel defect	□ Bowden kabel in een Laat een specialistische werkplaats veranderen
Motor start niet	□ Brandstoftekort □ Onjuist opstartproces □ Batterij ontladen (indien beschikbaar)	□ Tanken met brandstof □ Observeer het opstartproces, zie Motor handleiding □ De batterij opladen of vervangen

Als deze maatregelen de fout niet verhelpen of als er fouten optreden die hier niet worden vermeld, laat uw machine dan controleren door een specialist.

AANDACHT!
Laat de machine alleen repareren door gekwalificeerd personeel en alleen met originele reserveonderdelen. Dit garandeert de veiligheidsgarantie van de machine.

15. GARANTIE / KLANTENSERVICE

GARANTIE

De wettelijke garantieperiode wordt aan de machine gegeven. Eventuele gebreken waarvan kan worden aangetoond dat ze te wijten zijn aan materiaal- of montagefouten moeten onmiddellijk aan de verkoper worden gemeld. Bewijs van de aankoop van de machine moet worden geleverd bij het gebruik van de garantie door het tonen van de factuur en het ontvangstbewijs.

De garantie is uitgesloten met betrekking tot de onderdelen, indien defecten als gevolg van natuurlijke slijtage, temperatuur en weersinvloeden evenals als gevolg van defecten als gevolg van nalatige montage, defect Aansluiting, verkeerde brandstof/brandstofmengsel, installatie, bediening, onderhoud, smering of kracht zijn ontstaan.

Verder wordt schade veroorzaakt door ongepast misbruik van de machine, zoals bv. ondeugdelijke wijzigingen of onafhankelijke reparatiewerkzaamheden van de eigenaar of derden, maar ook in geval van opzettelijke overbelasting van de machine wordt geen garantie verondersteld.

Slijtdelen met een beperkte levensduur (bv. V-riemen, koppeling, gaskabeltakel, bougie, luchtfilter, batterij, bladen, slangen, wielen, gereedschap en andere hulpmiddelen) evenals alle afstel- en afstelwerkzaamheden zijn van van de garantie.

GARANTIE

LUMAG garandeert een onberispelijke kwaliteit en gaat, onverminderd de wettelijke garantie, uit van Defecten in materialen of vakmanschap Garantie. De garantie voor LUMAG producten is 24 maanden voor uitsluitend privégebruik, of commercieel gebruik. professioneel gebruik of gebruik of in het geval van verhuur; 12 maanden vanaf de datum van levering.

Garantieclaims dienen door de koper altijd te worden bewezen door middel van een origineel aankoopbewijs. Voeg een kopie van de garantieclaim toe. Het adres en het machinetype van de koper moeten worden gebruikt voor professionele of duidelijk herkenbaar zijn voor commercieel gebruik. Zonder het originele aankoopbewijs kunnen wij de reparatie alleen tegen berekening uitvoeren.

Stuur geen machine naar ons terug zonder een SERVICENUMMER dat u van onze serviceafdeling heeft ontvangen. Als we machines ongevraagd ontvangen, kunnen we ze niet accepteren en verwerken. Om een SERVICENUMMER aan te vragen, kunt u contact opnemen met ons serviceteam via:
info@lumag-machinen.de

Label de verzenddoos duidelijk met het SERVICENUMMER om een snelle toewijzing te garanderen.

D□□□

Garantiewerkzaamheden worden uitsluitend uitgevoerd door onze LUMAG-servicewerkplaats. Defecten die binnen de garantieperiode optreden als gevolg van materiaal- of fabricagefouten, mits deze zijn ontstaan ondanks een goede werking en verzorging van de machine, worden veroorzaakt door een Om rectificatie te elimineren . Daarbij behouden wij ons het recht voor om tweemaal te corrigeren, in het geval van dezelfde fout. Als een reparatie mislukt of onmogelijk is, kan de machine worden omgeruild voor een gelijkwaardig apparaat. Als de uitwisseling ook niet succesvol of onmogelijk is, is er de mogelijkheid van conversie.

Normale slijtage, natuurlijke veroudering, onjuist gebruik en reinigings-, verzorgings- en afstelwerkzaamheden vallen over het algemeen niet onder de garantie (bv. Snijapparaat, lucht- en brandstoffilter, bougie en Achteruitrijstarters, aandrijfriemen, banden en dergelijke). Door de werking en het gebruik zijn sommige componenten onderhevig aan normale slijtage, zelfs wanneer ze worden gebruikt zoals bedoeld, en moeten ze mogelijk tijdig worden vervangen.

Onze garantie is alleen van toepassing op :

- raadpleeg deze handleiding
- juiste behandeling
- gebruik van originele reserveonderdelen

De garantie vervalt in het geval van:

- ongeautoriseerde reparatiepogingen
- willekeurige technische wijzigingen
- niet-beoogd gebruik

Uitgesloten van de garantie zijn:

- Lakschade door normale slijtage
- Slijtdelen, zoals snijapparaat, lucht- en brandstoffilter, bougie, achteruitrijstarter, aandrijfriem en dergelijke.
- Verbrandingsmotoren (de garantiebepalingen van de betreffende motorfabrikant zijn hier van toepassing)

KLANTENSERVICE

Voor technische vragen, informatie over onze producten en voor bestellingen van reserveonderdelen staat ons serviceteam als volgt tot uw beschikking:

Diensttijd: maandag t/ m donderdag van 7.30 - 12.00 uur en van 13.00 tot 17.00 uur
Vrijdag van 7.30 - 12.30 uur

Telefoon: +49 / (0)8571 / 92 556-0
Fax: +49 / (0)8571 / 92 556-19 E-Mail:
info@lumag-machinen.de

D□□□

16. EG-VERKLARING VAN OVEREENSTEMMING

In overeenstemming met de bepalingen van de EG-richtlijnen

Machinerichtlijn 2006/42/EG
Elektromagnetische compatibiliteit 2014/30/EU
Outdoor Richtlijn 2000/14/EG

het gebruik legt uit:

LUMAG GmbH
Rudolf-Diesel-Straße 1a
D-84375 Kirchdorf/Inn, Duitsland
Telefoon: +49 / (0)8571 / 92 556-0
Fax: +49 / (0)8571 / 92 556-19

dat het product

Aanduiding: MINI-CATERPILLAR DUMPER
Type aanduiding: VH500A, VH500GXA, VH500DA
VH500PROA, VH500PROGXA, VH500PRODA

voldoet aan de essentiële beschermingseisen van de bovengenoemde EG-richtlijnen .

Gemachtigde voor het samenstellen van de technische documentatie: Christopher Weißenhorner

De verklaring van overeenstemming heeft alleen betrekking op de machine in de staat waarin zij in de handel is gebracht; Onderdelen die later door de eindgebruiker zijn bevestigd en/of latere interventies worden niet in aanmerking genomen.

Kirchdorf, 14.08.20172012 Manfred Weißenhorner, algemeen directeur

Plaats/datum Distributeur, geautoriseerde handtekening

D□□□

NOTITIE

D□□□

LUMAG GmbH

Rudolf-Diesel-Straße 1a D-84375
Kirchdorf am Inn

Telefoon: +49 (0)85 71 / 92 556 - 0
Fax: +49 (0)85 71 / 92 556 - 19

www.lumag-machinen.de

Status: 08/2019 – VH500ASeries